Trasmettitore di Peso **DAT 500 Devicenet**

disponibile con certificazione • UL • GOST

Informazioni generali

PWS22820261125

Il trasmettitore di peso DAT 500 Devicenet ha elevate prestazioni ed affidabilità e possiede funzione di upload e download per la programmazione con TESTER 1008. La connessione può avvenire anche attraverso il convertitore esterno, mentre la configurazione e taratura dal frontale oppure da PC tramite la porta seriale RS232 con il programma Inovation™ (MS WINDOWS). Lo strumento di pesatura DAT 500 Devicenet è dotato di una funzione di Peak Hold per le misure dinamiche e di morsettiere a vite per connessioni elettriche.



Software Inovation 2: inovation_2_weighing_software.zip

File EDS devicenet: dat_400_500_devicenet_eds.zip

Manuale Tecnico: dat-500_it.pdf

Manuale Tecnico: dat-500_fieldbus_en.pdf

Tutti i dati indicati possono essere soggetti a variazione senza preavviso.
Tutte le misure indicate sono espresse in millimetri (mm).

Specifiche tecniche

PWS22820261125

Campo di misura:	-0.5 ÷ +3.5 mV/V (-3.9÷+3.9 mV/V optional)
Sensibilità d'ingresso:	0.02 µV/count
Non linearità del fondo scala:	<0.01%
Deriva termica:	<0.001% FS/°C
Display:	6 digit, LED rossi a 7 segmenti, altezza 14 mm
Convertitore A/D:	24 bit
Risoluzione interna:	> 16.000.000 punti
Alimentazione trasduttori:	5 V (max 6 celle da 350 Ohm)
Risoluzione visualizzabile in divisioni:	60000
Valore divisioni (selezionabile):	x1, x2, x5
Range decimali impostabili:	0 ÷ 3
Temperatura di funzionamento:	-10 ÷ +50°C (umidità max 85% senza condensa)
Temperatura di stoccaggio:	-20 ÷ +70°C
Filtro:	0.1 ÷ 25 Hz
Uscite logiche:	2 optisolate; max 24 Vcc/100 mA cad.
Ingressi logici:	2 optoisolati a 24 Vcc PNP (alimentazione esterna)
Porte seriali:	RS232C con protocolli ASCII o Modbus RTU
Alimentazione elettrica:	24 Vcc ±15% - potenza assorbita 5 W
Conformità alle normative:	EN61326-1, EN55011, EN55014 per EMC; EN61010-1 per Sicurezza Elettrica
Fieldbus:	Devicenet
Dimensioni e peso:	96 x 48 x 120 mm (L x H x P); 250 g
Baud rate:	2400, 9600, 19200, 38400, 115200 selezionabile
Distanza di trasmissione:	15m (RS232C)

Tutti i dati indicati possono essere soggetti a variazione senza preavviso.
Tutte le misure indicate sono espresse in millimetri (mm).

Trasmettitore di Peso **DAT 500 Devicenet**

disponibile con certificazione • UL • GOST

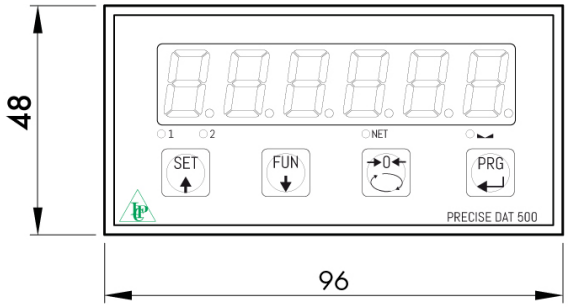

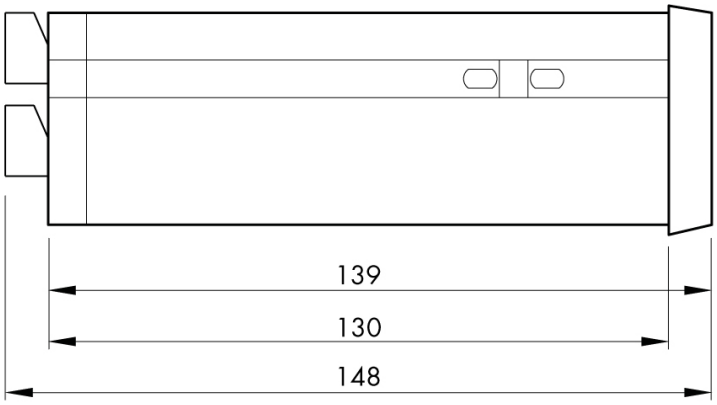

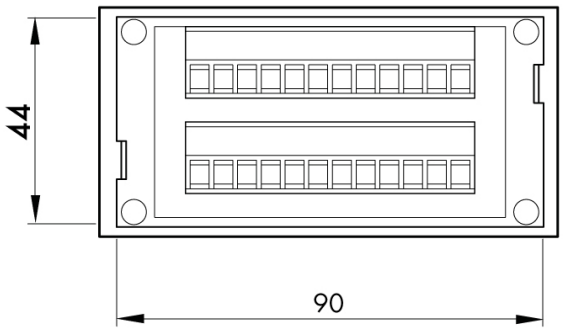

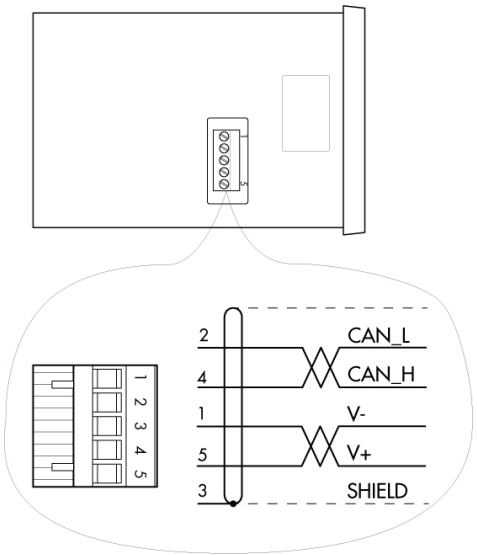

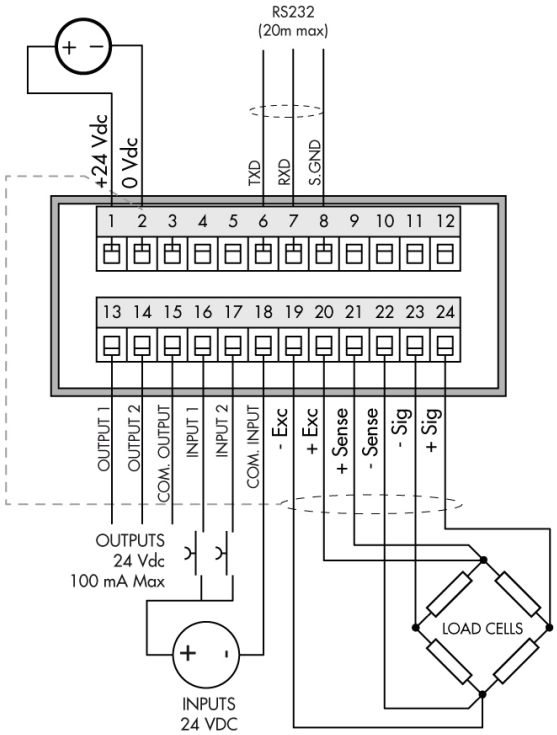

Tutti i dati indicati possono essere soggetti a variazione senza preavviso.
Tutte le misure indicate sono espresse in millimetri (mm).

PAVONE SISTEMI S.R.L.
Via Tiberio Bianchi 11/13/15, 20863 Concorezzo (MB)
T 039 9162656 **F** 039 9162675 **W** pavonesistemi.com/it
Sistemi di Pesatura Elettronica Industriale dal 1963