Indicatore di Peso **PSVIS HE 60**

disponibile con certificazione • EAC

Informazioni generali

PWS23220251205

L'indicatore di peso PSVIS HE 60 possiede ingresso per celle di carico, display numerico a 6 caratteri, contenitore in acciaio inox e connessioni stagne. La configurazione e la taratura avvengono da radiocomando.

Tutti i dati indicati possono essere soggetti a variazione senza preavviso.
Tutte le misure indicate sono espresse in millimetri (mm).

PAVONE SISTEMI S.R.L.
Via Tiberio Bianchi 11/13/15, 20863 Concorezzo (MB)
T 039 9162656 **F** 039 9162675 **W** pavonesistemi.com/it
Sistemi di Pesatura Elettronica Industriale dal 1963

Specifiche tecniche

PWS23220251205

Campo di misura:	-1.5 mV/V ÷ +3.5 mV/V
Non linearità del fondo scala:	<0.01%
Display:	numerico a 6 digit ad alta efficienza e ad ampio angolo visuale
Risoluzione interna:	24 bit
Materiale:	Acciaio INOX protetto contro la polvere
Frequenza acquisizione segnale:	6 ÷ 25 Hz
Risoluzione visualizzabile in divisioni:	> 60.000
Range decimali impostabili:	0 ÷ 3
Temperatura di funzionamento:	-10°C ÷ +40°C (umidità max 85% senza condensa)
Temperatura di stoccaggio:	-20 ÷ +50°C
Filtro:	0.2 Hz ÷ 25 Hz
Tensione di eccitazione:	5 Vcc/120mA (max 8 celle da 350 Ohm in parallelo) protetta da cortocircuito
Uscite logiche:	3 uscite
Porte seriali:	RS232C/RS485; Ethernet (optional), Profibus (optional)
Alimentazione elettrica:	230 - Opz. 115 Vac 50/60 Hz - Assorbimento max 15 VA
Conformità alle normative:	EN61000-6-2, EN61000-6-3, EN61010-1
Dimensioni:	346 mm x 118 mm x 98 mm (l x h x p)
Distanza di lettura:	fino a 15 m
Deriva in temperatura (ingresso analogico):	< 0.001 % FS/C°
Deriva in temperatura (cella di carico):	< 0.0003 % FS/°C

Tutti i dati indicati possono essere soggetti a variazione senza preavviso.
Tutte le misure indicate sono espresse in millimetri (mm).

PAVONE SISTEMI S.R.L.
Via Tiberio Bianchi 11/13/15, 20863 Concorezzo (MB)
T 039 9162656 **F** 039 9162675 **W** pavonesistemi.com/it
Sistemi di Pesatura Elettronica Industriale dal 1963

Indicatore di Peso **PSVIS HE 60**

disponibile con certificazione • EAC

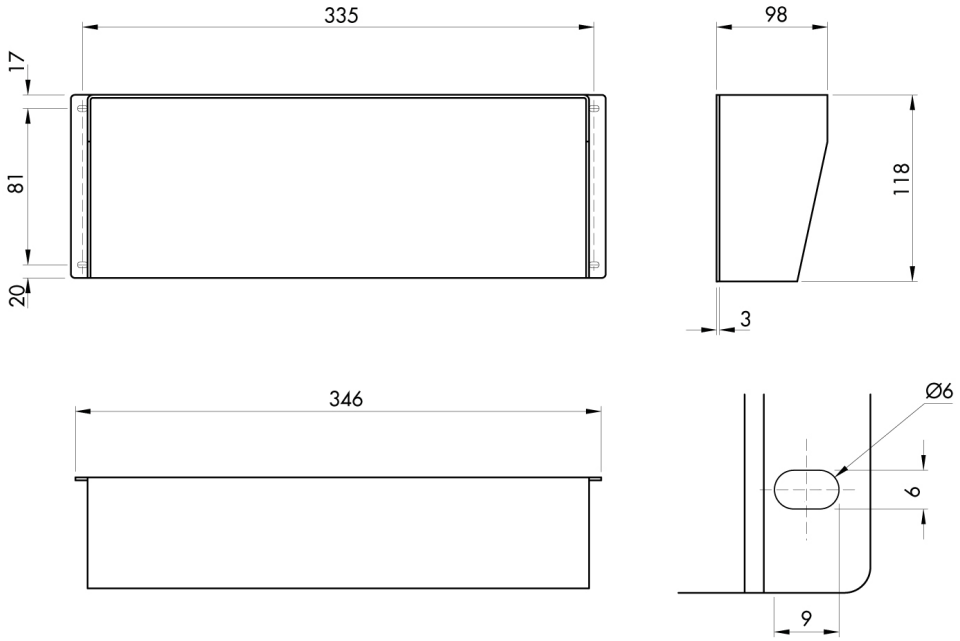

Tutti i dati indicati possono essere soggetti a variazione senza preavviso.
Tutte le misure indicate sono espresse in millimetri (mm).

PAVONE SISTEMI S.R.L.
Via Tiberio Bianchi 11/13/15, 20863 Concorezzo (MB)
T 039 9162656 **F** 039 9162675 **W** pavonesistemi.com/it
Sistemi di Pesatura Elettronica Industriale dal 1963