# Specifiche tecniche

PWS11520261128

Il prodotto KIP-1 è un sistema tensiometrico BLH NOBEL off center utilizzato per evitare rotture del prodotto ed inceppamenti dei macchinari con conseguenti fermate della produzione. Le celle di carico off center, trovano molteplici applicazioni, ad esempio nelle macchine tessili, nel converting, nei film plastici e negli avvolgitori in generale. KIP-1 garantisce un' elevata resistenza alla torsione contro le forze di coppia e al sovraccarico ed è semplice da installare. Il sistema tensiometrico KIP-1 BLH NOBEL off center possiede in dotazione 4 cavi conduttori schermati di 5 m.

| | |
|---|---|
| **Portata nominale PN:** | 10, 20 kN |
| **Errore combinato:** | ±0.1 % SN |
| **Ripetibilità:** | 0.02 % SN |
| **Sovraccarico di sicurezza:** | 100 % PN |
| **Sovraccarico massimo:** | 200 % PN |
| **Materiale:** | Acciaio inox |
| **Grado di protezione:** | IP 67 |
| **Temperatura di funzionamento:** | -40 ÷ + 80 (+ 100 opzionale) °C |
| **Effetto della temperatura sullo zero:** | ±0.005 % SN/°C |
| **Effetto della temperatura sull’uscita:** | ±0.005 % sull'uscita/ °C |
| **Sensibilità nominale SN:** | 1.020 mV/V |
| **Bilanciamento di zero:** | ±2 % SN |
| **Resistenza di isolamento:** | >4 G Ohm |
| **Resistenza di ingresso:** | 382 ±3 Ohm |
| **Resistenza di uscita:** | 350 ±3 Ohm |
| **Alimentazione consigliata:** | 10 Vcc/ca |
| **Massima tensione supportata:** | 18 Vcc/ca |
| **Tolleranza sensibilità nominale:** | ±0.25 |



Tutti i dati indicati possono essere soggetti a variazione senza preavviso.
Tutte le misure indicate sono espresse in millimetri (mm).

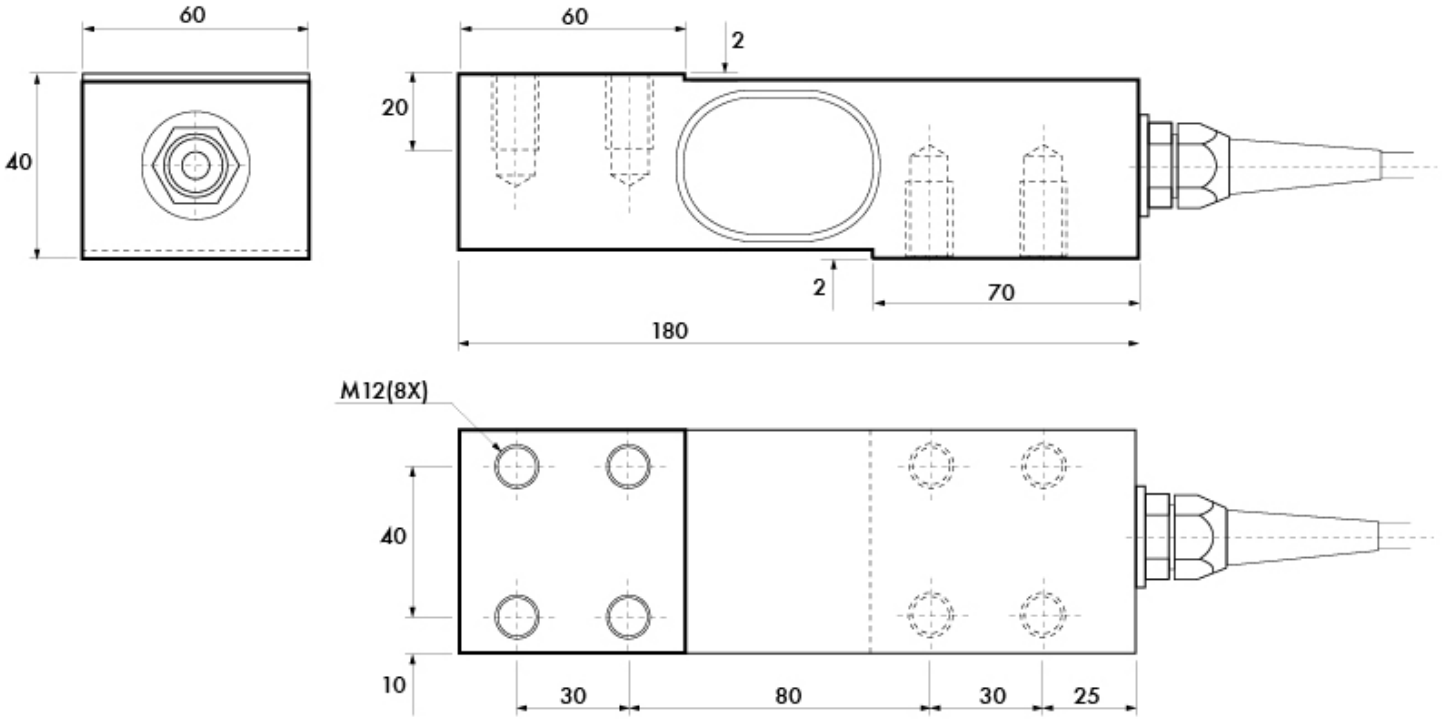


Tutti i dati indicati possono essere soggetti a variazione senza preavviso.
Tutte le misure indicate sono espresse in millimetri (mm).

# APPLICAZIONE TIPICA

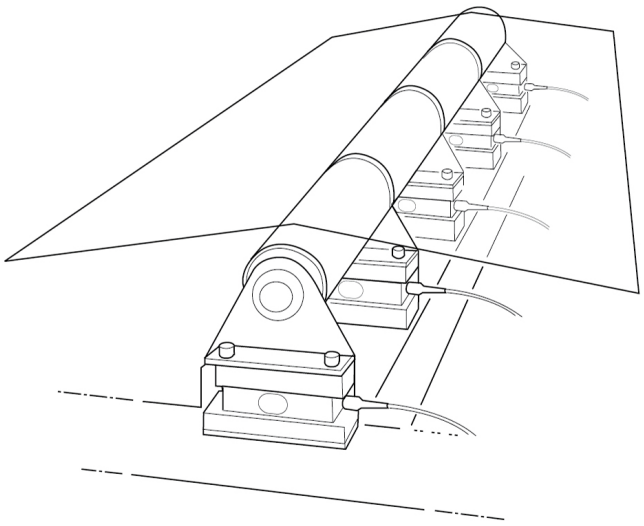

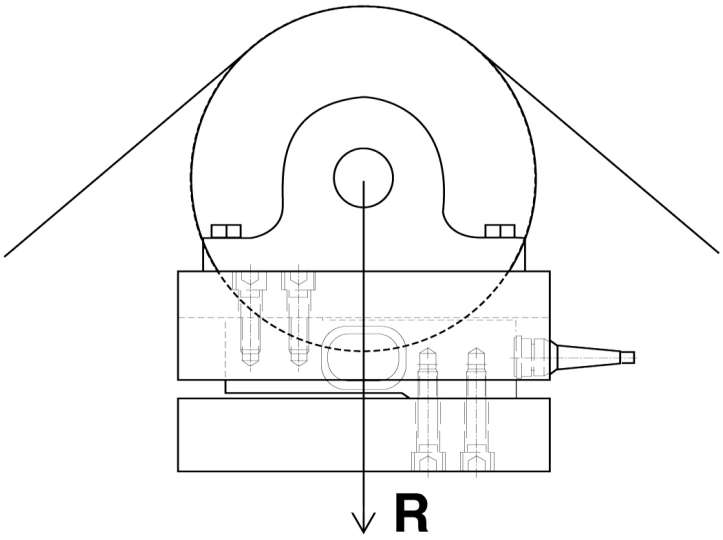


Tutti i dati indicati possono essere soggetti a variazione senza preavviso.
Tutte le misure indicate sono espresse in millimetri (mm).

**PAVONE SISTEMI S.R.L.**
Via Tiberio Bianchi 11/13/15, 20863 Concorezzo (MB)
**T** 039 9162656 **F** 039 9162675 **W** pavonesistemi.com/it
Sistemi di Pesatura Elettronica Industriale dal 1963