Controllo peso di fine linea **DLW**

Informazioni generali

PWS8520251215

Il prodotto DLW è una piattaforma di carico con nastro trasportatore motorizzato a tappeto con altezza e direzione regolabili. Il controllore di peso di fine linea DLW viene utilizzato laddove è necessario verificare che i prodotti rientrino in una tolleranza di peso ben definita. Il controllo peso di fine linea è la soluzione ideale per integrare linee di produzione e/o spedizione con un controllo peso che garantisca la qualità e la quantità del prodotto in uscita. Il prodotto permette di regolare la velocità del nastro ed è dotato di interruttore generale, fungo emergenza, pulsante di start/restart, allarme ottico/acustico, display grafico LCD retroilluminato e di 8 ingressi e 16 uscite per lo scambio di comandi sulla linea. Con DLW è possibile: programmare i tempi di attivazione allarme e di indicazione tolleranza, stampare ad ogni pesata con eventuale memorizzazione automatica, fermare il nastro, gestire l'espulsione automatica o manuale, correggere il peso, creare un report con data e ora di inizio e fine ciclo con statistica delle pesate eseguite. La macchine per il controllo peso di fine linea DLW possiede ruote posteriori di movimentazione e piedi di regolazione e fissaggio, fotocellula di presenza pacco e di fine pesata (per pesatura dinamica) di serie, con distanza di lettura regolabile e funzioni della tastiera configurabili secondo esigenze. Il prodotto DLW è versatile poiché adatto alla pesatura statica, dinamica, automatica e semiautomatica. Tra le diverse funzioni del prodotto troviamo: autozero dinamico o statico del nastro dopo un numero programmabile di pesate, pretara e ritardo di attivazione dell’espulsore programmabile per ogni articolo e calcolo automatico del tempo di pesata e di posizionamento pacco per ottimizzare il funzionamento del sistema.

Tutti i dati indicati possono essere soggetti a variazione senza preavviso.
Tutte le misure indicate sono espresse in millimetri (mm).

PAVONE SISTEMI S.R.L.
Via Tiberio Bianchi 11/13/15, 20863 Concorezzo (MB)
T 039 9162656 **F** 039 9162675 **W** pavonesistemi.com/it
Sistemi di Pesatura Elettronica Industriale dal 1963

Specifiche tecniche

PWS8520251215

Materiale:	struttura e telaio portante in acciaio verniciato o in acciaio inox IP65
Uscite logiche:	6 relè ausiliari -max 5A 220Vac
Porte seriali:	RS485, Ethernet
Alimentazione elettrica:	230 Vac 50 Hz
Memoria dati:	memoria dati permanente integrata, archivio di 1000 articoli con dettagli programmabili per ogni articolo.
Controllo tolleranza:	a target tramite archivio articoli con impostazione di 3 soglie di tolleranza, a soglie di peso programmabili con archivio articoli, a soglie di peso ad introduzione rapida
Lettura articolo:	tramite il codice a barre
Velocità del nastro trasportatore:	10 ÷ 27 m/min regolabile
Dimensioni del nastro trasportatore:	500 x 800 mm o 650 x 1000 mm
Portata del nastro:	6, 15, 30 Kg (27 colli al minuto)

Tutti i dati indicati possono essere soggetti a variazione senza preavviso.
Tutte le misure indicate sono espresse in millimetri (mm).

PAVONE SISTEMI S.R.L.
Via Tiberio Bianchi 11/13/15, 20863 Concorezzo (MB)
T 039 9162656 **F** 039 9162675 **W** pavonesistemi.com/it
Sistemi di Pesatura Elettronica Industriale dal 1963

Controllo peso di fine linea **DLW**

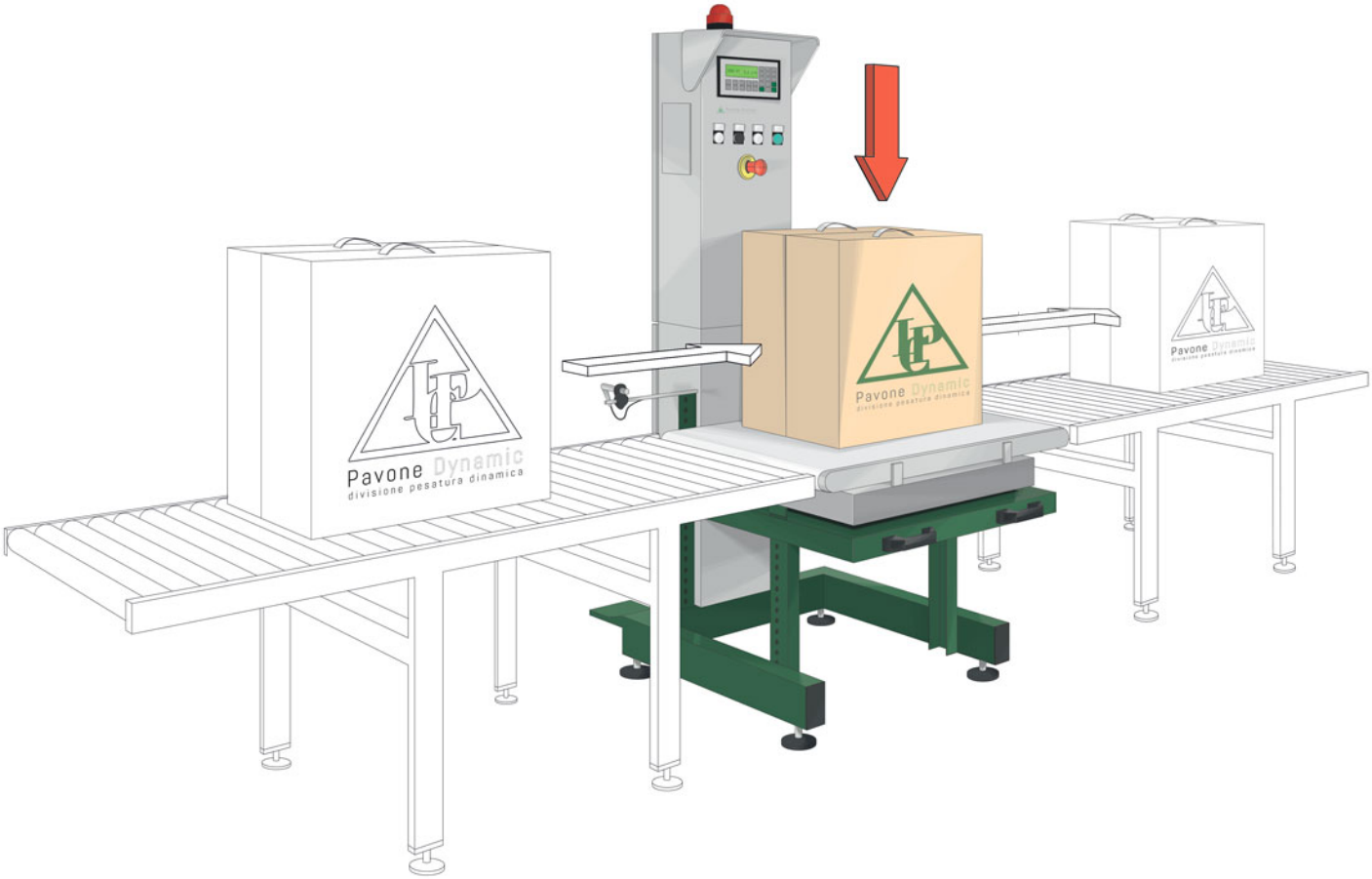

Tutti i dati indicati possono essere soggetti a variazione senza preavviso.
Tutte le misure indicate sono espresse in millimetri (mm).

PAVONE SISTEMI S.R.L.
Via Tiberio Bianchi 11/13/15, 20863 Concorezzo (MB)
T 039 9162656 **F** 039 9162675 **W** pavonesistemi.com/it
Sistemi di Pesatura Elettronica Industriale dal 1963

Controllo peso di fine linea **DLW**

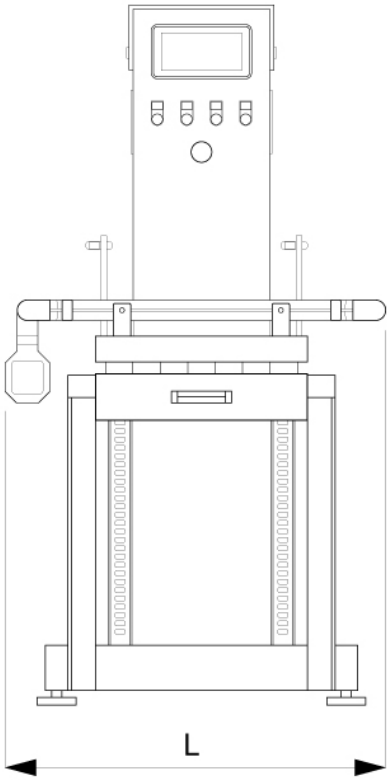

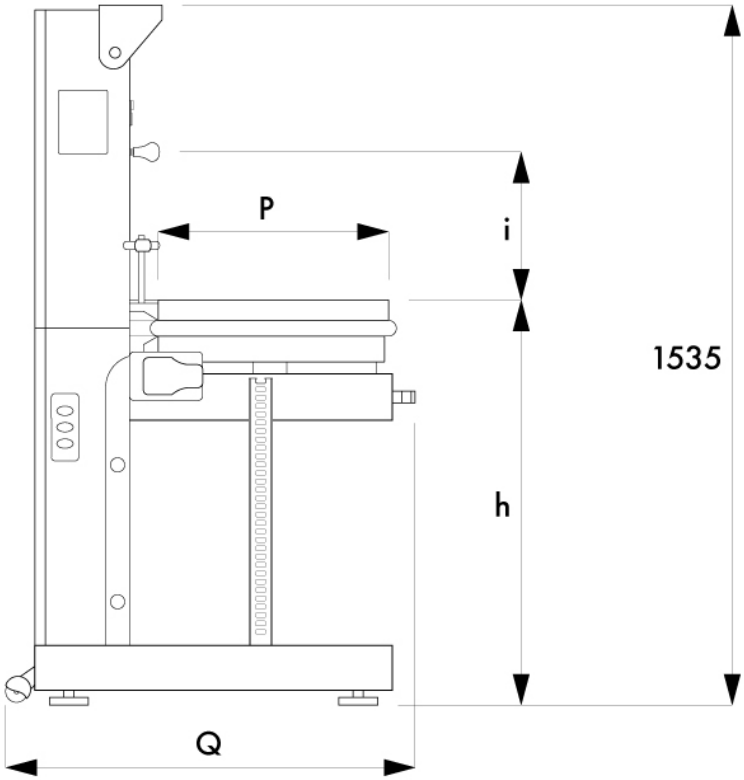

MODEL	Q	L	P	h
DLW 1	885	800	500	450-850
DLW 2	1030	1000	650	450-850

MODEL	CAPACITY kg	DIVISION g
DLW 1	6, 15 OR 30	2, 5 OR 10
DLW 2	15 OR 30	5 OR 10

Tutti i dati indicati possono essere soggetti a variazione senza preavviso.
Tutte le misure indicate sono espresse in millimetri (mm).

PAVONE SISTEMI S.R.L.
Via Tiberio Bianchi 11/13/15, 20863 Concorezzo (MB)
T 039 9162656 **F** 039 9162675 **W** pavonesistemi.com/it
Sistemi di Pesatura Elettronica Industriale dal 1963