Cella di carico Tedea **1022**

disponibile con certificazione • ATEX • OIML • NTEP • FM • IECEx

Informazioni generali

PWS34620260108

Il modello 1022 è una cella di carico off center a basso profilo progettata per il montaggio diretto su piattaforme di pesatura a basso costo. Le sue ridotte dimensioni fisiche, unite all'elevata precisione e alla struttura in alluminio, rendono questa cella di carico a basso costo ideale per diverse applicazioni. Il modello 1022 è disponibile in una gamma di dimensioni da 3 a 150 kg, omologata OIML R60 (4000d); da 20 a 150 kg, omologato OIML R60 (6000d); da 3 a 100 kg, approvato NTEP (5000d, singolo). La protezione ambientale secondo IP66 è fornita di serie. Per ambienti pericolosi, sono disponibili versioni approvate ATEX.

Prodotti correlati suggeriti

Un sistema di pesatura altamente performante deve essere accurato, perfettamente calibrato e manutenuto. Per migliorare le prestazioni della cella e ottimizzare il suo funzionamento potresti aver bisogno dei seguenti prodotti:

Trasmettitore di Peso DAT 1400

Indicatore di Peso MCT 1302

Tester 1008 TESTER 1008

Scatola di Giunzione CGS4-C

Tutti i dati indicati possono essere soggetti a variazione senza preavviso.
Tutte le misure indicate sono espresse in millimetri (mm).

PAVONE SISTEMI S.R.L.
Via Tiberio Bianchi 11/13/15, 20863 Concorezzo (MB)
T 039 9162656 **F** 039 9162675 **W** pavonesistemi.com/it
Sistemi di Pesatura Elettronica Industriale dal 1963

Specifiche tecniche

PWS34620260108

Portata Nominale (PN):	3, 5, 7, 10, 15, 20, 30, 35, 50, 100, 150, 200 kg
Sovraccarico massimo:	300 % RL
Materiale:	Alluminio
Grado di protezione:	IP66
Classe di precisione:	C3, C4
Temperatura compensata:	-10 ÷ +40°C
Temperatura di funzionamento:	-30 ÷ +70°C
Effetto della temperatura sullo zero:	±0.0014 % (NTEP); ±0.010 % (Non Approvato); ±0.0023 % (C3); ±0.0014 % (C4) RO/°C
Effetto della temperatura sull'uscita:	±0.0010 % (NTEP); ±0.0030 % (Non Approvato); ±0.0010 % (C3); ±0.00075 % (C4) RO/°C
Sensibilità nominale SN:	2 mV/V
Bilanciamento di zero:	±0.10 mV/V
Resistenza di isolamento:	> 2000 MOhm
Impedenza di ingresso:	415±15 Ohm
Tensione d'ingresso massima:	15 Vcc or Vca rms
Tensione di ingresso nominale:	10 Vcc or Vca rms
Lunghezza del cavo:	0.5 m
Piano di carico:	350x350
Impedenza d'uscita:	350±3 Ohm

Tutti i dati indicati possono essere soggetti a variazione senza preavviso.
Tutte le misure indicate sono espresse in millimetri (mm).

PAVONE SISTEMI S.R.L.
Via Tiberio Bianchi 11/13/15, 20863 Concorezzo (MB)
T 039 9162656 **F** 039 9162675 **W** pavonesistemi.com/it
Sistemi di Pesatura Elettronica Industriale dal 1963

Cella di carico Tedea **1022**

disponibile con certificazione • ATEX • OIML • NTEP • FM • IECEx

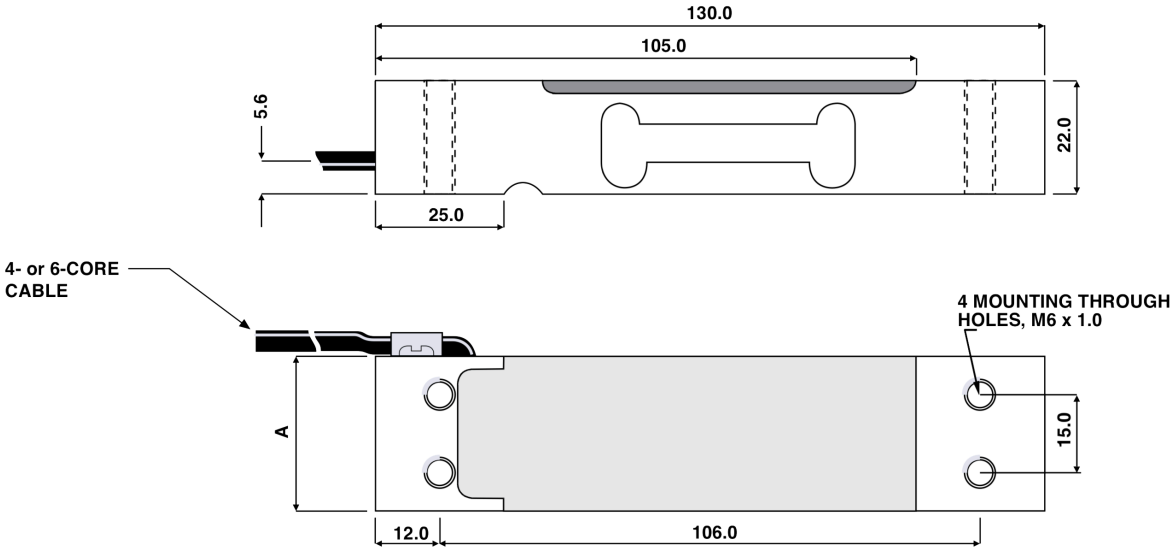

Wiring Schematic Diagram	
UNBALANCED BRIDGE CONFIGURATION	
+VE INPUT	Green
+VE OUTPUT	Red
-VE INPUT	Black
-VE OUTPUT	White
Balanced bridge available with 6 sense wires	

CAPACITY	A
3, 5, 7 kg	25.4
10, 15, 20, 30, 35, 50, 75 kg	30.0
35, 100, 150, 200 kg	40.0

Tutti i dati indicati possono essere soggetti a variazione senza preavviso.
Tutte le misure indicate sono espresse in millimetri (mm).

PAVONE SISTEMI S.R.L.
Via Tiberio Bianchi 11/13/15, 20863 Concorezzo (MB)
T 039 9162656 **F** 039 9162675 **W** pavonesistemi.com/it
Sistemi di Pesatura Elettronica Industriale dal 1963