# Cella di Carico a Taglio **PTS**

disponibile con certificazione • EAC • OIML • NTEP

## Informazioni generali

PWS1620251205

La cella di carico a taglio PTS, costruita in acciaio inox, ha eccellenti caratteristiche di precisione, linearità e creep ed è resistente ai carichi laterali superiori al 50% della portata nominale (PN). La cella PTS è stata progettata per la pesatura di serbatoi, tramogge, nastri, piattaforme, sistemi monocella, carichi sospesi e macchine per confezionamento automatico. La cella a taglio PTS viene impiegata solitamente nei settori alimentare, chimico, farmaceutico, della plastica e metallurgico. La cella di carico a taglio PTS possiede cavo schermato a 4 conduttori lungo 6 metri.

### Prodotti correlati suggeriti

Un sistema di pesatura altamente performante deve essere accurato, perfettamente calibrato e manutenuto. Per migliorare le prestazioni della cella e ottimizzare il suo funzionamento potresti aver bisogno dei seguenti prodotti:

**Trasmettitore di Peso** DAT 1400

**Indicatore di Peso** MCT 1302

**Accessorio di Montaggio** MKX ®

**Tester 1008** TESTER 1008

**Scatola di Giunzione** CGS4-C

**Cella di Carico a Doppio Taglio** DDR

Tutti i dati indicati possono essere soggetti a variazione senza preavviso.
Tutte le misure indicate sono espresse in millimetri (mm).

**PAVONE SISTEMI S.R.L.**
Via Tiberio Bianchi 11/13/15, 20863 Concorezzo (MB)
**T** 039 9162656 **F** 039 9162675 **W** pavonesistemi.com/it
Sistemi di Pesatura Elettronica Industriale dal 1963

# Specifiche tecniche

PWS1620251205

| | |
|---|---|
| **Portata Nominale (PN):** | 0.5, 1, 2, 5 t |
| **Errore combinato:** | ±0.023 % SN |
| **Ripetibilità:** | ±0.01 % SN |
| **Creep (30 minuti):** | ±0.02 % SN |
| **Sovraccarico di sicurezza:** | 150 % PN |
| **Sovraccarico massimo:** | 300 % PN |
| **Forza di serraggio senza carico:** | M12= 75Nm; M18= 500Nm |
| **Materiale:** | Acciaio inox |
| **Grado di protezione:** | IP67 |
| **Classe di precisione:** | 3000 OIML |
| **Flessione:** | 0.2 ÷ 1.4 mm |
| **Temperatura compensata:** | -10 ÷ +40°C |
| **Temperatura di funzionamento:** | -35 ÷ +65°C |
| **Effetto della temperatura sullo zero:** | ±0.018 % SN/10°C |
| **Effetto della temperatura sull'uscita:** | ±0.014 % sull'uscita/10°C |
| **Sensibilità nominale SN:** | 3 mV/V ± 0.008 |
| **Bilanciamento di zero:** | ±1 % SN |
| **Resistenza di isolamento:** | > 5000 MOhm |
| **Resistenza di ingresso:** | 350 ±3.5 Ohm |
| **Resistenza di uscita:** | 350 ±3.5 Ohm |
| **Alimentazione consigliata:** | 5 ÷ 12 Vcc/ca |

Tutti i dati indicati possono essere soggetti a variazione senza preavviso.
Tutte le misure indicate sono espresse in millimetri (mm).

**PAVONE SISTEMI S.R.L.**
Via Tiberio Bianchi 11/13/15, 20863 Concorezzo (MB)
**T** 039 9162656 **F** 039 9162675 **W** pavonesistemi.com/it
Sistemi di Pesatura Elettronica Industriale dal 1963

# Cella di Carico a Taglio **PTS**

disponibile con certificazione • EAC • OIML • NTEP

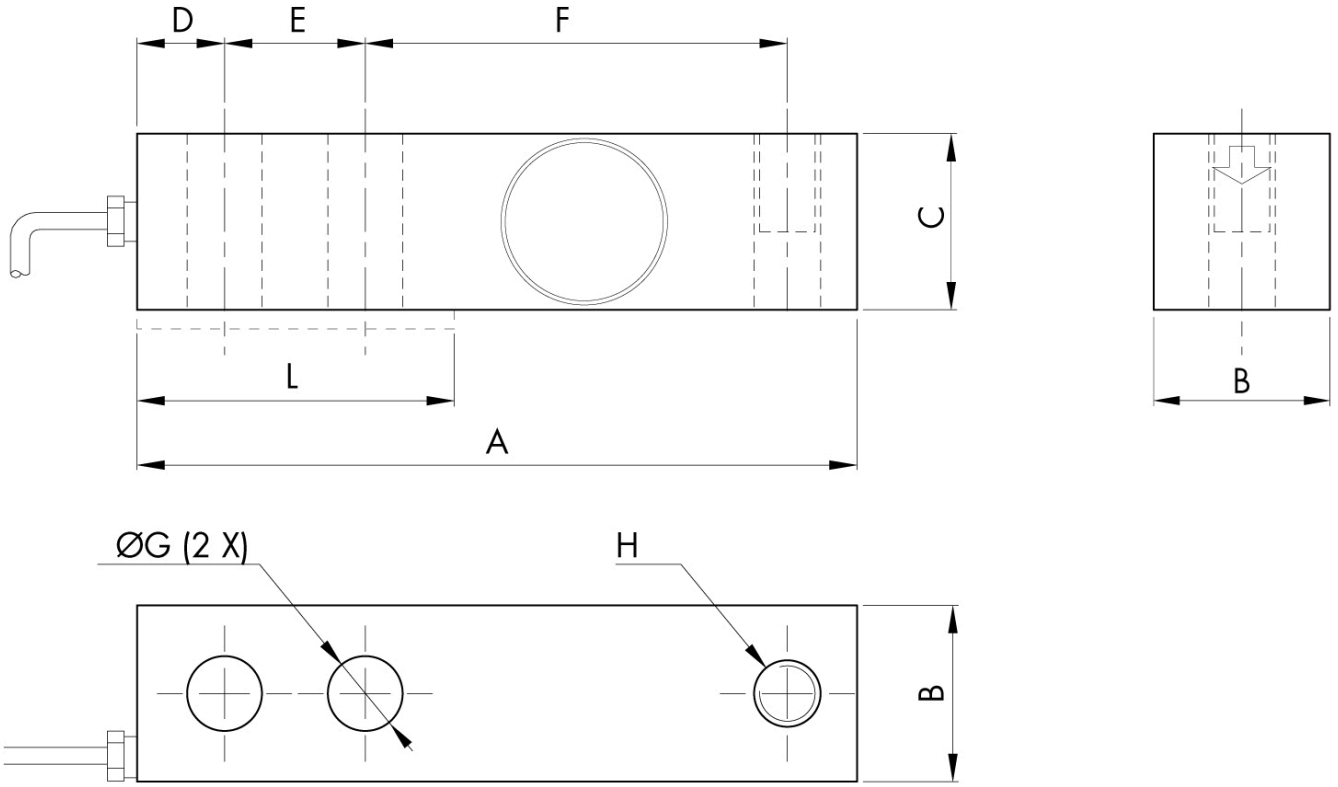


| Electrical Connections | |
|---|---|
| +Excitation | Red |
| -Excitation | Black |
| +Signal | Green |
| -Signal | White |
| Shield | Cable Shield |

| CAPACITY kg | 500-2000 | 5000 |
|---|---|---|
| A | 130 | 171 |
| B | 31.32 | 36.8 |
| C | 31.32 | 36.8 |
| D | 15.7 | 19.05 |
| E | 25.4 | 38.1 |
| F | 76.2 | 95.25 |
| G | 13.4 | 20.65 |
| H | M12x1.75 | M20x2.5 |
| L | 57 | 76 |

Tutti i dati indicati possono essere soggetti a variazione senza preavviso.
Tutte le misure indicate sono espresse in millimetri (mm).

**PAVONE SISTEMI S.R.L.**
Via Tiberio Bianchi 11/13/15, 20863 Concorezzo (MB)
**T** 039 9162656 **F** 039 9162675 **W** pavonesistemi.com/it
Sistemi di Pesatura Elettronica Industriale dal 1963