Cella di Carico Off Center **U2D1**

disponibile con certificazione • EAC • OIML

Informazioni generali

PWS4520251215

La cella di carico off center U2D1 è insensibile ai pesi fuoricentro ed è particolarmente idonea per la costruzione di bilance elettroniche industriali e da banco, contapezzi e macchine confezionatrici. La cella single point U2D1 garantisce elevata precisione e massima affidabilità a lunga durata. La cella U2D1 possiede cavo schermato a 4 conduttori lungo 30 cm e piatto con dimensioni massime pari a 400 x 600 mm.

Prodotti correlati suggeriti

Un sistema di pesatura altamente performante deve essere accurato, perfettamente calibrato e manutenuto. Per migliorare le prestazioni della cella e ottimizzare il suo funzionamento potresti aver bisogno dei seguenti prodotti:

Trasmettitore di Peso UWT 6008

Trasmettitore di Peso DAT 1400

Indicatore di Peso MCT 1302

Tester 1008 TESTER 1008

Cella di Carico Off Center CB004

Scatola di Giunzione CGS4-C

Tutti i dati indicati possono essere soggetti a variazione senza preavviso.
Tutte le misure indicate sono espresse in millimetri (mm).

PAVONE SISTEMI S.R.L.
Via Tiberio Bianchi 11/13/15, 20863 Concorezzo (MB)
T 039 9162656 **F** 039 9162675 **W** pavonesistemi.com/it
Sistemi di Pesatura Elettronica Industriale dal 1963

Specifiche tecniche

PWS4520251215

Portata nominale (PN):	3, 6, 10, 15, 20, 25, 50, 100 Kg
Ripetibilità:	±0.02 % SN
Creep (20 minuti):	±0,02 % SN
Non linearità del fondo scala:	< ±0.0125 % SN
Sovraccarico di sicurezza:	200 % PN
Sovraccarico massimo:	300 % PN
Materiale:	Lega di alluminio
Grado di protezione:	IP40
Flessione:	0.38 ÷ 0.56 mm
Temperatura compensata:	-10 ÷ +50 °C
Temperatura di funzionamento:	-10 ÷ +50 °C
Effetto della temperatura sullo zero:	±0.004 % SN/°C
Effetto della temperatura sull'uscita:	±0.0012 % carico/°C
Sensibilità nominale SN:	2 mV/V ±0.2
Bilanciamento di zero:	< ±0.1 mV/V
Resistenza di isolamento:	> 2000 MOhm
Resistenza di ingresso:	400 ÷ 450 Ohm
Resistenza di uscita:	345 ÷ 355 Ohm
Alimentazione consigliata:	5 ÷ 12 Vcc/ca

Tutti i dati indicati possono essere soggetti a variazione senza preavviso.
Tutte le misure indicate sono espresse in millimetri (mm).

PAVONE SISTEMI S.R.L.
Via Tiberio Bianchi 11/13/15, 20863 Concorezzo (MB)
T 039 9162656 **F** 039 9162675 **W** pavonesistemi.com/it
Sistemi di Pesatura Elettronica Industriale dal 1963

Cella di Carico Off Center **U2D1**

disponibile con certificazione • EAC • OIML

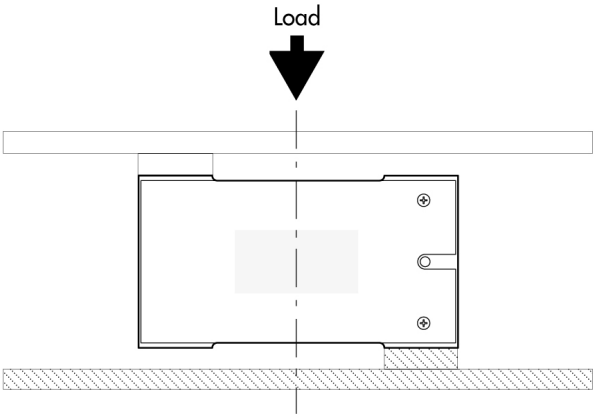

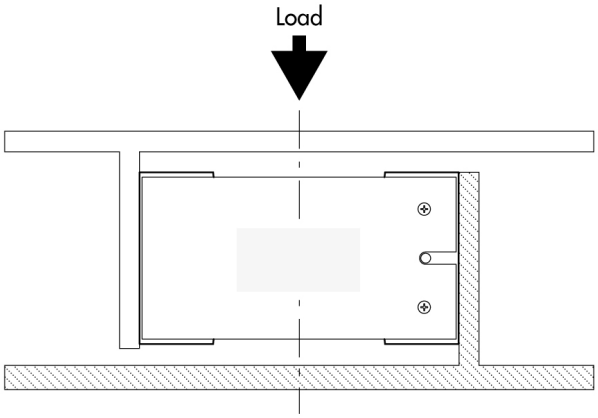

Electrical Connection	
+Excitation	Red
-Excitation	White
+Signal	Green
-Signal	Blue

To Know
Error is within 0.02% SN applied with 1/2 of capacity at the position of 150mm of eccentricity
The center of loading plate and the center of the load cell should be the same position

Tutti i dati indicati possono essere soggetti a variazione senza preavviso.
Tutte le misure indicate sono espresse in millimetri (mm).

PAVONE SISTEMI S.R.L.
Via Tiberio Bianchi 11/13/15, 20863 Concorezzo (MB)
T 039 9162656 **F** 039 9162675 **W** pavonesistemi.com/it
Sistemi di Pesatura Elettronica Industriale dal 1963

Cella di Carico Off Center **U2D1**

disponibile con certificazione • EAC • OIML

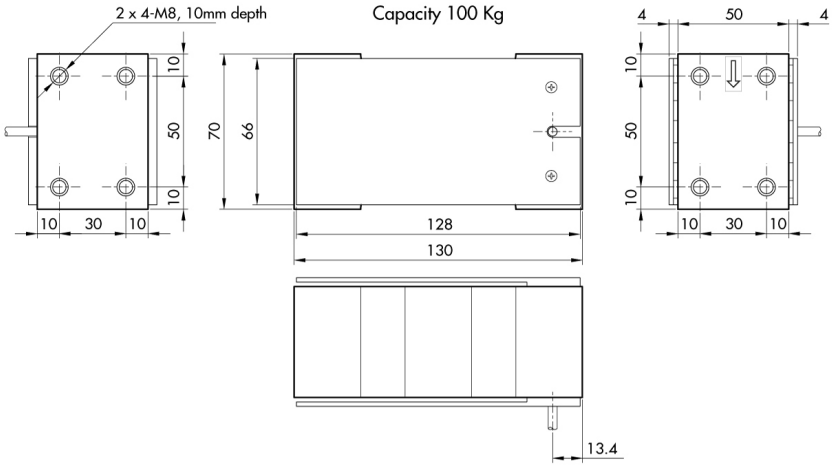

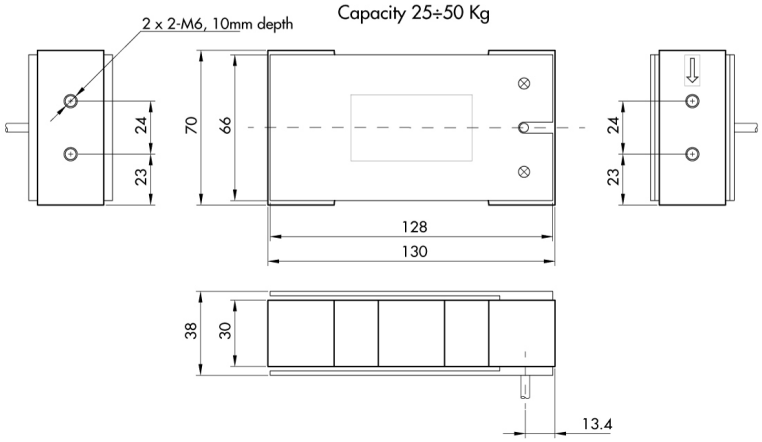

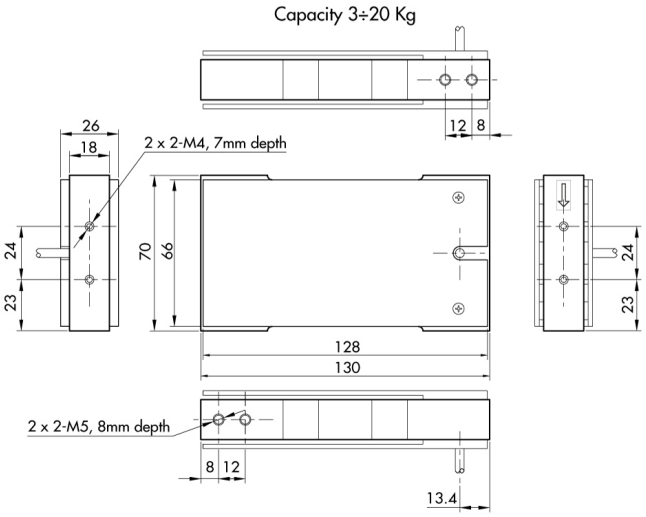

Tutti i dati indicati possono essere soggetti a variazione senza preavviso.
Tutte le misure indicate sono espresse in millimetri (mm).

PAVONE SISTEMI S.R.L.
Via Tiberio Bianchi 11/13/15, 20863 Concorezzo (MB)
T 039 9162656 **F** 039 9162675 **W** pavonesistemi.com/it
Sistemi di Pesatura Elettronica Industriale dal 1963