Cella di Carico Off Center **SPI**

Informazioni generali

PWS16520261125

La cella di carico off center SPI, costruita in acciaio inox, è robusta e precisa e possiede in dotazione un cavo schermato a 6 conduttori lungo 6 metri per la connessione elettrica. La cella single point SPI è l'ideale per piattaforme monocella di grandi dimensioni e garantisce precisione in qualsiasi posizione l'oggetto venga caricato. La cella SPI viene impiegata nel settore del packaging alimentare e per la costruzione di bilance monocella.



Prodotti correlati suggeriti

Un sistema di pesatura altamente performante deve essere accurato, perfettamente calibrato e manutenuto. Per migliorare le prestazioni della cella e ottimizzare il suo funzionamento potresti aver bisogno dei seguenti prodotti:

Tester 1008 TESTER 1008

Scatola di Giunzione CGS4-C

MC 353

Strumento di Dosaggio MCT 1302 Batch

Tutti i dati indicati possono essere soggetti a variazione senza preavviso.
Tutte le misure indicate sono espresse in millimetri (mm).

Specifiche tecniche

PWS16520261125

Portata nominale (PN):	10, 30, 50, 100, 200 Kg
Errore combinato:	< ±0.03 % SN
Ripetibilità:	< ±0.02 % SN
Creep (30 minuti):	±0.03 % SN
Sovraccarico di sicurezza:	150 % PN
Sovraccarico massimo:	300 % PN
Materiale:	Acciaio inox AISI 420
Grado di protezione:	IP67
Flessione:	0.5 mm
Temperatura compensata:	-10 ÷ +40 °C
Temperatura di funzionamento:	-20 ÷ +60 °C
Effetto della temperatura sullo zero:	< ±0.0025 % SN/°C
Effetto della temperatura sull'uscita:	< ±0.0025 % SN/°C
Sensibilità nominale SN:	2 mV/V ±10 %
Bilanciamento di zero:	±1 % SN
Resistenza di isolamento:	> 2000 MOhm
Resistenza di ingresso:	385 ±30 Ohm
Resistenza di uscita:	350 Ohm ±3
Alimentazione consigliata:	5 ÷ 12 Vcc/ca

Tutti i dati indicati possono essere soggetti a variazione senza preavviso.
Tutte le misure indicate sono espresse in millimetri (mm).

Cella di Carico Off Center **SPI**

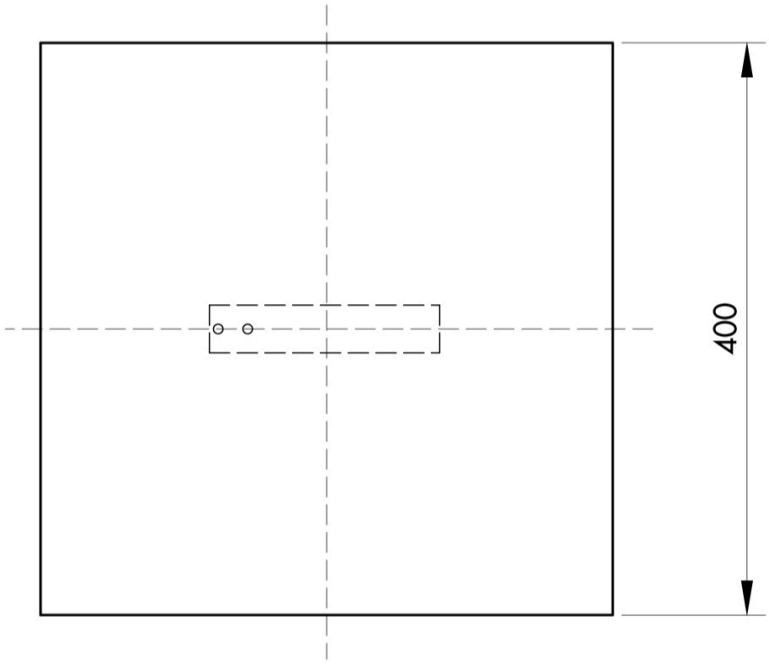

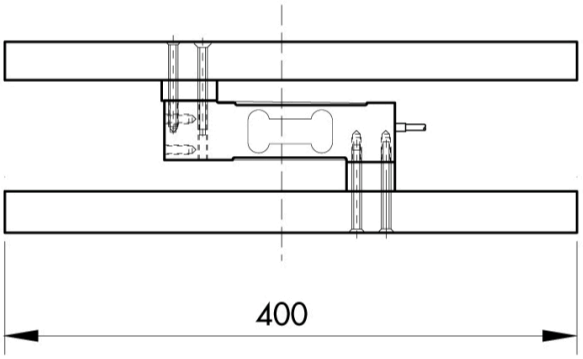

Electrical Connection	
+ Excitation	Red
- Excitation	Black
+ Sense	Blue
- Sense	Yellow
+ Signal	Green
- Signal	White
Shield	Cable Shield

Error is within 0.02% SN applied with 1/2 of capacity at the position of 200mm of eccentricity

The center of loading plate and also the center of the load cell should be the same position

Tutti i dati indicati possono essere soggetti a variazione senza preavviso.
Tutte le misure indicate sono espresse in millimetri (mm).

Cella di Carico Off Center **SPI**

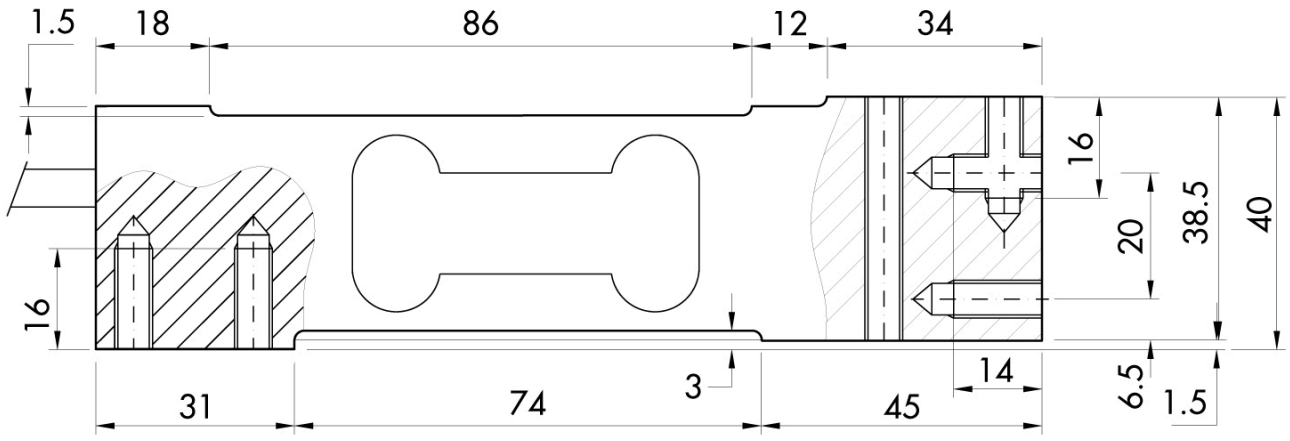

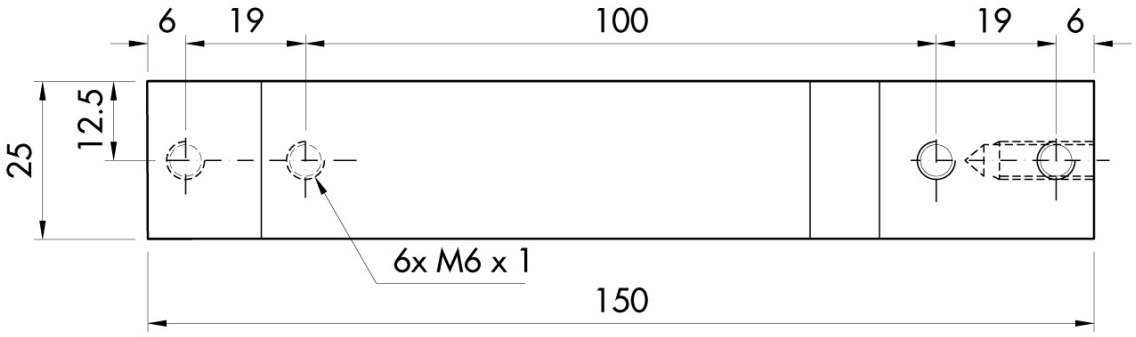

Tutti i dati indicati possono essere soggetti a variazione senza preavviso.
Tutte le misure indicate sono espresse in millimetri (mm).

PAVONE SISTEMI S.R.L.
Via Tiberio Bianchi 11/13/15, 20863 Concorezzo (MB)
T 039 9162656 **F** 039 9162675 **W** pavonesistemi.com/it
Sistemi di Pesatura Elettronica Industriale dal 1963