Cella di Carico Off Center **PSUP12**

disponibile con certificazione • ATEX

Informazioni generali

PWS27620261125

La cella di carico off center PSUP12, costruita in alluminio, ha un ottimo rapporto qualità prezzo ed è ideale per ogni tipo di piattaforma, in particolare per le piattaforme monocella di grandi dimensioni. La cella single point PSUP12 mantiene precisione in qualsiasi posizione l'oggetto venga caricato e ciò risolve le problematiche che solitamente si presentano nei sistemi di pesatura se l'oggetto non grava esattamente sul centro della cella. É possibile personalizzare la cella su richiesta.



Tutti i dati indicati possono essere soggetti a variazione senza preavviso.
Tutte le misure indicate sono espresse in millimetri (mm).

Cella di Carico Off Center **PSUP12**

disponibile con certificazione • ATEX

Specifiche tecniche

PWS27620261125

Portata nominale (PN):	5, 7, 10, 15, 30, 50, 90 Kg
Ripetibilità:	±0,02 % PN
Creep (30 minuti):	±0,03 % PN
Non linearità del fondo scala:	±0,02 % PN
Sovraccarico massimo:	150 % PN
Carico Minimo:	0 % PN
Flessione:	< 1 mm
Temperatura di funzionamento:	-20 ÷ +60°C
Temperatura di stoccaggio:	-20 ÷ +60 °C
Effetto della temperatura sullo zero:	±0,025 % SN/°C
Effetto della temperatura sull'uscita:	±0,025 % SN/°C
Sensibilità nominale SN:	2 mV/V
Resistenza di isolamento:	> 2000 MW
Resistenza di ingresso:	410 ±15 % Ohm
Resistenza di uscita:	350 ±3 Ohm
Alimentazione elettrica:	10 V
Massima tensione supportata:	15 V
Lunghezza del cavo:	3 m
Isteresi:	±0,02 % PN
Carico di rottura:	200 % PN
Tolleranza di zero:	±2 % SN
Tolleranza uscita:	±10 % PN
Carico trasversale:	100 % PN
Gradiente Termico:	< 5 K/h

Tutti i dati indicati possono essere soggetti a variazione senza preavviso.
Tutte le misure indicate sono espresse in millimetri (mm).

Cella di Carico Off Center **PSUP12**

disponibile con certificazione • ATEX

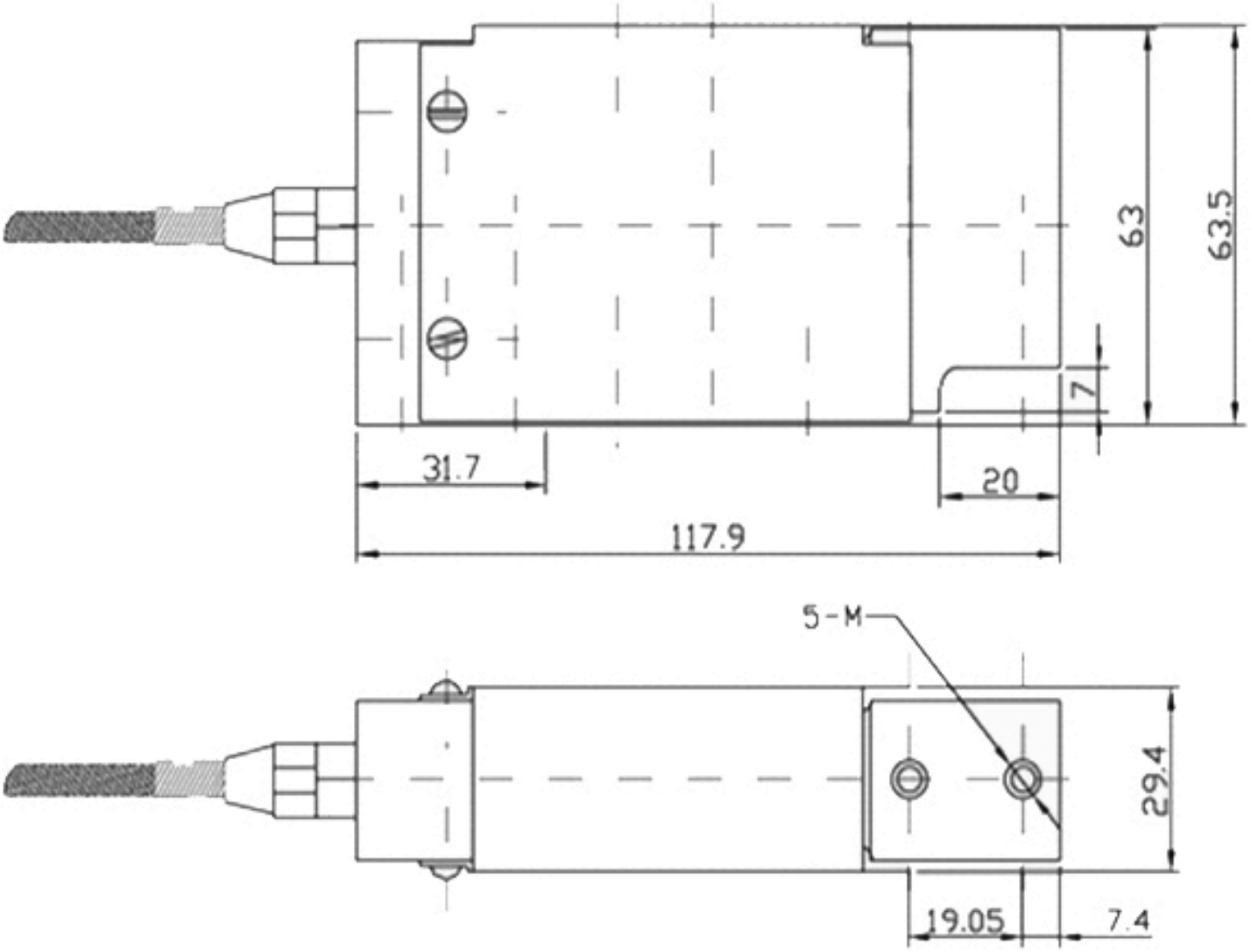

Tutti i dati indicati possono essere soggetti a variazione senza preavviso.
Tutte le misure indicate sono espresse in millimetri (mm).

PAVONE SISTEMI S.R.L.
Via Tiberio Bianchi 11/13/15, 20863 Concorezzo (MB)
T 039 9162656 **F** 039 9162675 **W** pavonesistemi.com/it
Sistemi di Pesatura Elettronica Industriale dal 1963