Cella di Carico Off Center **PSLQ**

disponibile con certificazione • OIML • NTEP

Informazioni generali

PWS25820261125

La cella di carico off center PSLQ, costruita in lega d'alluminio, è ideale per ogni tipo di piattaforma, in particolare per piattaforme monocella di grandi dimensioni. La cella di carico PSLQ mantiene precisione in qualsiasi posizione l'oggetto venga caricato e ciò risolve le problemache che solitamente si presentano nei sistemi di pesatura se l'oggetto non grava esattamente sul centro della cella. Sono disponibili funzioni opzionali e personalizzazione del prodotto. La cella di carico off center PSLQ possiede cavo schermato a 6 conduttori lungo 3 metri.



Tutti i dati indicati possono essere soggetti a variazione senza preavviso.
Tutte le misure indicate sono espresse in millimetri (mm).

PAVONE SISTEMI S.R.L.
Via Tiberio Bianchi 11/13/15, 20863 Concorezzo (MB)
T 039 9162656 **F** 039 9162675 **W** pavonesistemi.com/it
Sistemi di Pesatura Elettronica Industriale dal 1963

Specifiche tecniche

PWS25820261125

Portata nominale (PN):	50, 100, 150, 200, 250 Kg
Errore combinato:	< ±0.0230 % PN
Ripetibilità:	±0.01 % SN
Creep (30 minuti):	±0.02 % SN
Sovraccarico di sicurezza:	150 % PN
Sovraccarico massimo:	300 % PN
Flessione:	0.2 ÷ 1.4 mm
Temperatura compensata:	-10 ÷ +40 °C
Temperatura di funzionamento:	-20 ÷ + 50°C
Temperatura di stoccaggio:	-40 ÷ +70°C
Effetto della temperatura sullo zero:	±0.018 % SN/10°C
Effetto della temperatura sull'uscita:	±0.014 % sull'uscita/10°C
Bilanciamento di zero:	< ±2.0 % Fondo scala
Resistenza di isolamento:	>5000 (a 50Vcc)
Resistenza di ingresso:	406 ±6 Ohm
Resistenza di uscita:	350 ±3 Ohm
Alimentazione consigliata:	5 ÷ 12 Vcc/ca
Massima tensione supportata:	18 V

Tutti i dati indicati possono essere soggetti a variazione senza preavviso.
Tutte le misure indicate sono espresse in millimetri (mm).

Cella di Carico Off Center **PSLQ**

disponibile con certificazione • OIML • NTEP

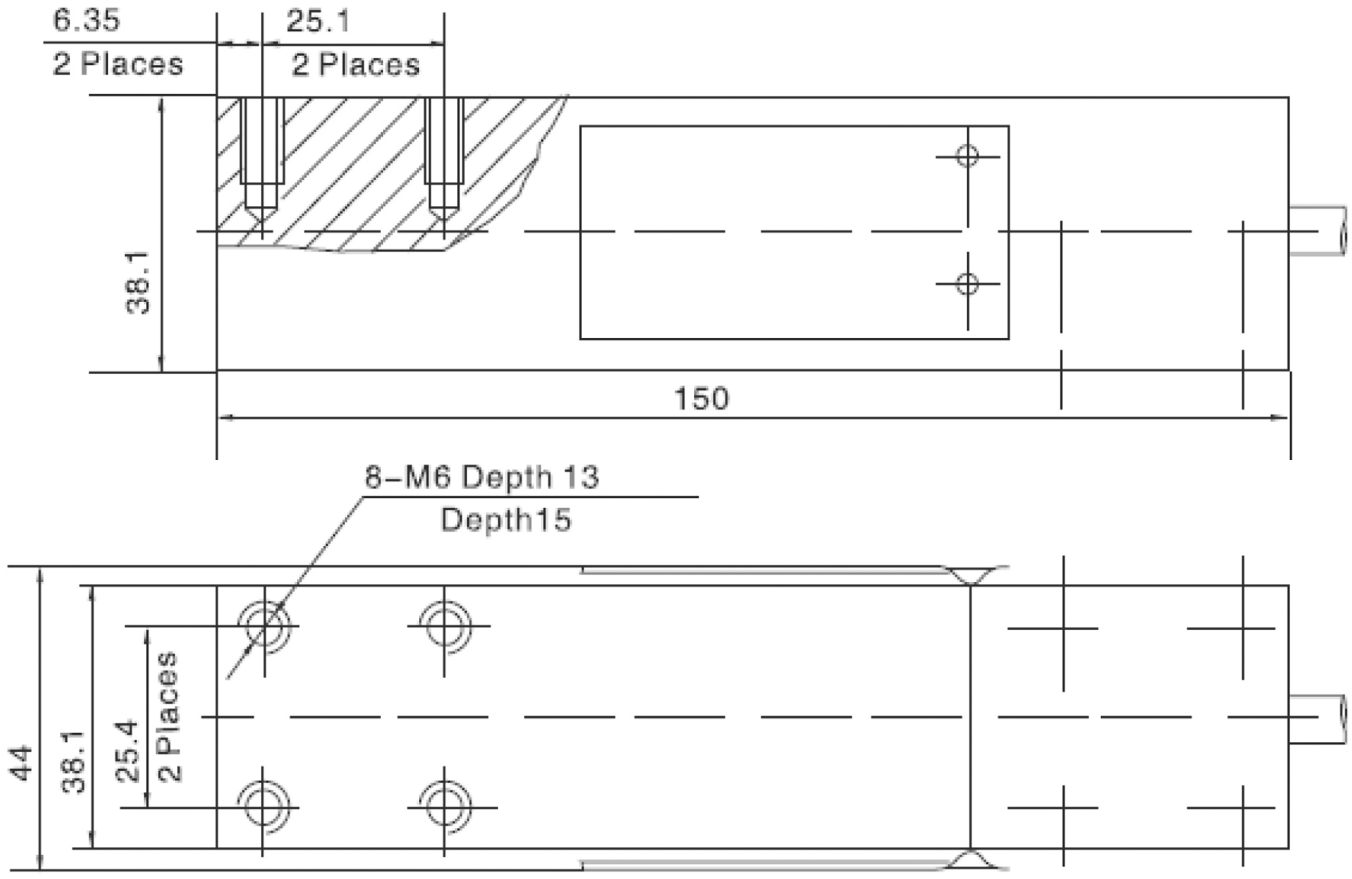

Tutti i dati indicati possono essere soggetti a variazione senza preavviso.
Tutte le misure indicate sono espresse in millimetri (mm).

PAVONE SISTEMI S.R.L.
Via Tiberio Bianchi 11/13/15, 20863 Concorezzo (MB)
T 039 9162656 **F** 039 9162675 **W** pavonesistemi.com/it
Sistemi di Pesatura Elettronica Industriale dal 1963

Cella di Carico Off Center **PSLQ**

disponibile con certificazione • OIML • NTEP

6-wire diagram

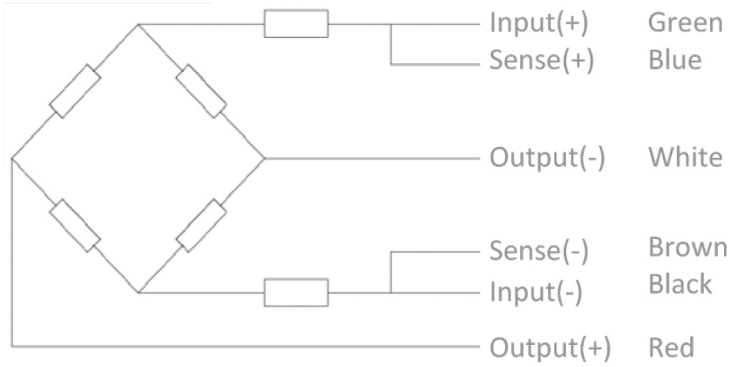

Tutti i dati indicati possono essere soggetti a variazione senza preavviso.
Tutte le misure indicate sono espresse in millimetri (mm).

PAVONE SISTEMI S.R.L.
Via Tiberio Bianchi 11/13/15, 20863 Concorezzo (MB)
T 039 9162656 **F** 039 9162675 **W** pavonesistemi.com/it
Sistemi di Pesatura Elettronica Industriale dal 1963