Cella di Carico Off Center **PSBM6A**

disponibile con certificazione • EAC • ATEX • OIML

Informazioni generali

PWS15620251205

La cella di carico off center PSBM6A è costruita in acciaio inox, è ermeticamente sigillata e possiede cavo schermato in dotazione a 6 conduttori lungo 6 metri. É adatta a piattaforme, bilance a nastro, macchine d'imballaggio, ecc. Le dimensioni massime della cella di carico single point PSBM6A possono arrivare a 350 x 350 mm.

Prodotti correlati suggeriti

Un sistema di pesatura altamente performante deve essere accurato, perfettamente calibrato e manutenuto. Per migliorare le prestazioni della cella e ottimizzare il suo funzionamento potresti aver bisogno dei seguenti prodotti:

Cella di Carico Off Center C2G1

Cella di Carico Off Center CB004

Cella di Carico Off Center CB14

Cella di Carico Off Center U2D1

Tutti i dati indicati possono essere soggetti a variazione senza preavviso.
Tutte le misure indicate sono espresse in millimetri (mm).

PAVONE SISTEMI S.R.L.
Via Tiberio Bianchi 11/13/15, 20863 Concorezzo (MB)
T 039 9162656 **F** 039 9162675 **W** pavonesistemi.com/it
Sistemi di Pesatura Elettronica Industriale dal 1963

Specifiche tecniche

PWS15620251205

Portata nominale (PN):	6, 12, 30, 60 Kg
Errore combinato:	±0.023 % SN
Ripetibilità:	±0.01 % SN
Creep (30 minuti):	±0.02 % SN
Sovraccarico di sicurezza:	150 % PN
Sovraccarico massimo:	300 % PN
Materiale:	Acciaio inox
Grado di protezione:	IP68
Flessione:	0.2 ÷ 1.4 mm
Temperatura compensata:	-10 ÷ +40 °C
Temperatura di funzionamento:	-35 ÷ + 65 °C
Effetto della temperatura sullo zero:	±0.018 % SN/10°C
Effetto della temperatura sull'uscita:	±0.014 % sull'uscita/10°C
Sensibilità nominale SN:	2.0 mV/V ±0.2
Bilanciamento di zero:	< ±1.5 % Fondo scala
Resistenza di isolamento:	> 5000 Ohm
Resistenza di ingresso:	400 ±20 Ohm
Resistenza di uscita:	350 ±3.5 Ohm
Alimentazione consigliata:	5 ÷ 12 Vcc/ca

Tutti i dati indicati possono essere soggetti a variazione senza preavviso.
Tutte le misure indicate sono espresse in millimetri (mm).

PAVONE SISTEMI S.R.L.
Via Tiberio Bianchi 11/13/15, 20863 Concorezzo (MB)
T 039 9162656 **F** 039 9162675 **W** pavonesistemi.com/it
Sistemi di Pesatura Elettronica Industriale dal 1963

Cella di Carico Off Center **PSBM6A**

disponibile con certificazione • EAC • ATEX • OIML

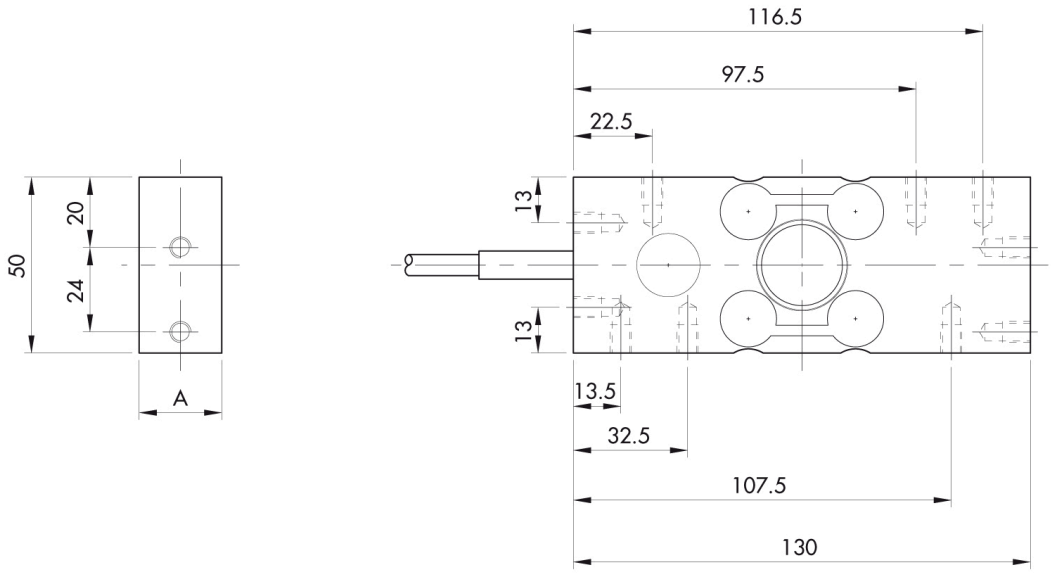

CAPACITY	6Kg	12Kg	30Kg	60Kg
A in mm	18.5	18.5	18.5	23.5

All threads are M6x1 8mm deep

Standard with 6 conductor shielded cable

Standard cable length is 6 m

Shield is not connected to load cell element

Different cable type or length are available on customers request

Tutti i dati indicati possono essere soggetti a variazione senza preavviso.
Tutte le misure indicate sono espresse in millimetri (mm).

PAVONE SISTEMI S.R.L.
Via Tiberio Bianchi 11/13/15, 20863 Concorezzo (MB)
T 039 9162656 **F** 039 9162675 **W** pavonesistemi.com/it
Sistemi di Pesatura Elettronica Industriale dal 1963