# Cella di Carico Off Center **PSBM6A**

disponibile con certificazione • ATEX • OIML

## Informazioni generali

PWS15620261123

La cella di carico off center PSBM6A è costruita in acciaio inox, è ermeticamente sigillata e possiede cavo schermato in dotazione a 6 conduttori lungo 6 metri. É adatta a piattaforme, bilance a nastro, macchine d'imballaggio, ecc. Le dimensioni massime della cella di carico single point PSBM6A possono arrivare a 350 x 350 mm.



### Prodotti correlati suggeriti

Un sistema di pesatura altamente performante deve essere accurato, perfettamente calibrato e manutenuto. Per migliorare le prestazioni della cella e ottimizzare il suo funzionamento potresti aver bisogno dei seguenti prodotti:

**Cella di Carico Off Center** C2G1

**Cella di Carico Off Center** CB004

**Cella di Carico Off Center** CB14

**Cella di Carico Off Center** U2D1

Tutti i dati indicati possono essere soggetti a variazione senza preavviso.
Tutte le misure indicate sono espresse in millimetri (mm).

# Cella di Carico Off Center **PSBM6A**

disponibile con certificazione • ATEX • OIML

## Specifiche tecniche

PWS15620261123

| | |
|---|---|
| **Portata nominale (PN):** | 6, 12, 30, 60 Kg |
| **Errore combinato:** | ±0.023 % SN |
| **Ripetibilità:** | ±0.01 % SN |
| **Creep (30 minuti):** | ±0.02 % SN |
| **Sovraccarico di sicurezza:** | 150 % PN |
| **Sovraccarico massimo:** | 300 % PN |
| **Materiale:** | Acciaio inox |
| **Grado di protezione:** | IP68 |
| **Flessione:** | 0.2 ÷ 1.4 mm |
| **Temperatura compensata:** | -10 ÷ +40 °C |
| **Temperatura di funzionamento:** | -35 ÷ + 65 °C |
| **Effetto della temperatura sullo zero:** | ±0.018 % SN/10°C |
| **Effetto della temperatura sull'uscita:** | ±0.014 % sull'uscita/10°C |
| **Sensibilità nominale SN:** | 2.0 mV/V ±0.2 |
| **Bilanciamento di zero:** | < ±1.5 % Fondo scala |
| **Resistenza di isolamento:** | > 5000 Ohm |
| **Resistenza di ingresso:** | 400 ±20 Ohm |
| **Resistenza di uscita:** | 350 ±3.5 Ohm |
| **Alimentazione consigliata:** | 5 ÷ 12 Vcc/ca |

Tutti i dati indicati possono essere soggetti a variazione senza preavviso.
Tutte le misure indicate sono espresse in millimetri (mm).

**PAVONE SISTEMI S.R.L.**
Via Tiberio Bianchi 11/13/15, 20863 Concorezzo (MB)
**T** 039 9162656 **F** 039 9162675 **W** pavonesistemi.com/it
Sistemi di Pesatura Elettronica Industriale dal 1963

# Cella di Carico Off Center **PSBM6A**

disponibile con certificazione • ATEX • OIML

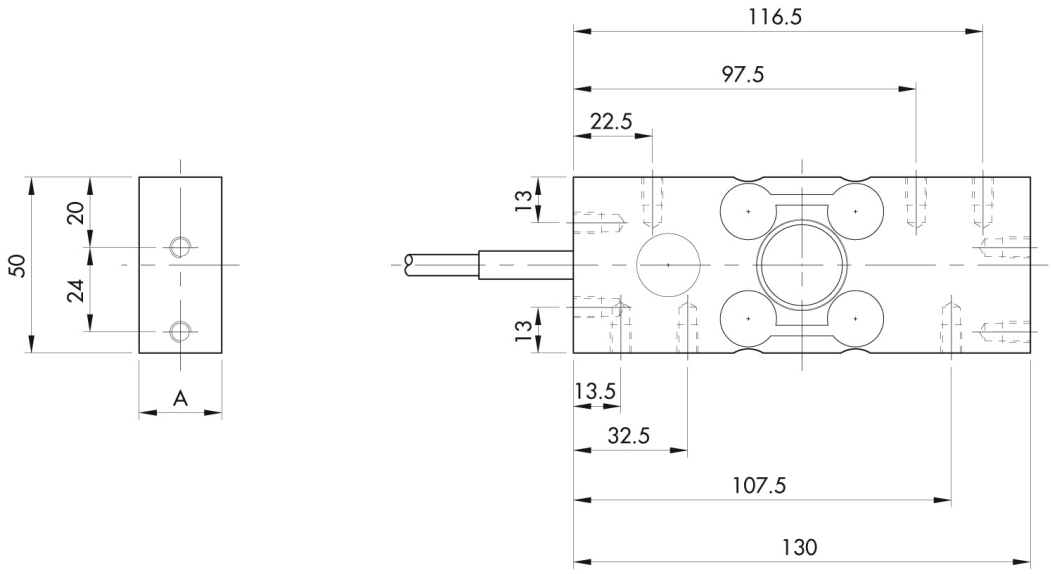


| CAPACITY | 6Kg | 12Kg | 30Kg | 60Kg |
|---|---|---|---|---|
| A in mm | 18.5 | 18.5 | 18.5 | 23.5 |

All threads are M6x1 8mm deep

Standard with 6 conductor shielded cable

Standard cable length is 6 m

Shield is not connected to load cell element

Different cable type or length are available on customers request

Tutti i dati indicati possono essere soggetti a variazione senza preavviso.
Tutte le misure indicate sono espresse in millimetri (mm).

**PAVONE SISTEMI S.R.L.**
Via Tiberio Bianchi 11/13/15, 20863 Concorezzo (MB)
**T** 039 9162656 **F** 039 9162675 **W** pavonesistemi.com/it
Sistemi di Pesatura Elettronica Industriale dal 1963