Cella di Carico Off Center **PS19**

disponibile con certificazione • ATEX • OIML

Informazioni generali

PWS3920261125

La cella di carico off center PS19 è costruita in acciaio inox ed è stata progettata per la costruzione di bilance per apparecchiature elettromedicali e per i sistemi di dosaggio. La cella single point PS19 può essere personalizzata: la portata di carico può variare da 250 kg a 400 kg e le dimensioni del piatto possono variare da 600 x 600 mm a 800 x 800 mm per le celle con una alta capacità di carico.



Prodotti correlati suggeriti

Un sistema di pesatura altamente performante deve essere accurato, perfettamente calibrato e manutenuto. Per migliorare le prestazioni della cella e ottimizzare il suo funzionamento potresti aver bisogno dei seguenti prodotti:

Trasmettitore di Peso UWT 6008

Trasmettitore di Peso DAT 1400

Indicatore di Peso MCT 1302

Tester 1008 TESTER 1008

Cella di Carico Off Center CB14

Scatola di Giunzione CGS4-C

Tutti i dati indicati possono essere soggetti a variazione senza preavviso.
Tutte le misure indicate sono espresse in millimetri (mm).

Cella di Carico Off Center **PS19**

disponibile con certificazione • ATEX • OIML

Specifiche tecniche

PWS3920261125

Portata nominale (PN):	15, 20, 30, 50, 75, 120, 200, 250, 350, 400 Kg
Errore combinato:	< ±0.017 % SN
Ripetibilità:	< ±0.010 % SN
Creep (30 minuti):	±0.016 % SN
Sovraccarico di sicurezza:	150 % PN
Sovraccarico massimo:	200 % PN
Materiale:	Acciaio inox
Grado di protezione:	IP68
Classe di precisione:	3000 OIML
Flessione:	0.3 ÷ 0.5 mm
Temperatura compensata:	-10 ÷ +40 °C
Temperatura di funzionamento:	-20 ÷ +70 °C
Effetto della temperatura sullo zero:	< ±0.01 % SN/5°K
Effetto della temperatura sull'uscita:	< ±0.006 % sull'uscita/5°K
Sensibilità nominale SN:	2.0 ±0.2 mV/V
Bilanciamento di zero:	< ±2 % SN
Resistenza di isolamento:	> 5000 MOhm
Resistenza di ingresso:	400 ±20 Ohm
Resistenza di uscita:	350 ±3 Ohm
Alimentazione consigliata:	5 ÷ 15 Vcc/ca

Tutti i dati indicati possono essere soggetti a variazione senza preavviso.
Tutte le misure indicate sono espresse in millimetri (mm).

Cella di Carico Off Center **PS19**

disponibile con certificazione • ATEX • OIML

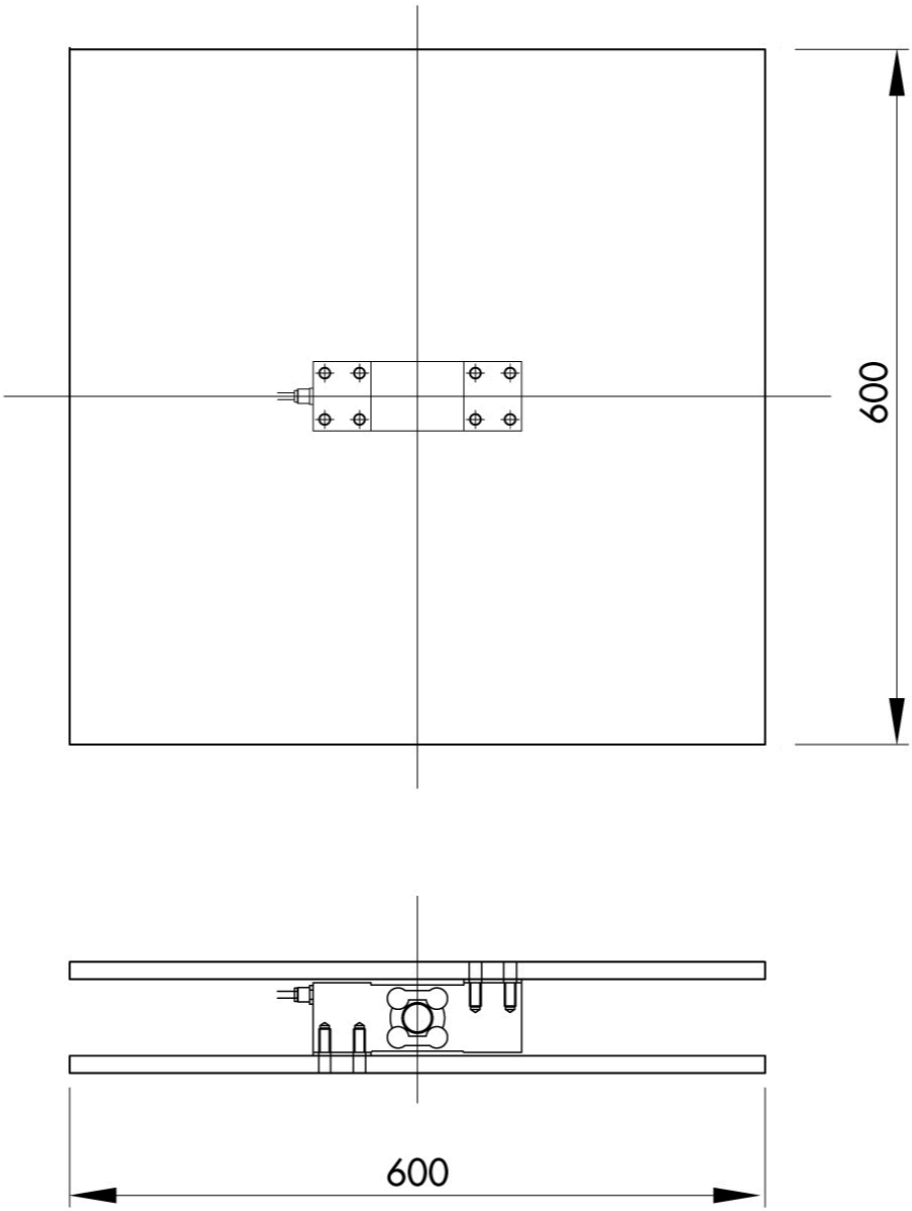

Electrical Connection	
+Excitation	Green
-Excitation	Black
+Signal	Red
-Signal	White
+Sense	Blue
-Sense	Yellow
Shield	Cable Shield

Tutti i dati indicati possono essere soggetti a variazione senza preavviso.
Tutte le misure indicate sono espresse in millimetri (mm).

Cella di Carico Off Center **PS19**

disponibile con certificazione • ATEX • OIML

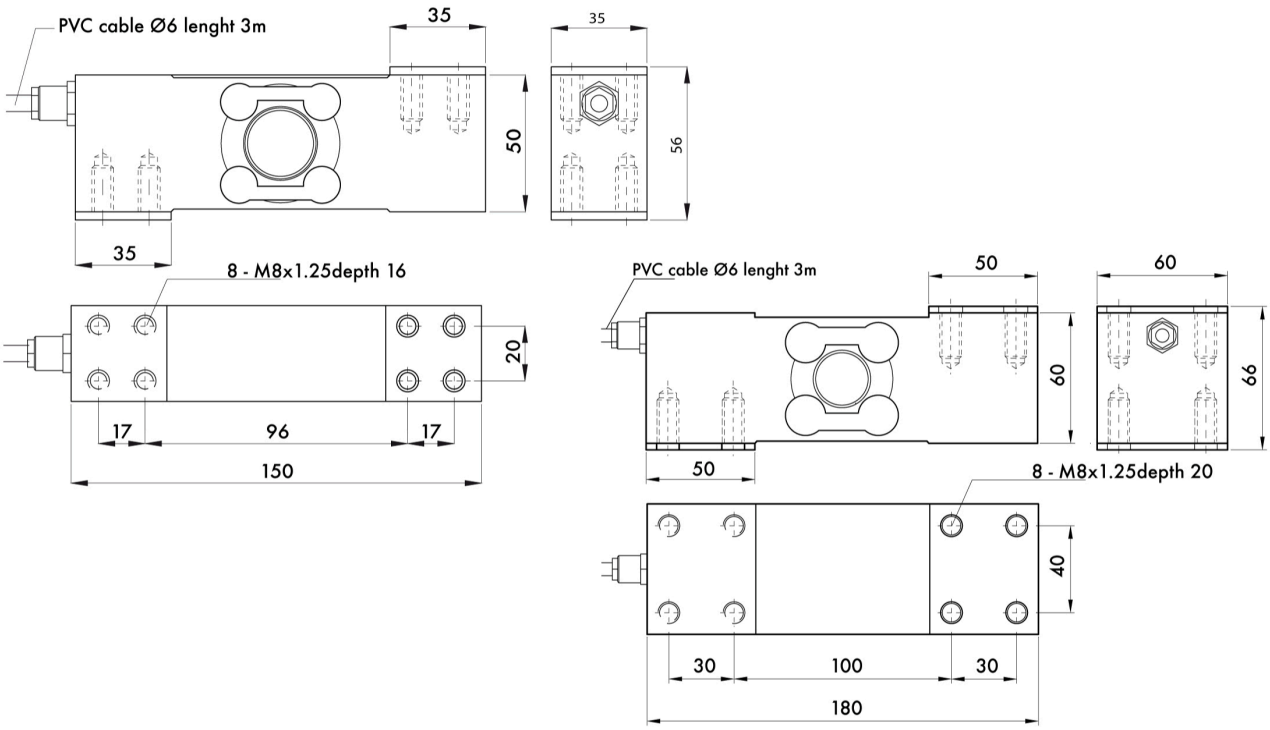

Capacity 15 ÷ 350 Kg

Capacity 250 ÷ 400 Kg

Tutti i dati indicati possono essere soggetti a variazione senza preavviso.
Tutte le misure indicate sono espresse in millimetri (mm).