Cella di Carico Off Center **1320**

disponibile con certificazione • ATEX • OIML • NTEP • FM

Informazioni generali

PWS18220261127

La cella di carico off center 1320, realizzata in alluminio è l'ideale per piattaforme monocella di grandi dimensioni, dinamometri e controllori di peso. Questa cella di carico mantiene precisione in qualsiasi posizione l'oggetto venga caricato e ciò risolve le problemache che solitamente si presentano nei sistemi di pesatura se l'oggetto non grava esattamente sul centro della cella. La cella di carico off center 1320 possiede funzioni opzionali e può essere personalizzata sulla base delle esigenze del cliente. La cella di carico off center 1320 possiede cavo schermato a 4 conduttori lungo 5 metri.

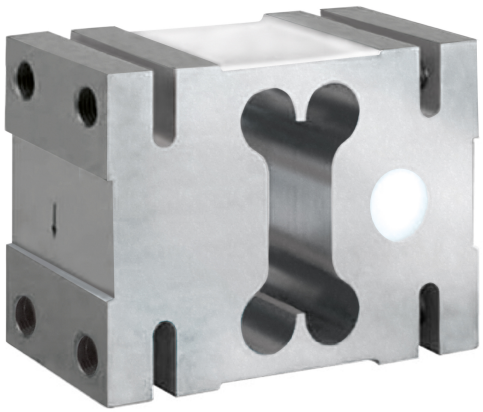

Prodotti correlati suggeriti

Un sistema di pesatura altamente performante deve essere accurato, perfettamente calibrato e manutenuto. Per migliorare le prestazioni della cella e ottimizzare il suo funzionamento potresti aver bisogno dei seguenti prodotti:

Cella di Carico Off Center C2G1

Cella di Carico Off Center CB004

Cella di Carico Off Center CB14

Cella di Carico Off Center U2D1

Tutti i dati indicati possono essere soggetti a variazione senza preavviso.
Tutte le misure indicate sono espresse in millimetri (mm).

PAVONE SISTEMI S.R.L.
Via Tiberio Bianchi 11/13/15, 20863 Concorezzo (MB)
T 039 9162656 **F** 039 9162675 **W** pavonesistemi.com/it
Sistemi di Pesatura Elettronica Industriale dal 1963

Cella di Carico Off Center **1320**

disponibile con certificazione • ATEX • OIML • NTEP • FM

Specifiche tecniche

PWS18220261127

Portata Nominale (PN):	1, 1.5, 2 t
Errore combinato:	±0.02 % PN
Ripetibilità:	±0.015 % SN
Creep (30 minuti):	±0.0170 % del peso applicato
Sovraccarico massimo:	150 % PN
Risoluzione visualizzabile in divisioni:	3000
Temperatura compensata:	-10 ÷ + 40 °C
Temperatura di funzionamento:	-30 ÷ +70 °C
Effetto della temperatura sullo zero:	±0.0023 % SN/°C
Effetto della temperatura sull'uscita:	±0.0010 % del peso applicato/°C
Sensibilità nominale SN:	±0.2 mV/V
Bilanciamento di zero:	±0.2 mV/V
Resistenza di isolamento:	>2000 MOhm
Lunghezza del cavo:	5 m
Impedenza:	415 ÷ 15 Ohm
Massima eccitazione:	15 Vcc/ac RMS
Eccitazione consigliata:	10 Vcc/ac RMS
Impedenza d'uscita:	350 ±3 Ohm
Sovraccarico centrale finale:	300 % PN
Tolleranza sensibilità nominale:	±0.2 mV/V

Tutti i dati indicati possono essere soggetti a variazione senza preavviso.
Tutte le misure indicate sono espresse in millimetri (mm).

PAVONE SISTEMI S.R.L.
Via Tiberio Bianchi 11/13/15, 20863 Concorezzo (MB)
T 039 9162656 **F** 039 9162675 **W** pavonesistemi.com/it
Sistemi di Pesatura Elettronica Industriale dal 1963

Cella di Carico Off Center **1320**

disponibile con certificazione • ATEX • OIML • NTEP • FM

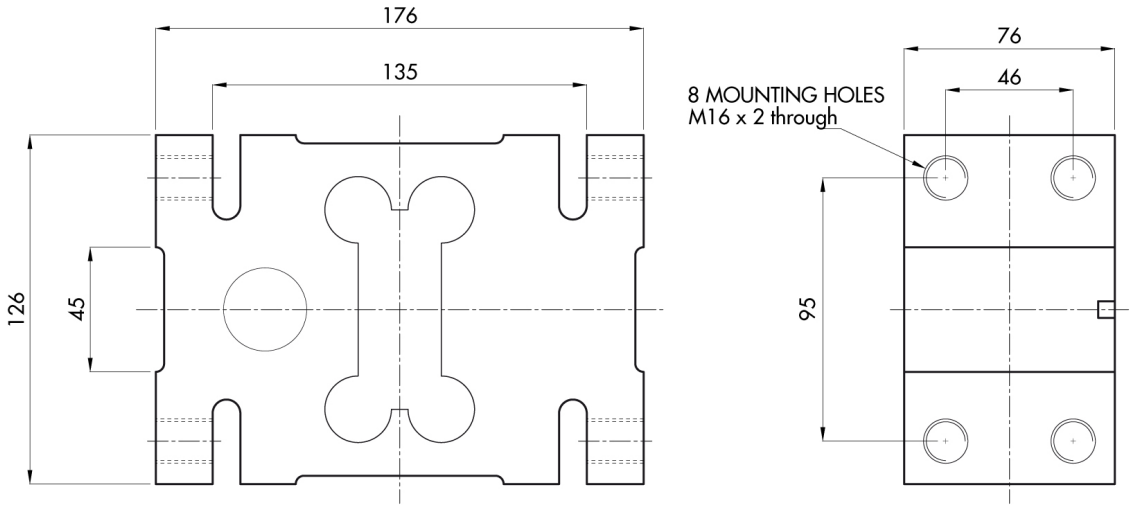

Tutti i dati indicati possono essere soggetti a variazione senza preavviso.
Tutte le misure indicate sono espresse in millimetri (mm).

PAVONE SISTEMI S.R.L.
Via Tiberio Bianchi 11/13/15, 20863 Concorezzo (MB)
T 039 9162656 **F** 039 9162675 **W** pavonesistemi.com/it
Sistemi di Pesatura Elettronica Industriale dal 1963