Cella di Carico a Doppio Taglio **PS940**

disponibile con certificazione • GOST • EAC

Informazioni generali

PWS36720251205

La PS940 è una cella di carico a doppio taglio realizzata in acciaio nichelato con cavo di ingresso mediante connettore ermetico. Questa cella di carico è ideale nelle applicazioni di pesatura per l'industria siderurgica, l'industria dei metalli e nella pesatura statica di silos in ambienti ad alta temperatura grazie all'ampiezza della superficie del punto di carico. La cella di carico a doppio taglio PS940 è facile da installare, garantisce stabilità nella pesatura, robustezza e durevolezza.

Prodotti correlati suggeriti

Un sistema di pesatura altamente performante deve essere accurato, perfettamente calibrato e manutenuto. Per migliorare le prestazioni della cella e ottimizzare il suo funzionamento potresti aver bisogno dei seguenti prodotti:

Trasmettitore di Peso UWT 6008

Trasmettitore di Peso DAT 1400

Indicatore di Peso MCT 1302

Tester 1008 TESTER 1008

Scatola di Giunzione CGS4-C

Tutti i dati indicati possono essere soggetti a variazione senza preavviso.
Tutte le misure indicate sono espresse in millimetri (mm).

PAVONE SISTEMI S.R.L.
Via Tiberio Bianchi 11/13/15, 20863 Concorezzo (MB)
T 039 9162656 **F** 039 9162675 **W** pavonesistemi.com/it
Sistemi di Pesatura Elettronica Industriale dal 1963

Specifiche tecniche

PWS36720251205

Portata Nominale (PN):	40, 50, 100, 150, 200 t
Errore combinato:	< ± 0.05 % SN
Ripetibilità:	< ± 0.04 % SN
Creep (30 minuti):	< ± 0.05 % SN
Sovraccarico di sicurezza:	150 % PN
Sovraccarico massimo:	>= 180 % PN
Grado di protezione:	IP 67
Classe di precisione:	± 0.05 %
Flessione:	0.6 ÷ 1 mm
Temperatura compensata:	-10 ÷ +100 °C
Temperatura di funzionamento:	-30 ÷ +150 °C
Effetto della temperatura sullo zero:	< ± 0.025 % SN / 5 °C
Effetto della temperatura sull'uscita:	< ± 0.015 % SN / 5 °C
Sensibilità nominale SN:	2 ± 0.25 % mV/V
Bilanciamento di zero:	< ± 2 % SN
Resistenza di isolamento:	> 5.000 M Ohm
Resistenza di ingresso:	800 ± 30 Ohm
Resistenza di uscita:	700 ± 5 Ohm
Alimentazione consigliata:	5 ÷ 15 Vcc/Vca

Tutti i dati indicati possono essere soggetti a variazione senza preavviso.
Tutte le misure indicate sono espresse in millimetri (mm).

PAVONE SISTEMI S.R.L.
Via Tiberio Bianchi 11/13/15, 20863 Concorezzo (MB)
T 039 9162656 **F** 039 9162675 **W** pavonesistemi.com/it
Sistemi di Pesatura Elettronica Industriale dal 1963

Cella di Carico a Doppio Taglio **PS940**

disponibile con certificazione • GOST • EAC

40 t Model

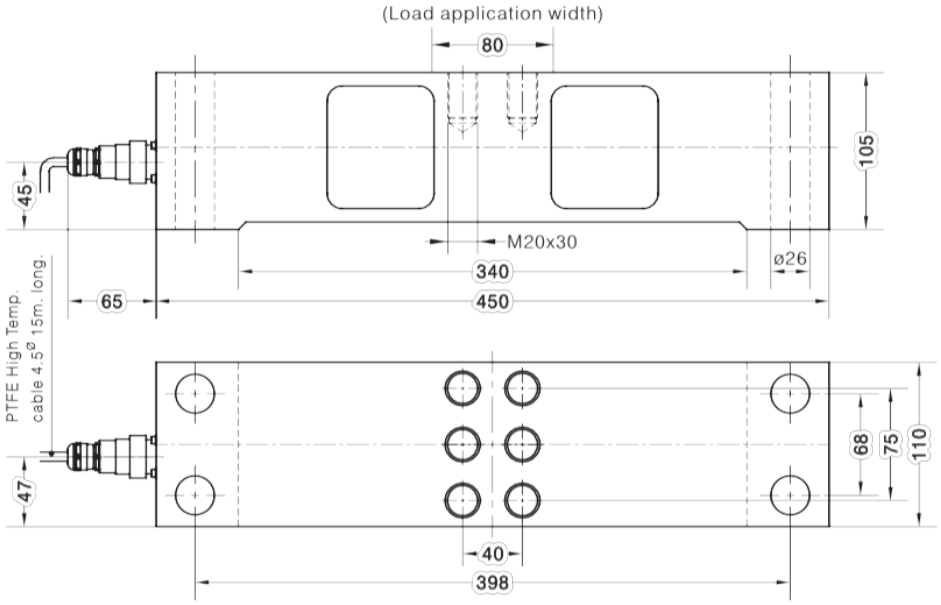

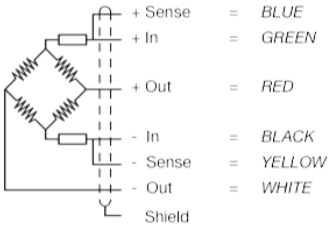

Tutti i dati indicati possono essere soggetti a variazione senza preavviso.
Tutte le misure indicate sono espresse in millimetri (mm).

Cella di Carico a Doppio Taglio **PS940**

disponibile con certificazione • GOST • EAC

50 ÷ 200 t Model

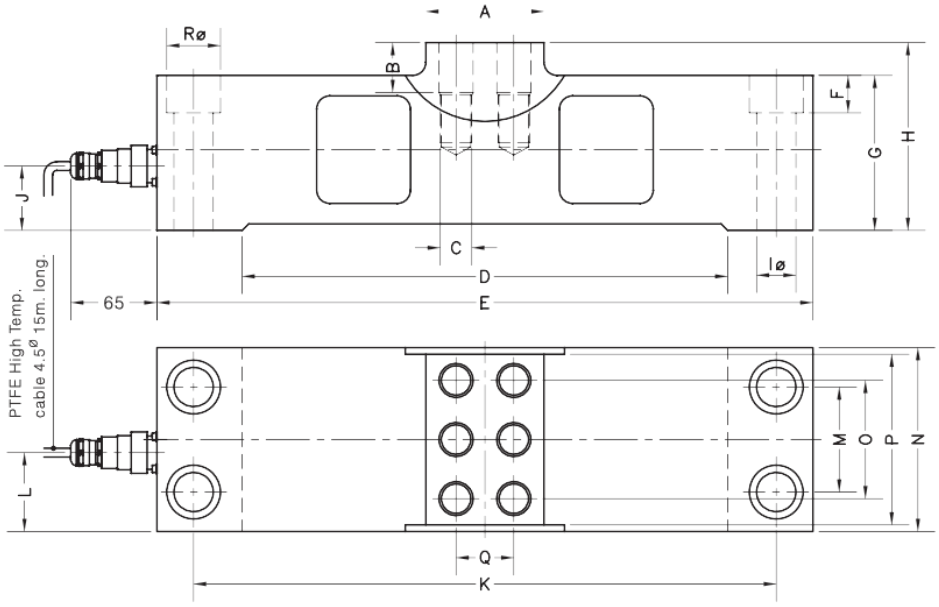

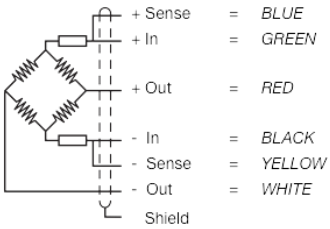

CAPACITY	A	B	C	D	E	F	G	H	Iø	J	K	L	M	N	O	P	Q	Rø	WEIGHT
50 t	80	32	M20x30	340	450	25.5	105	130	26	45	398	52	68	120	75	110	40	38	36 kg
100 t	90	38	M24x36	370	500	28.5	118	143	30	49	444	58	80	140	90	130	44	41	54 kg
150 t	90	38	M24x36	410	560	32	133	158	33	66	500	67.5	94	160	102	150	44	46	81 kg
200 t	90	38	M24x40	450	620	32	150	175	33	70.5	560	64	114	180	110	170	44	46	116 kg

Tutti i dati indicati possono essere soggetti a variazione senza preavviso.
Tutte le misure indicate sono espresse in millimetri (mm).

PAVONE SISTEMI S.R.L.
Via Tiberio Bianchi 11/13/15, 20863 Concorezzo (MB)
T 039 9162656 **F** 039 9162675 **W** pavonesistemi.com/it
Sistemi di Pesatura Elettronica Industriale dal 1963