Cella di Carico a Doppio Taglio **PS57**

disponibile con certificazione • EAC • ATEX • OIML

Informazioni generali

PWS3720251215

La cella a doppio taglio PS57 è particolarmente idonea per la pesatura di serbatoi e silos e garantisce elevata linearità e basso profilo meccanico. Esistono diverse versioni della cella a doppio taglio PS57: in lega d'acciaio, in acciaio inox, con tenuta ermetica e completamente saldata. La cella PS57 possiede cavo schermato a 6 conduttori lungo 20 m.

Prodotti correlati suggeriti

Un sistema di pesatura altamente performante deve essere accurato, perfettamente calibrato e manutenuto. Per migliorare le prestazioni della cella e ottimizzare il suo funzionamento potresti aver bisogno dei seguenti prodotti:

Trasmettitore di Peso UWT 6008

Trasmettitore di Peso DAT 1400

Indicatore di Peso MCT 1302

Tester 1008 TESTER 1008

Scatola di Giunzione CGS4-C

Tutti i dati indicati possono essere soggetti a variazione senza preavviso.
Tutte le misure indicate sono espresse in millimetri (mm).

PAVONE SISTEMI S.R.L.
Via Tiberio Bianchi 11/13/15, 20863 Concorezzo (MB)
T 039 9162656 **F** 039 9162675 **W** pavonesistemi.com/it
Sistemi di Pesatura Elettronica Industriale dal 1963

Specifiche tecniche

PWS3720251215

Portata Nominale (PN):	7.5, 10, 15, 20, 25, 30 t
Errore combinato:	< ±0.017 % SN
Ripetibilità:	< ±0.015 % SN
Creep (20 minuti):	±0.016 % SN
Sovraccarico di sicurezza:	150 % PN
Sovraccarico massimo:	200 % PN
Sovraccarico laterale di sicurezza:	100 % PN
Materiale:	Acciaio inox o Lega di acciaio con verniciatura epossidica
Grado di protezione:	IP68
Classe di precisione:	3000 OIML
Flessione:	0.3 mm
Temperatura compensata:	-10 ÷ +40°C
Temperatura di funzionamento:	-20 ÷ +70°C
Effetto della temperatura sullo zero:	< ±0.01 % SN/5°C
Effetto della temperatura sull'uscita:	< ±0.006 % SN/5°C
Sensibilità nominale SN:	2 mV/V ± 0.1%
Bilanciamento di zero:	< ±2% SN
Resistenza di isolamento:	> 5000 M Ohm
Resistenza di ingresso:	800 ±25 Ohm
Resistenza di uscita:	700 ±5 Ohm
Alimentazione consigliata:	5 ÷ 15 Vcc/ca

Tutti i dati indicati possono essere soggetti a variazione senza preavviso.
Tutte le misure indicate sono espresse in millimetri (mm).

PAVONE SISTEMI S.R.L.
Via Tiberio Bianchi 11/13/15, 20863 Concorezzo (MB)
T 039 9162656 **F** 039 9162675 **W** pavonesistemi.com/it
Sistemi di Pesatura Elettronica Industriale dal 1963

Cella di Carico a Doppio Taglio **PS57**

disponibile con certificazione • EAC • ATEX • OIML

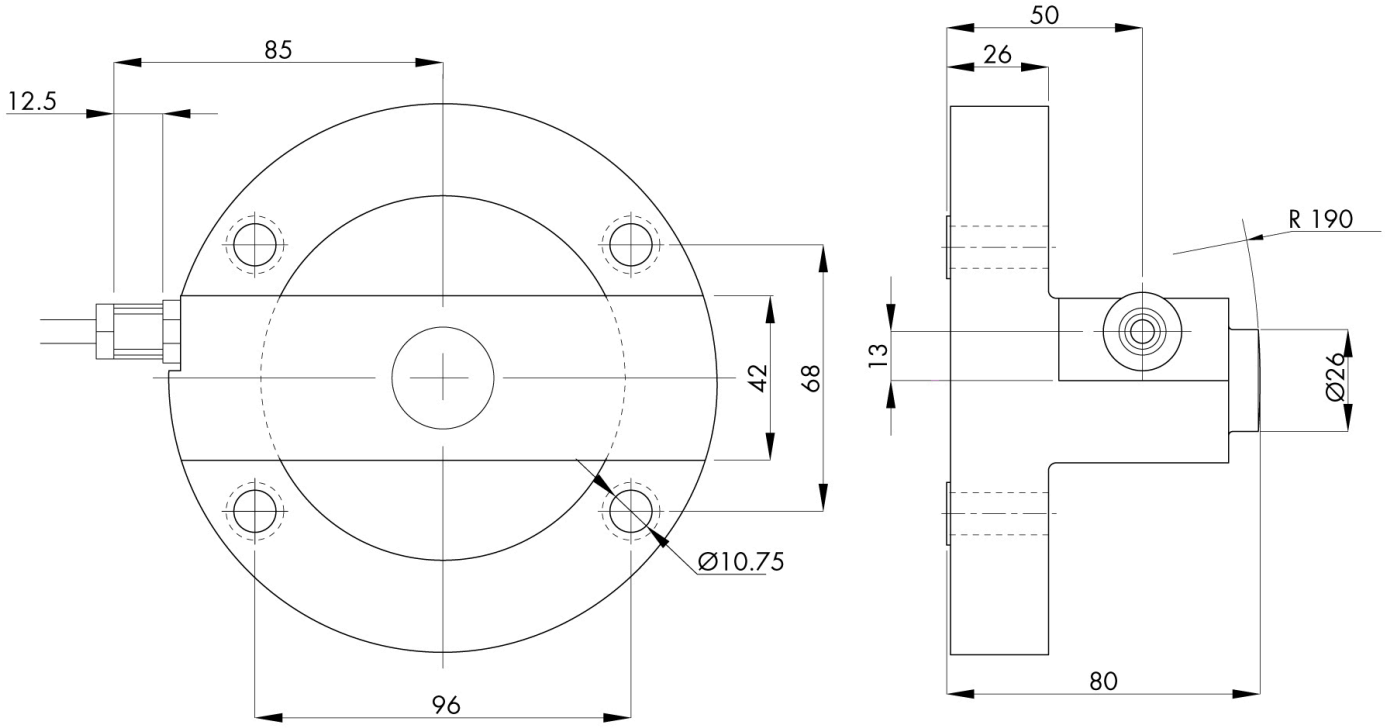

Electrical Connection	
+Excitation	Red
-Excitation	Black
+Sense	Blue
-Sense	Yellow
+Signal	Green
-Signal	White
Shield	Cable shield

Tutti i dati indicati possono essere soggetti a variazione senza preavviso.
Tutte le misure indicate sono espresse in millimetri (mm).

PAVONE SISTEMI S.R.L.
Via Tiberio Bianchi 11/13/15, 20863 Concorezzo (MB)
T 039 9162656 **F** 039 9162675 **W** pavonesistemi.com/it
Sistemi di Pesatura Elettronica Industriale dal 1963

Cella di Carico a Doppio Taglio **PS57**

disponibile con certificazione • EAC • ATEX • OIML

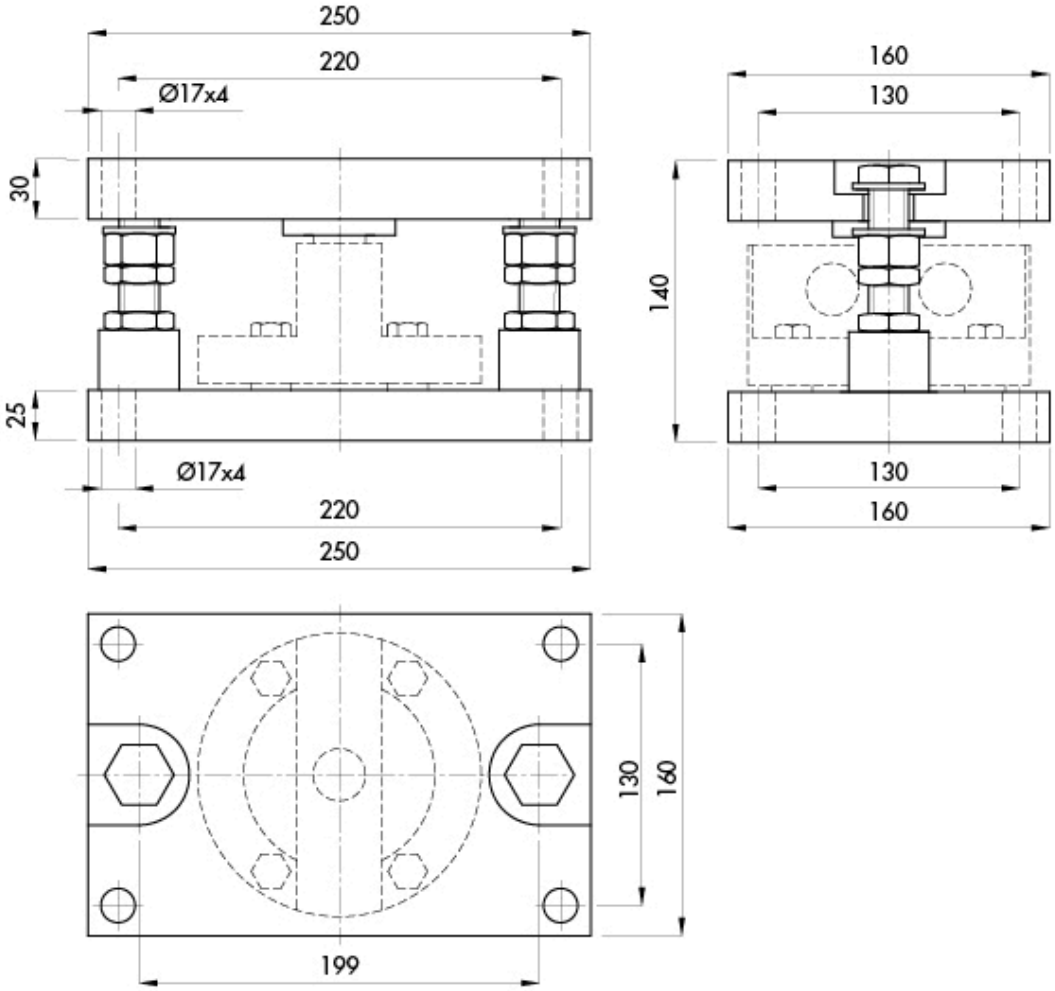

Tutti i dati indicati possono essere soggetti a variazione senza preavviso.
Tutte le misure indicate sono espresse in millimetri (mm).

PAVONE SISTEMI S.R.L.
Via Tiberio Bianchi 11/13/15, 20863 Concorezzo (MB)
T 039 9162656 **F** 039 9162675 **W** pavonesistemi.com/it
Sistemi di Pesatura Elettronica Industriale dal 1963