Cella di Carico a Compressione **PS47**

disponibile con certificazione • ATEX • OIML

Informazioni generali

PWS17820261128

La cella di carico a compressione PS47, modello a colonna è realizzata in acciaio inox e saldata ermeticamente. La cella PS47 è semplice da installare e viene applicata in sistemi di pesatura dove è richiesta un'elevata capacità. La cella di carico a compressione PS45 è disponibile anche in versione ATEX.



Prodotti correlati suggeriti

Un sistema di pesatura altamente performante deve essere accurato, perfettamente calibrato e manutenuto. Per migliorare le prestazioni della cella e ottimizzare il suo funzionamento potresti aver bisogno dei seguenti prodotti:

Trasmettitore di Peso DAT 1400

Indicatore di Peso MCT 1302

Cella di Carico a Compressione CC3

Cella di Carico a Compressione CMH

Cella di Carico a Doppio Taglio DDR

Tutti i dati indicati possono essere soggetti a variazione senza preavviso.
Tutte le misure indicate sono espresse in millimetri (mm).

Cella di Carico a Compressione **PS47**

disponibile con certificazione • ATEX • OIML

Specifiche tecniche

PWS17820261128

Portata Nominale (PN):	15, 20, 25, 30, 40, 60, 100 t
Errore combinato:	< ±0.013 % SN
Ripetibilità:	< ±0.015 % SN
Creep (30 minuti):	±0.012 % SN
Materiale:	Acciaio inox
Classe di precisione:	4000 OIML
Flessione:	0.6 ÷ 1 mm
Temperatura compensata:	-10 ÷ + 40 °C
Temperatura di funzionamento:	-50 ÷ +70 °C
Effetto della temperatura sullo zero:	±0.01 % SN/5°C
Effetto della temperatura sull'uscita:	±0.006 % SN/5°C
Sensibilità nominale SN:	2 mV/V (1)
Bilanciamento di zero:	±2 % SN
Resistenza di isolamento:	> 5000 MOhm
Resistenza di ingresso:	800 ±5 Ohm
Resistenza di uscita:	705 ±5 Ohm
Alimentazione elettrica:	10 Vcc o Vac RMS
Alimentazione consigliata:	5 ÷ 15 Vcc/ca
Massima eccitazione:	15 V
Impedenza d'uscita:	705 ±5 Ohm

Tutti i dati indicati possono essere soggetti a variazione senza preavviso.
Tutte le misure indicate sono espresse in millimetri (mm).

Cella di Carico a Compressione **PS47**

disponibile con certificazione • ATEX • OIML

740 (15÷40 t)

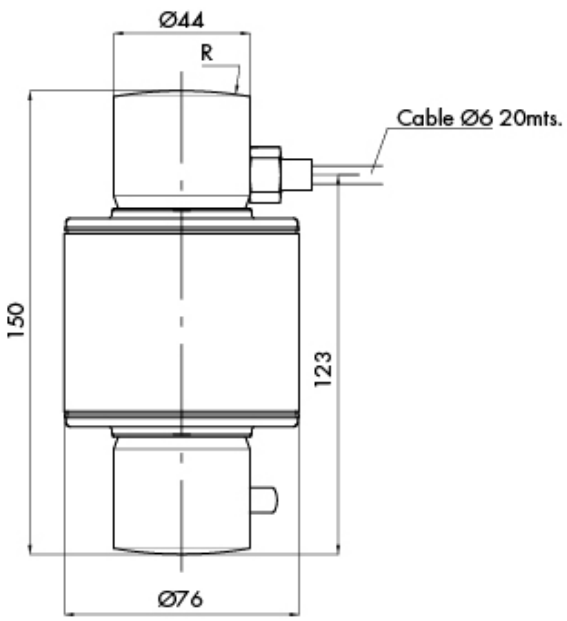

Capacity t	R
15÷20	130
25	150
30	160
40	180

740 60 t

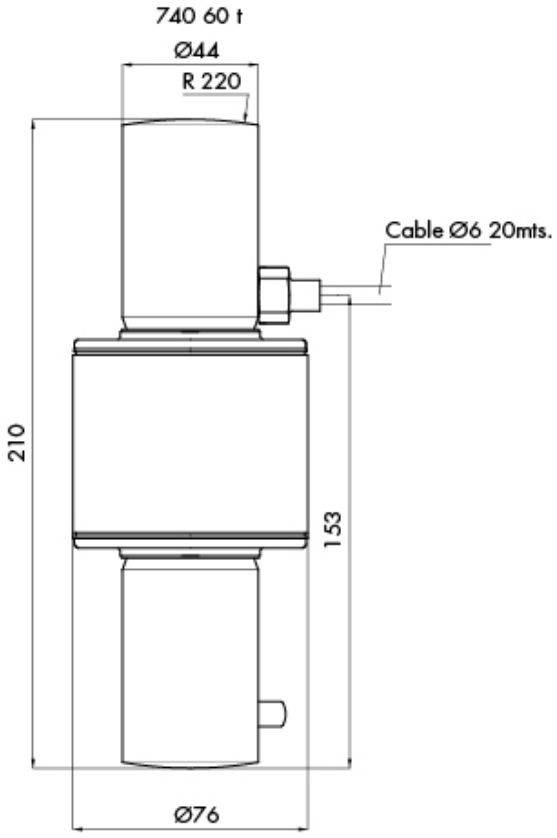

Tutti i dati indicati possono essere soggetti a variazione senza preavviso.
Tutte le misure indicate sono espresse in millimetri (mm).

PAVONE SISTEMI S.R.L.
Via Tiberio Bianchi 11/13/15, 20863 Concorezzo (MB)
T 039 9162656 **F** 039 9162675 **W** pavonesistemi.com/it
Sistemi di Pesatura Elettronica Industriale dal 1963

Cella di Carico a Compressione **PS47**

disponibile con certificazione • ATEX • OIML

ACC. 74901 (15...40 t)

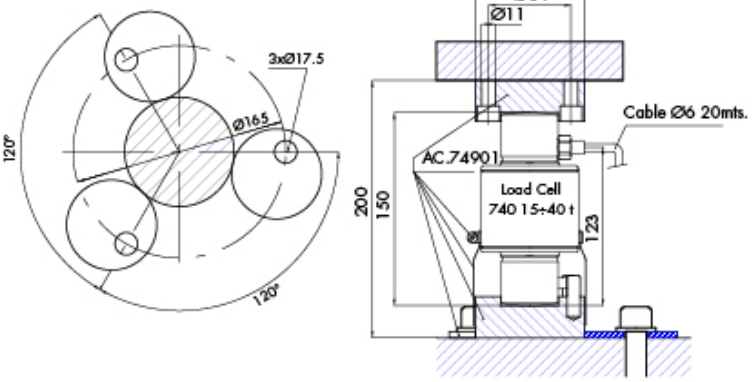

ACC. 74905 60 t

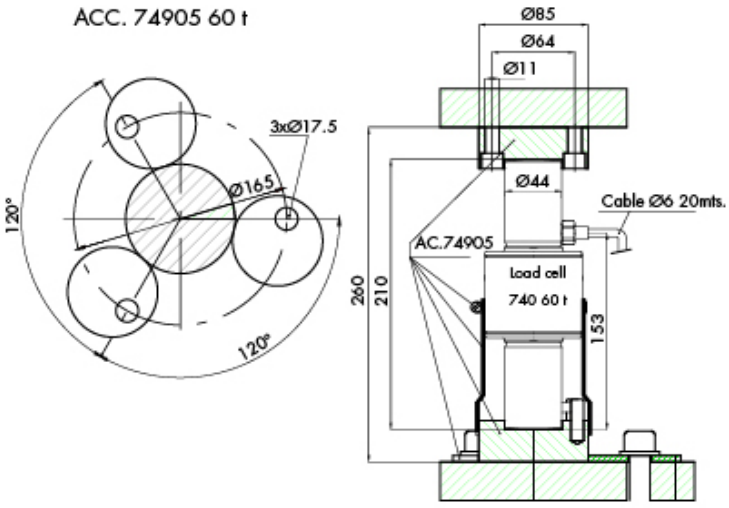

Tutti i dati indicati possono essere soggetti a variazione senza preavviso.
Tutte le misure indicate sono espresse in millimetri (mm).

PAVONE SISTEMI S.R.L.
Via Tiberio Bianchi 11/13/15, 20863 Concorezzo (MB)
T 039 9162656 **F** 039 9162675 **W** pavonesistemi.com/it
Sistemi di Pesatura Elettronica Industriale dal 1963