Cella di Carico a Compressione **CC3**

disponibile con certificazione • ATEX

Informazioni generali

PWS220261128

La cella di carico a compressione CC3 è stata progettata per soddisfare i requisiti di una vasta gamma di applicazioni per la pesatura industriale, possiede ottime caratteristiche di precisione e robustezza grazie alla costruzione in acciaio inox che garantisce massima resistenza ad urti e sovraccarichi. La cella di carico CC3 è disponibile anche in versione per alte temperature e possiede alcune opzioni quali ATEX e EAC.



Prodotti correlati suggeriti

Un sistema di pesatura altamente performante deve essere accurato, perfettamente calibrato e manutenuto. Per migliorare le prestazioni della cella e ottimizzare il suo funzionamento potresti aver bisogno dei seguenti prodotti:

Trasmettitore di Peso UWT 6008

Trasmettitore di Peso DAT 1400

Accessorio di Montaggio DE MOUNTING KIT

Tester 1008 TESTER 1008

Scatola di Giunzione CGS4-C

Cella di Carico a Doppio Taglio DDR

Tutti i dati indicati possono essere soggetti a variazione senza preavviso.
Tutte le misure indicate sono espresse in millimetri (mm).

PAVONE SISTEMI S.R.L.
Via Tiberio Bianchi 11/13/15, 20863 Concorezzo (MB)
T 039 9162656 **F** 039 9162675 **W** pavonesistemi.com/it
Sistemi di Pesatura Elettronica Industriale dal 1963

Specifiche tecniche

PWS220261128

Portata Nominale (PN):	0.25 ÷ 10, 15, 20, 25, 35, 50, 100, 200 t
Errore combinato:	< ± 0.05 % SN
Ripetibilità:	< ±0.03 % SN
Creep (20 minuti):	±0,03 % SN
Sovraccarico di sicurezza:	150 % PN
Sovraccarico massimo:	300 % PN
Materiale:	Acciaio inox
Grado di protezione:	IP68
Temperatura compensata:	-10 ÷ +40 °C
Temperatura di funzionamento:	-20 ÷ +70 °C
Effetto della temperatura sullo zero:	0.003 % PN/°C
Effetto della temperatura sull'uscita:	0.002 % uscita/°C
Sensibilità nominale SN:	2 mV/V ±0.1 %
Bilanciamento di zero:	< ± 1 % SN
Resistenza di isolamento:	> 2000 MOhm
Resistenza di ingresso:	700 ÷ 710 Ohm
Resistenza di uscita:	700 ÷ 705 Ohm
Alimentazione consigliata:	5 ÷ 15 Vcc/ca

Tutti i dati indicati possono essere soggetti a variazione senza preavviso.
Tutte le misure indicate sono espresse in millimetri (mm).

Cella di Carico a Compressione **CC3**

disponibile con certificazione • ATEX

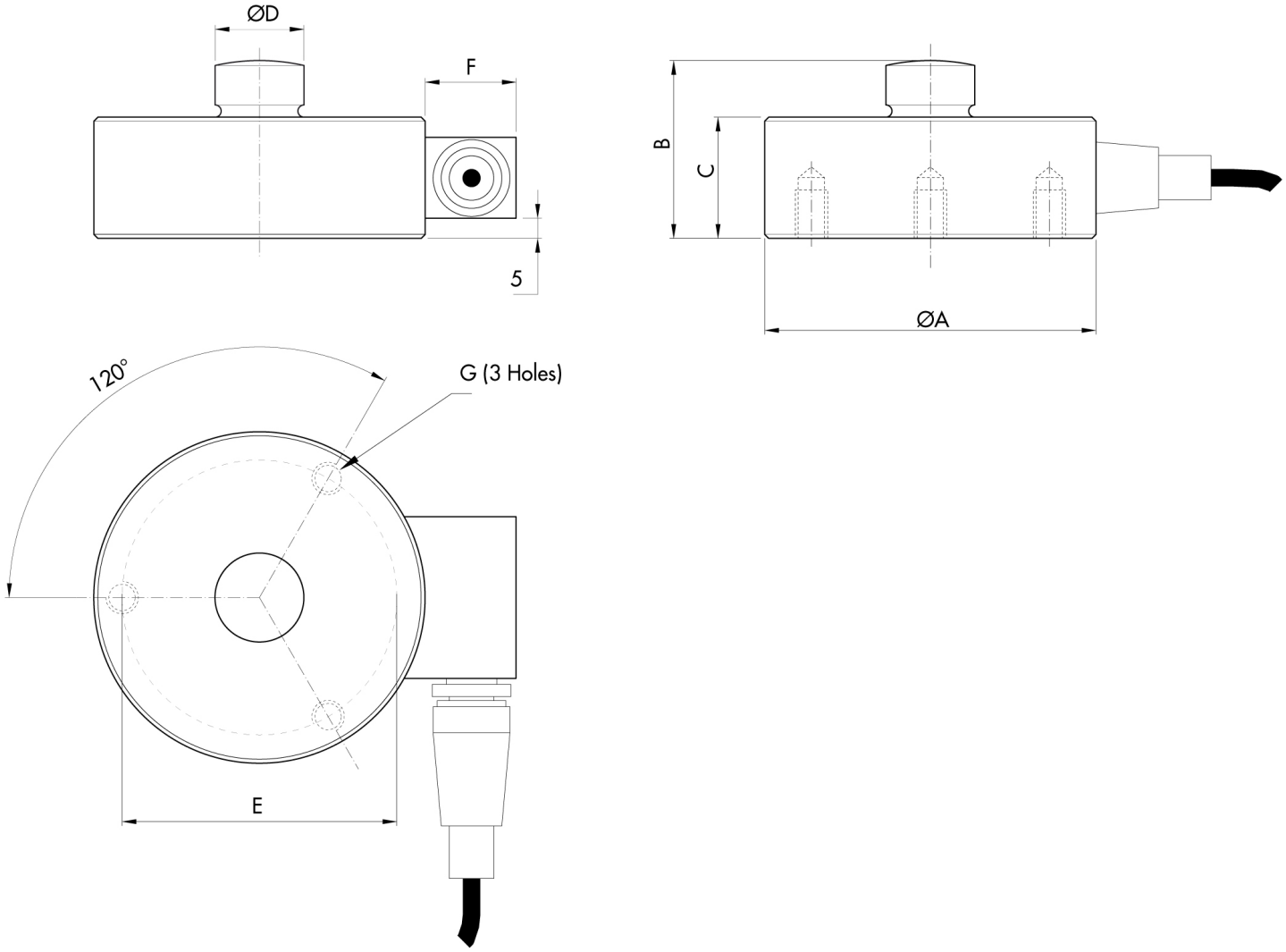

CAPACITY	ØA	B	C	ØD	ØE	F	G
0.1÷10t	82	44	32	22	70	22	M8x15
15÷25t	100	48	35	28	80	22	M10x15
35t	126	54	40	35	105	22	M12x20
50÷100t	160	85	60	60	130	25	M16x20

Electrical Connections	
+Excitation	Red
-Excitation	Black
+Signal	Green
-Signal	White
Shield	Cable Shield

Tutti i dati indicati possono essere soggetti a variazione senza preavviso.
Tutte le misure indicate sono espresse in millimetri (mm).

Cella di Carico a Compressione **CC3**

disponibile con certificazione • ATEX

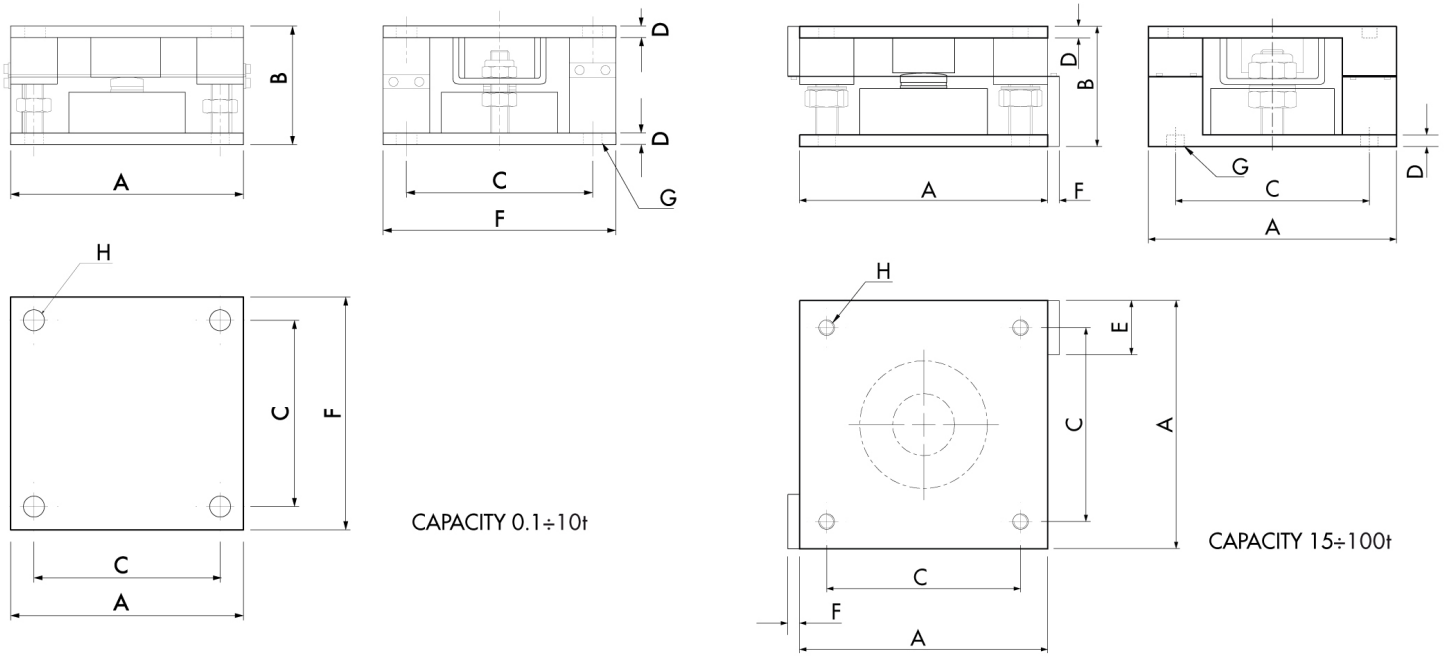

LOAD MODULE ORIENTATION

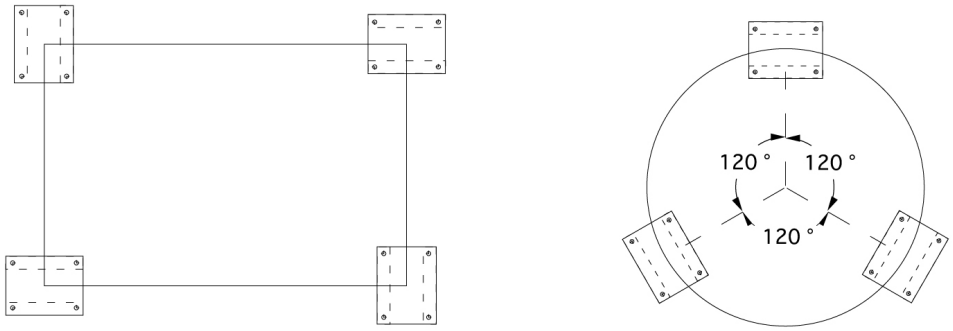

CAPACITY	A	B	C	D	E	F	G	H
0.1÷10t	175	95	115	10	-	150	14	M12
15÷25t	200	102	160	10	35	12	17	M12
35t	250	132	185	12.5	61	12	20	M18
50÷100t	320	155	250	15	70	15	23	M20

Tutti i dati indicati possono essere soggetti a variazione senza preavviso.
Tutte le misure indicate sono espresse in millimetri (mm).

PAVONE SISTEMI S.R.L.
Via Tiberio Bianchi 11/13/15, 20863 Concorezzo (MB)
T 039 9162656 **F** 039 9162675 **W** pavonesistemi.com/it
Sistemi di Pesatura Elettronica Industriale dal 1963