Cella di Carico a Compressione **2000**

Informazioni generali

PWS620261128

La cella di carico a compressione 2000 è costruita in acciaio inox e possiede ottime caratteristiche di precisione e robustezza. Dotata di protezione stagna, la cella di carico 2000 è resistente alle condizioni ambientali più severe tipiche delle applicazioni nelle industrie alimentari, chimiche e farmaceutiche. Grazie alle sue dimensioni richiede uno spazio di montaggio contenuto. La cella di carico 2000 può essere interamente customizzabile in base alle esigenze del cliente.



Prodotti correlati suggeriti

Un sistema di pesatura altamente performante deve essere accurato, perfettamente calibrato e manutenuto. Per migliorare le prestazioni della cella e ottimizzare il suo funzionamento potresti aver bisogno dei seguenti prodotti:

Trasmettitore di Peso UWT 6008

Trasmettitore di Peso DAT 1400

Tester 1008 TESTER 1008

Cella di Carico a Compressione CC3

Scatola di Giunzione CGS4-C

Cella di Carico a Compressione Tedea 220

Tutti i dati indicati possono essere soggetti a variazione senza preavviso.
Tutte le misure indicate sono espresse in millimetri (mm).

Specifiche tecniche

PWS620261128

Portata Nominale (PN):	2.5, 5, 10, 20, 30 t
Errore combinato:	±0.05 % PN
Ripetibilità:	±0.02 % PN
Creep (20 minuti):	±0.03 % PN
Sovraccarico di sicurezza:	150 % PN
Sovraccarico massimo:	> 300 % PN
Materiale:	Acciaio inox
Grado di protezione:	IP67
Flessione:	< 0.3mm
Temperatura compensata:	-10 ÷ +50 °C
Temperatura di funzionamento:	-20 ÷ +70°C
Effetto della temperatura sullo zero:	±0.005% SN/°C
Effetto della temperatura sull'uscita:	±0.005 % carico/°C
Sensibilità nominale SN:	2 mV/V ±0.25 %
Bilanciamento di zero:	±1 % SN
Resistenza di isolamento:	> 5000 MOhm
Resistenza di ingresso:	700 ±20 Ohm
Resistenza di uscita:	705 ±5 Ohm
Alimentazione consigliata:	5 ÷ 15 Vcc/ca

Tutti i dati indicati possono essere soggetti a variazione senza preavviso.
Tutte le misure indicate sono espresse in millimetri (mm).

Cella di Carico a Compressione **2000**

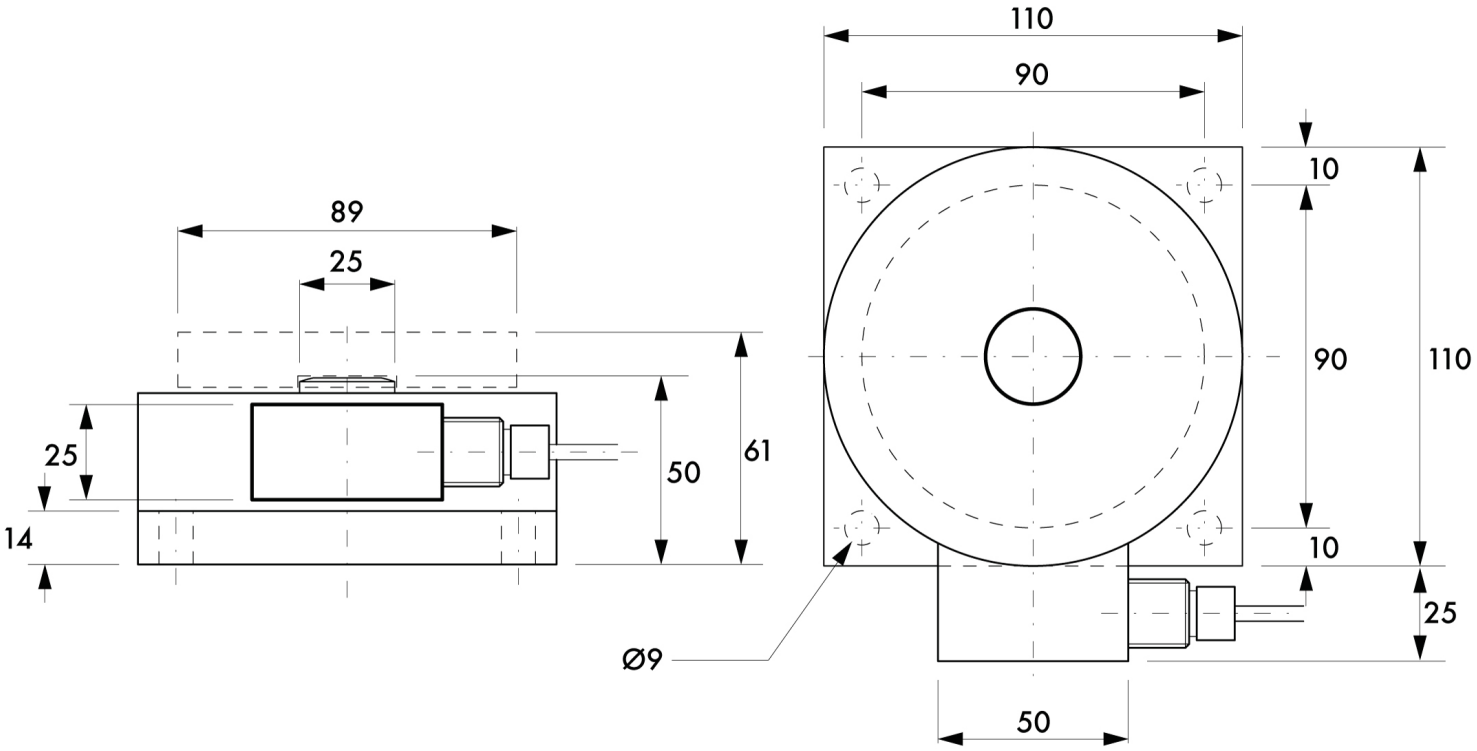

Tutti i dati indicati possono essere soggetti a variazione senza preavviso.
Tutte le misure indicate sono espresse in millimetri (mm).

PAVONE SISTEMI S.R.L.
Via Tiberio Bianchi 11/13/15, 20863 Concorezzo (MB)
T 039 9162656 **F** 039 9162675 **W** pavonesistemi.com/it
Sistemi di Pesatura Elettronica Industriale dal 1963

Cella di Carico a Compressione **2000**

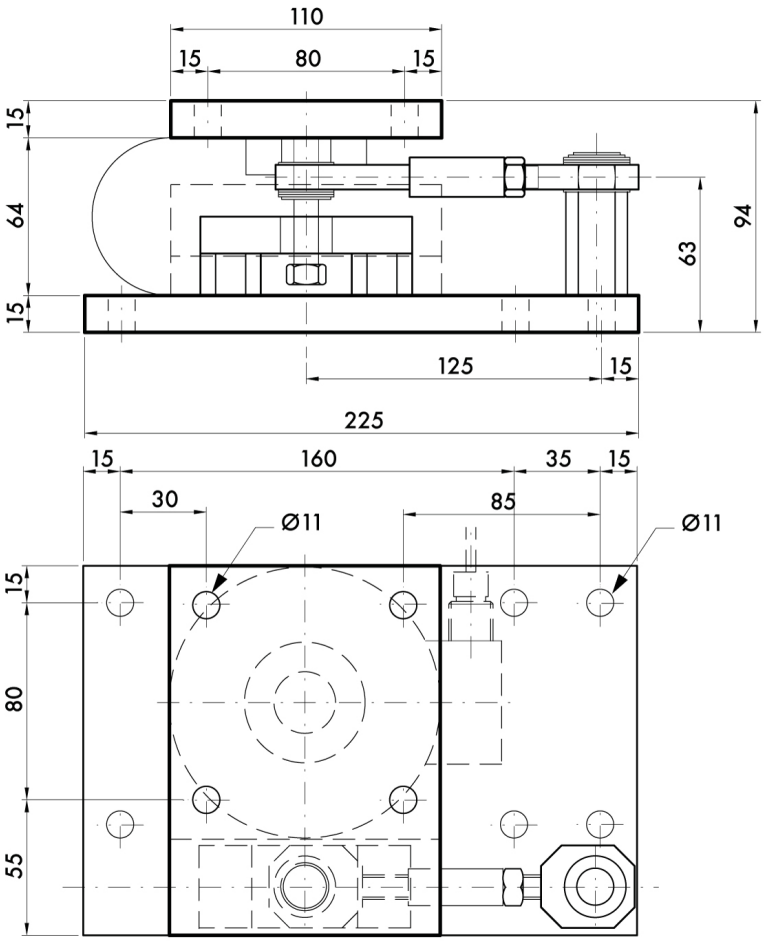

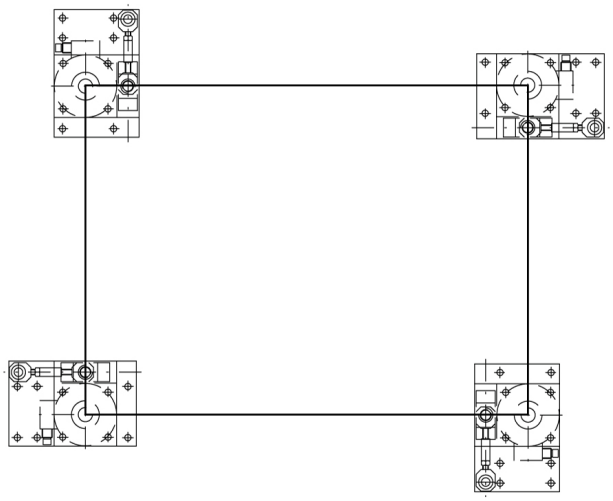

Tutti i dati indicati possono essere soggetti a variazione senza preavviso.
Tutte le misure indicate sono espresse in millimetri (mm).

PAVONE SISTEMI S.R.L.
Via Tiberio Bianchi 11/13/15, 20863 Concorezzo (MB)
T 039 9162656 **F** 039 9162675 **W** pavonesistemi.com/it
Sistemi di Pesatura Elettronica Industriale dal 1963