Cella di carico BLH Nobel **KIS-2**

disponibile con certificazione • ATEX • FM • IECEx

Informazioni generali

PWS2020261127

La cella di carico BLH NOBEL KIS 2 è estremamente precisa e robusta ed è resistente a forze laterali molto elevate. La cella KIS 2 è semplice da installare, ha punto di carico mobile e possiede cavo schermato a 4 conduttori lungo 5 metri. La cella di carico KIS 2 può essere usata per la pesatura per sistemi di dosaggio, miscelazione e fusione, per la pesatura per reattori e nastri trasportatori, per processi di pesatura complessa e accurati sistemi di misurazione della forza.

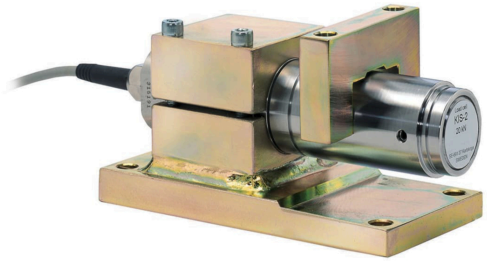

Prodotti correlati suggeriti

Un sistema di pesatura altamente performante deve essere accurato, perfettamente calibrato e manutenuto. Per migliorare le prestazioni della cella e ottimizzare il suo funzionamento potresti aver bisogno dei seguenti prodotti:

Trasmettitore di Peso UWT 6008

Trasmettitore di Peso DAT 1400

Indicatore di Peso MCT 1302

Tester 1008 TESTER 1008

Scatola di Giunzione CGS4-C

Tutti i dati indicati possono essere soggetti a variazione senza preavviso.
Tutte le misure indicate sono espresse in millimetri (mm).

Cella di carico BLH Nobel **KIS-2**

disponibile con certificazione • ATEX • FM • IECEx

Specifiche tecniche

PWS2020261127

Portata nominale PN:	1, 2, 5, 10, 20, 30 kN
Errore combinato:	±0.05 % SN
Ripetibilità:	±0.01 % SN
Creep (30 minuti):	±0.03 % PN
Sovraccarico di sicurezza:	200, 150 per 30 kN % PN
Sovraccarico massimo:	300 % (200% x 30 kN)
Sovraccarico laterale di sicurezza:	100% (50% x capacità=30kN)
Sovraccarico laterale massimo:	200 % PN
Materiale:	Acciaio inox
Grado di protezione:	IP67
Temperatura di funzionamento:	-40 ÷ +100 °C su richiesta
Effetto della temperatura sullo zero:	±0.0014 % SN/°C
Effetto della temperatura sull'uscita:	±0.0033 % uscita/°C
Sensibilità nominale SN:	2.040 mV/V ±0.25 %
Bilanciamento di zero:	±5 % SN
Resistenza di isolamento:	> 4 G Ohm
Resistenza di ingresso:	350 ±3 Ohm
Resistenza di uscita:	350 ±3 Ohm
Alimentazione consigliata:	5 Vcc/ca
Massima tensione supportata:	18 Vcc/ca
Materiale accessori di montaggio:	Acciaio cromato giallo o acciaio inox
Massimo carico antiribaltamento (% della capacità):	120 % PN
Sicurezza antiribaltamento:	100 % PN

Tutti i dati indicati possono essere soggetti a variazione senza preavviso.
Tutte le misure indicate sono espresse in millimetri (mm).

PAVONE SISTEMI S.R.L.
Via Tiberio Bianchi 11/13/15, 20863 Concorezzo (MB)
T 039 9162656 **F** 039 9162675 **W** pavonesistemi.com/it
Sistemi di Pesatura Elettronica Industriale dal 1963

Cella di carico BLH Nobel **KIS-2**

disponibile con certificazione • ATEX • FM • IECEx

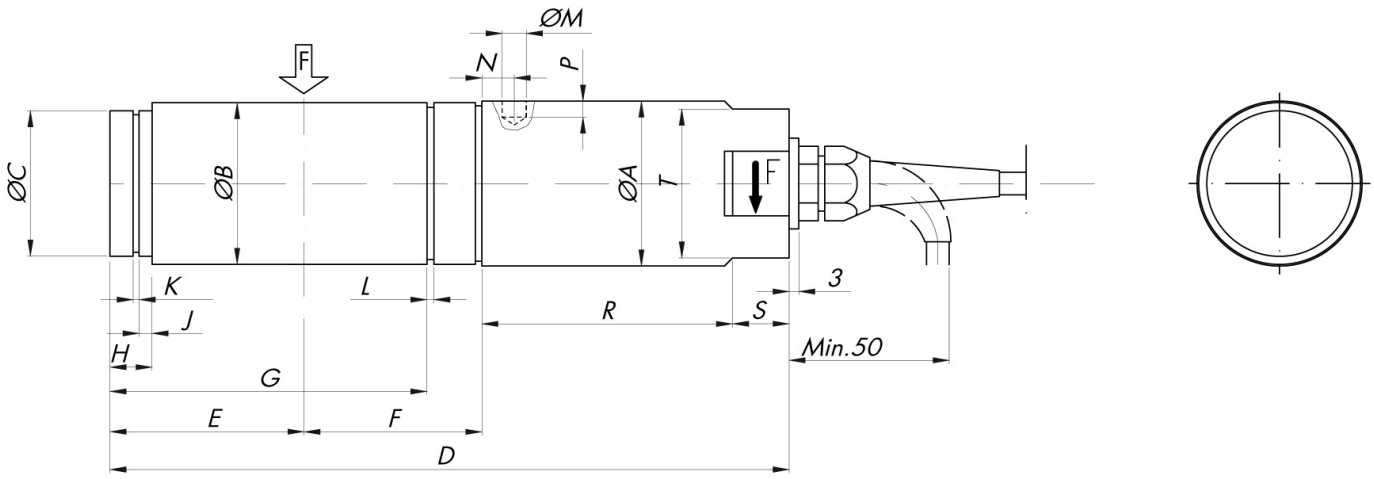

RANGE kN	ØA	ØB	ØC	D	E	F	G	H	J	K	L	ØM	N	P	R	S	T
1-2-5	34	33	29	169	46	35	-	10	2.5	1.6	-	4.4	10	2.3	70	15	30
10-20-30	51	50	45	213	60	55	97.85	13	4	1.85	2.15	7.5	12	5	75	20	46

Tutti i dati indicati possono essere soggetti a variazione senza preavviso.
Tutte le misure indicate sono espresse in millimetri (mm).

Cella di carico BLH Nobel **KIS-2**

disponibile con certificazione • ATEX • FM • IECEx

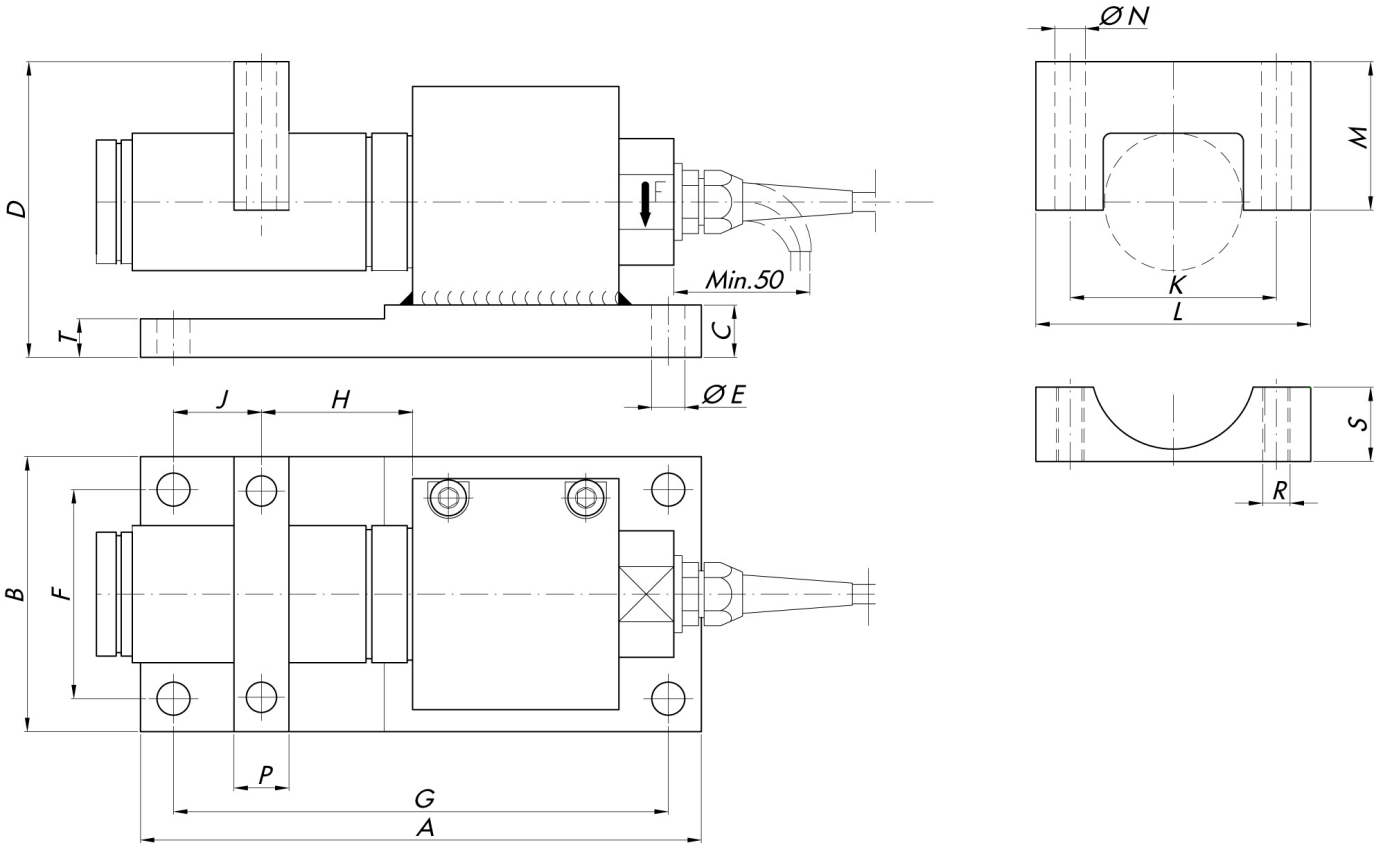

RANGE kN	A	B	C	D	E	F	G	H	J	K	L	M	N	P	R	S	T
1-2-5	175	75	14	81	12	51	151	35	31	55	70	41	8.5	20	M8	19	14
10-20-30	204	100	19	107.5	12	76	180	55	32	75	100	54	11	20	M10	27	14

Tutti i dati indicati possono essere soggetti a variazione senza preavviso.
Tutte le misure indicate sono espresse in millimetri (mm).

Cella di carico BLH Nobel **KIS-2**

disponibile con certificazione • ATEX • FM • IECEx

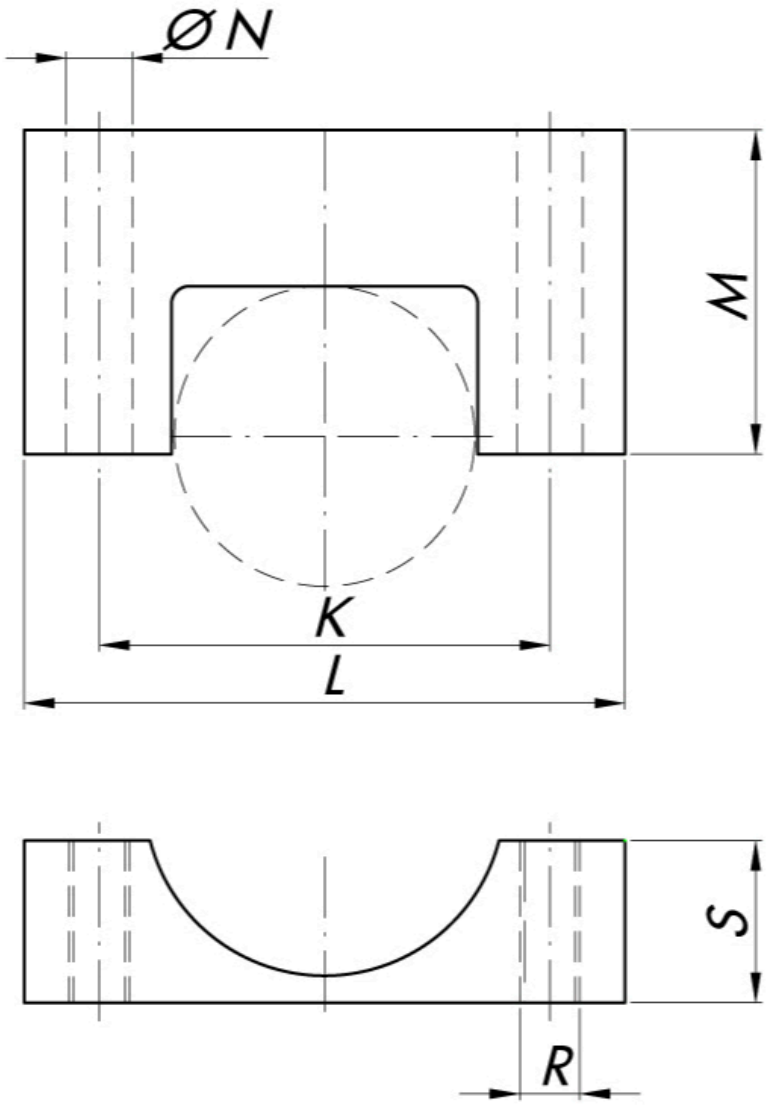

TEFLON LINED YOKE

RANGE kN	K	L	M	N	R	S	T
1-2-5	55	75	50	8.5	M8	14.5	25
10-20-30	100	125	63	13	M12	24	33

Tutti i dati indicati possono essere soggetti a variazione senza preavviso.
Tutte le misure indicate sono espresse in millimetri (mm).

PAVONE SISTEMI S.R.L.
Via Tiberio Bianchi 11/13/15, 20863 Concorezzo (MB)
T 039 9162656 **F** 039 9162675 **W** pavonesistemi.com/it
Sistemi di Pesatura Elettronica Industriale dal 1963