Cella di carico BLH Nobel **KIM-1**

disponibile con certificazione • EAC • ATEX • IECEx

Informazioni generali

PWS2520251205

La cella di carico BLH NOBEL KIM-1 è estremamente precisa e robusta, è resistente a forze laterali molto elevate, possiede un punto di carico mobile ed è semplice da installare. La cella di carico KIM-1 viene utilizzata in sistemi di pesatura o stoccaggio (silos, bidoni, serbatoi), in serbatoi di mescola, miscelazione e reattori dissolubili, in sistemi di misurazione della forza e in nastri trasportatori. La cella KIM-1 possiede un cavo schermato a 4 conduttori lungo 10 metri per connessioni elettriche.

Prodotti correlati suggeriti

Un sistema di pesatura altamente performante deve essere accurato, perfettamente calibrato e manutenuto. Per migliorare le prestazioni della cella e ottimizzare il suo funzionamento potresti aver bisogno dei seguenti prodotti:

Trasmettitore di Peso UWT 6008

Trasmettitore di Peso DAT 1400

Indicatore di Peso MCT 1302

Tester 1008 TESTER 1008

Scatola di Giunzione CGS4-C

Tutti i dati indicati possono essere soggetti a variazione senza preavviso.
Tutte le misure indicate sono espresse in millimetri (mm).

PAVONE SISTEMI S.R.L.
Via Tiberio Bianchi 11/13/15, 20863 Concorezzo (MB)
T 039 9162656 **F** 039 9162675 **W** pavonesistemi.com/it
Sistemi di Pesatura Elettronica Industriale dal 1963

Specifiche tecniche

PWS2520251205

Portata nominale PN:	200 kN
Errore combinato:	±0.1 % PN
Ripetibilità:	0.02 % PN
Creep (30 minuti):	±0.03 % PN
Sovraccarico di sicurezza:	50 % PN
Sovraccarico massimo:	100 % PN
Sovraccarico laterale massimo:	100 % PN
Grado di protezione:	IP67
Flessione:	0.1 - 0.3 mm
Temperatura di funzionamento:	-40 ÷ +100 °C
Effetto della temperatura sullo zero:	±0,003 % SN/°C
Effetto della temperatura sull'uscita:	±0.003 % sull'uscita/°C
Sensibilità nominale SN:	2.040 mV/V ±0.25 %
Bilanciamento di zero:	±2 % SN
Resistenza di isolamento:	> 4 G Ohm
Resistenza di ingresso:	350 ±5 Ohm
Resistenza di uscita:	350 ±0.5 Ohm
Alimentazione consigliata:	5 Vcc/ca
Massima tensione supportata:	18 Vcc/ca
Tolleranza dello shunt di calibrazione:	±0.25 %

Tutti i dati indicati possono essere soggetti a variazione senza preavviso.
Tutte le misure indicate sono espresse in millimetri (mm).

PAVONE SISTEMI S.R.L.
Via Tiberio Bianchi 11/13/15, 20863 Concorezzo (MB)
T 039 9162656 **F** 039 9162675 **W** pavonesistemi.com/it
Sistemi di Pesatura Elettronica Industriale dal 1963

Cella di carico BLH Nobel **KIM-1**

disponibile con certificazione • EAC • ATEX • IECEx

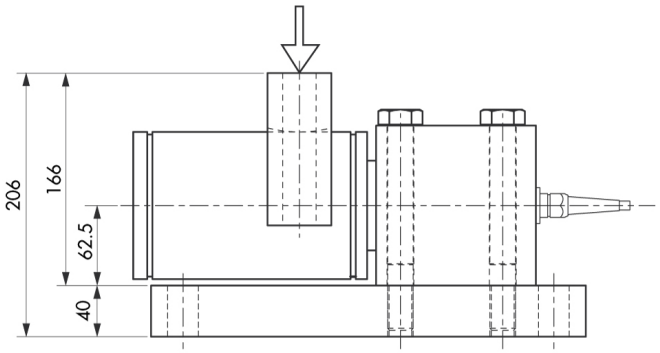

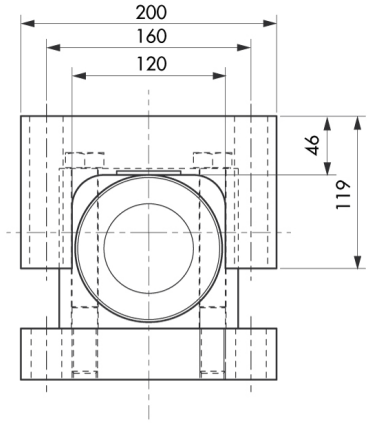

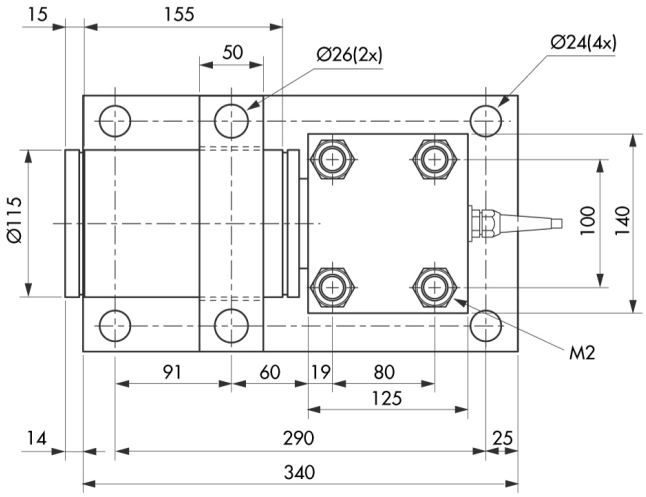

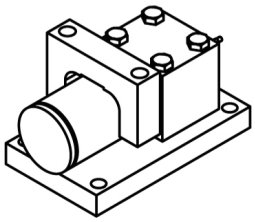

Tutti i dati indicati possono essere soggetti a variazione senza preavviso.
Tutte le misure indicate sono espresse in millimetri (mm).

PAVONE SISTEMI S.R.L.
Via Tiberio Bianchi 11/13/15, 20863 Concorezzo (MB)
T 039 9162656 **F** 039 9162675 **W** pavonesistemi.com/it
Sistemi di Pesatura Elettronica Industriale dal 1963

Cella di carico BLH Nobel **KIM-1**

disponibile con certificazione • EAC • ATEX • IECEx

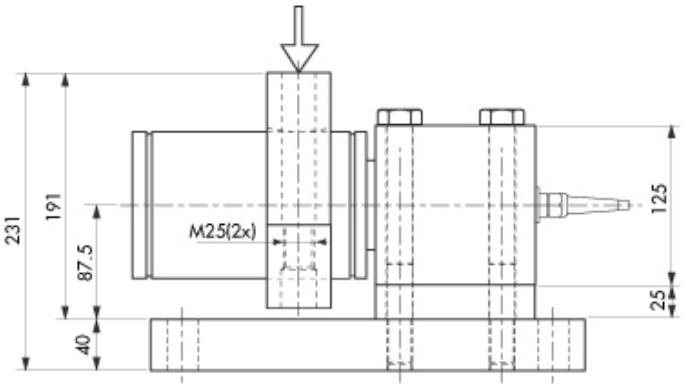

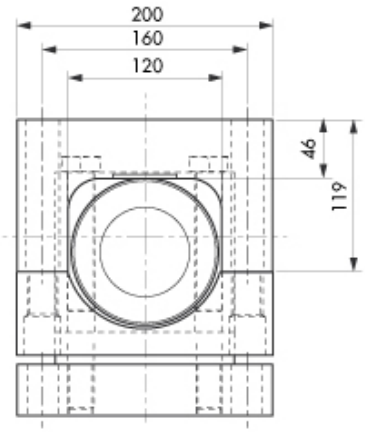

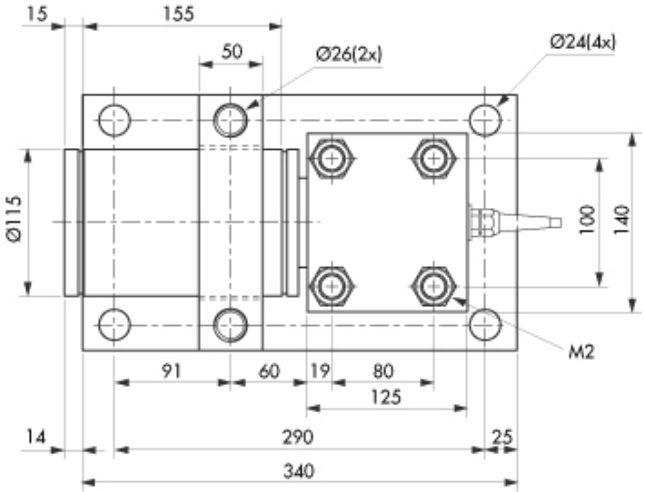

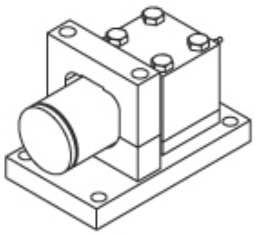

Tutti i dati indicati possono essere soggetti a variazione senza preavviso.
Tutte le misure indicate sono espresse in millimetri (mm).

PAVONE SISTEMI S.R.L.
Via Tiberio Bianchi 11/13/15, 20863 Concorezzo (MB)
T 039 9162656 **F** 039 9162675 **W** pavonesistemi.com/it
Sistemi di Pesatura Elettronica Industriale dal 1963