Cella di carico per Alte Temperature **PSPRX HT**

Informazioni generali

PWS13620261127

La cella di carico PSPRX-HT è una cella di carico in acciaio inox con funzionamento a doppio taglio creata per la misurazione di forze e sistemi di pesatura. La cella PSPRX-HT possiede un cavo schermato a 6 conduttori lungo 5 metri per la connessione elettrica e una protezione contro urti e sovraccarichi. La cella di carico PSPRX per alte temperature è molto resistente e insensibile ai carichi laterali.

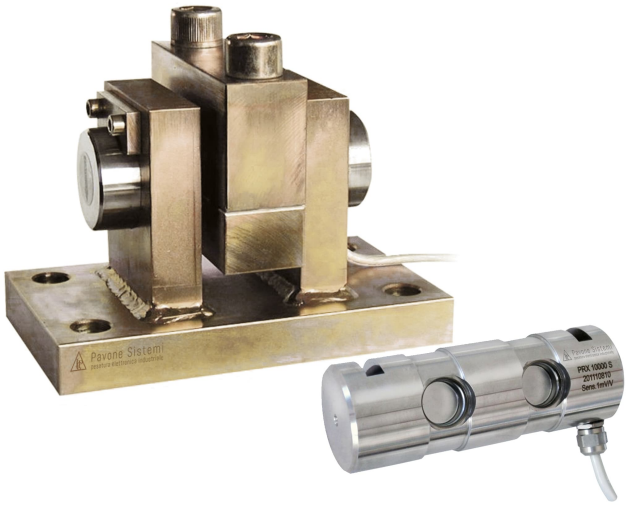

Prodotti correlati suggeriti

Un sistema di pesatura altamente performante deve essere accurato, perfettamente calibrato e manutenuto. Per migliorare le prestazioni della cella e ottimizzare il suo funzionamento potresti aver bisogno dei seguenti prodotti:

Trasmettitore di Peso DAT 1400

Indicatore di Peso MCT 1302

Cella di carico per Alte Temperature C2G1 HT

Cella di carico per Alte Temperature CMH HT

Cella di carico per Alte Temperature PRR HT

Cella di carico per Alte Temperature SB HT

Tutti i dati indicati possono essere soggetti a variazione senza preavviso.
Tutte le misure indicate sono espresse in millimetri (mm).

Specifiche tecniche

PWS13620261127

Portata Nominale (PN):	5, 10, 20, 40, 60, 80, 100 t
Errore combinato:	< ±0.1 % SN
Ripetibilità:	< ±0.02 % SN
Creep (20 minuti):	±0.03 % SN
Sovraccarico di sicurezza:	150 % PN
Sovraccarico massimo:	300 % PN
Materiale:	Acciaio inox
Grado di protezione:	IP68
Flessione:	0.4 mm
Temperatura compensata:	-20 ÷ +120 °C
Temperatura di funzionamento:	-20 ÷ +150 °C
Effetto della temperatura sullo zero:	< ±0.005 % SN/°C
Effetto della temperatura sull'uscita:	< ±0.005 % sull'uscita/°C
Sensibilità nominale SN:	1 mV/V ±0.1 %
Bilanciamento di zero:	< ±2 % SN
Resistenza di isolamento:	> 5000 MOhm
Resistenza di ingresso:	350 ±20 Ohm
Resistenza di uscita:	350 ±5 Ohm
Alimentazione consigliata:	5 ÷ 15 Vcc/ca

Tutti i dati indicati possono essere soggetti a variazione senza preavviso.
Tutte le misure indicate sono espresse in millimetri (mm).

Cella di carico per Alte Temperature **PSPRX HT**

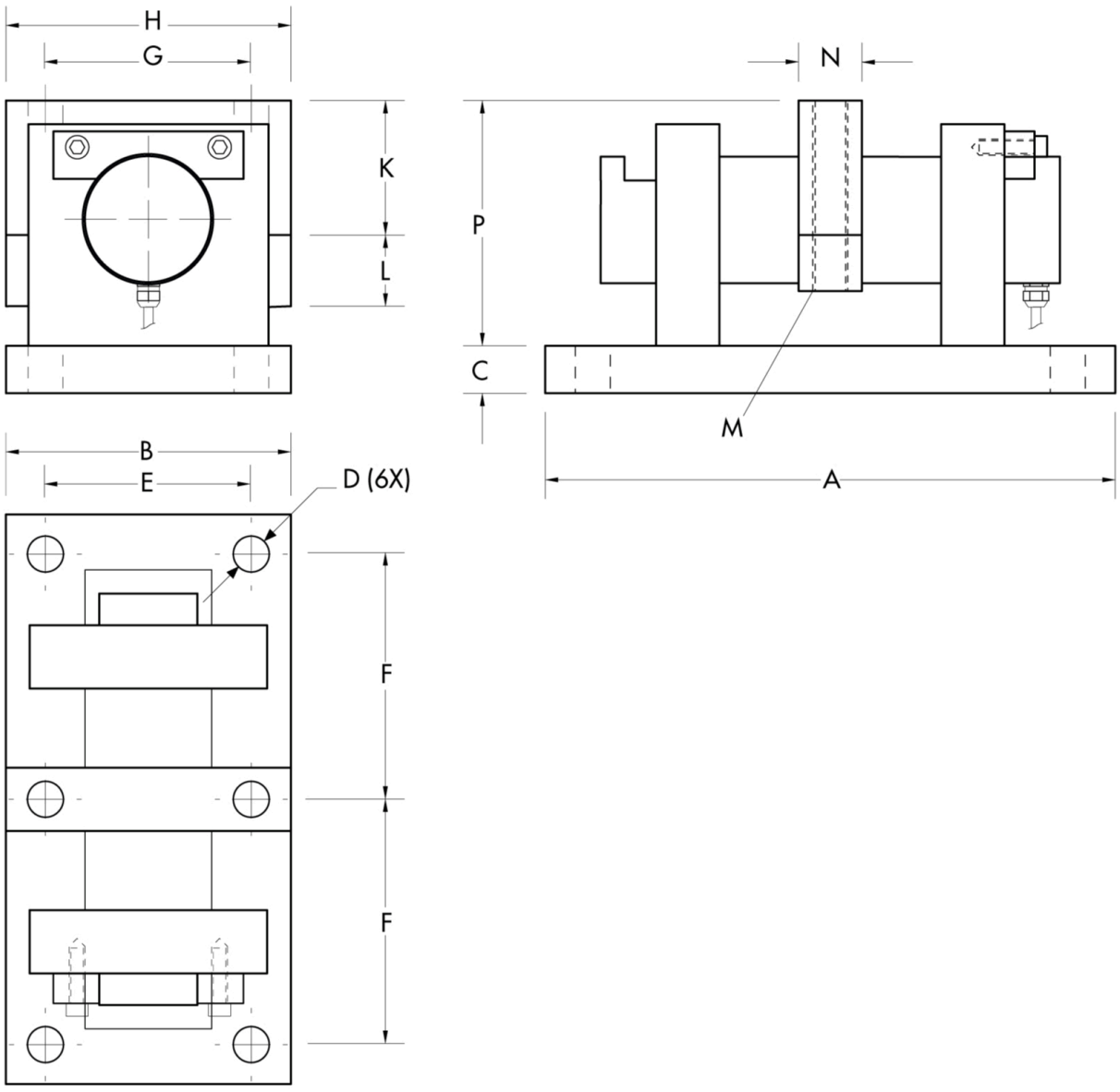

CAPACITY	A	B	C	D	E	F	G	H	K	L	M	N	P
5-30 t	200	120	30	18	80	80	85	120	60	30	M16	40	114
40-60 t	360	180	30	22	130	155	130	180	85	45	M20	40	154
80-100 t	390	200	40	26	150	170	146	200	95	70	M24	49	180

CAPACITY	50-30 t	40-60 t	80-100 t
Max lift force resistance	6080 kg	9280 kg	16120 kg
Max lateral force resistance	6220 kg	13320 kg	26210 kg

Tutti i dati indicati possono essere soggetti a variazione senza preavviso.
Tutte le misure indicate sono espresse in millimetri (mm).

Cella di carico per Alte Temperature **PSPRX HT**

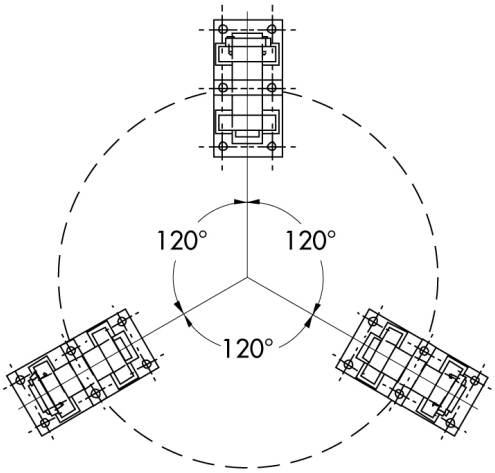

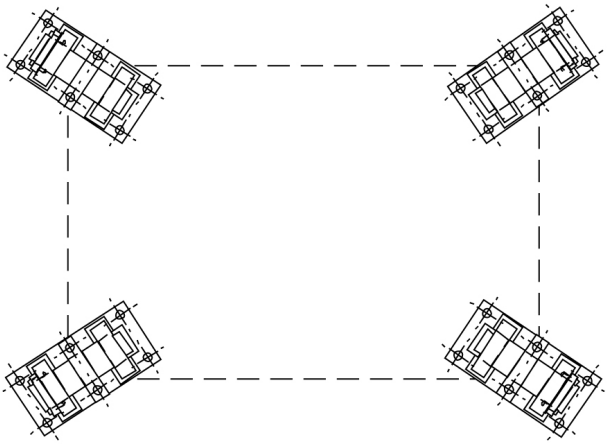

Tutti i dati indicati possono essere soggetti a variazione senza preavviso.
Tutte le misure indicate sono espresse in millimetri (mm).

PAVONE SISTEMI S.R.L.
Via Tiberio Bianchi 11/13/15, 20863 Concorezzo (MB)
T 039 9162656 **F** 039 9162675 **W** pavonesistemi.com/it
Sistemi di Pesatura Elettronica Industriale dal 1963