# Cella di carico per Alte Temperature **CMH HT**

## Informazioni generali

PWS13420261127

La cella di carico CMH HT, costruita in acciaio inossidabile (acciaio inox), è stata progettata per la pesatura industriale di serbatoi, sili, cisterne, vasche e siviere ed è ideale per lavorare in ambienti ostili o dove è presente una temperatura elevata. La cella di carico CMH HT ha ottime caratteristiche di precisione, robustezza e massima resistenza agli urti e ai sovraccarichi, per questo motivo viene impiegata nelle industrie alimentari, chimiche, farmaceutiche e siderurgiche. La cella CMH HT possiede cavo schermato a 6 conduttori lungo 6 metri per connessione elettrica.




### Prodotti correlati suggeriti

Un sistema di pesatura altamente performante deve essere accurato, perfettamente calibrato e manutenuto. Per migliorare le prestazioni della cella e ottimizzare il suo funzionamento potresti aver bisogno dei seguenti prodotti:

**Trasmettitore di Peso** DAT 1400

**Indicatore di Peso** MCT 1302

**Cella di carico per Alte Temperature** C2G1 HT

**Cella di carico per Alte Temperature** PRR HT

**Cella di carico per Alte Temperature** PSPRX HT

**Cella di carico per Alte Temperature** SB HT

Tutti i dati indicati possono essere soggetti a variazione senza preavviso.
Tutte le misure indicate sono espresse in millimetri (mm).

# Specifiche tecniche

PWS13420261127

| | |
|---|---|
| **Portata Nominale (PN):** | 2, 6, 10, 15, 20, 30, 40, 50, 60, 100, 150, 200, 250 t |
| **Errore combinato:** | ±0.1 % PN |
| **Ripetibilità:** | ±0.05 % PN |
| **Creep (20 minuti):** | ±0.03 % PN |
| **Sovraccarico di sicurezza:** | 150 % PN |
| **Sovraccarico massimo:** | > 300 % PN |
| **Materiale:** | Acciaio inox AISI 17-4PH |
| **Grado di protezione:** | IP65 |
| **Flessione:** | 0.3 mm |
| **Temperatura compensata:** | -10 ÷ +90 °C |
| **Temperatura di funzionamento:** | -35 ÷ +150 °C |
| **Effetto della temperatura sullo zero:** | ±0.005 % PN/°C |
| **Effetto della temperatura sull'uscita:** | ±0.005 % PN/°C |
| **Sensibilità nominale SN:** | 2 mV/V |
| **Resistenza di isolamento:** | > 5000 MOhm |
| **Resistenza di ingresso:** | 350 ±20 Ohm |
| **Resistenza di uscita:** | 350 ±5 Ohm |
| **Alimentazione consigliata:** | 5 ÷ 12 Vcc/ca |

Tutti i dati indicati possono essere soggetti a variazione senza preavviso.
Tutte le misure indicate sono espresse in millimetri (mm).

# Cella di carico per Alte Temperature **CMH HT**

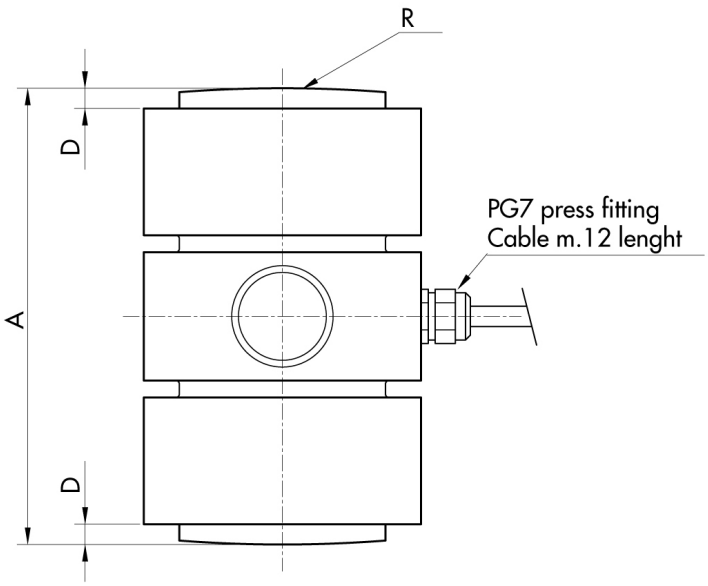


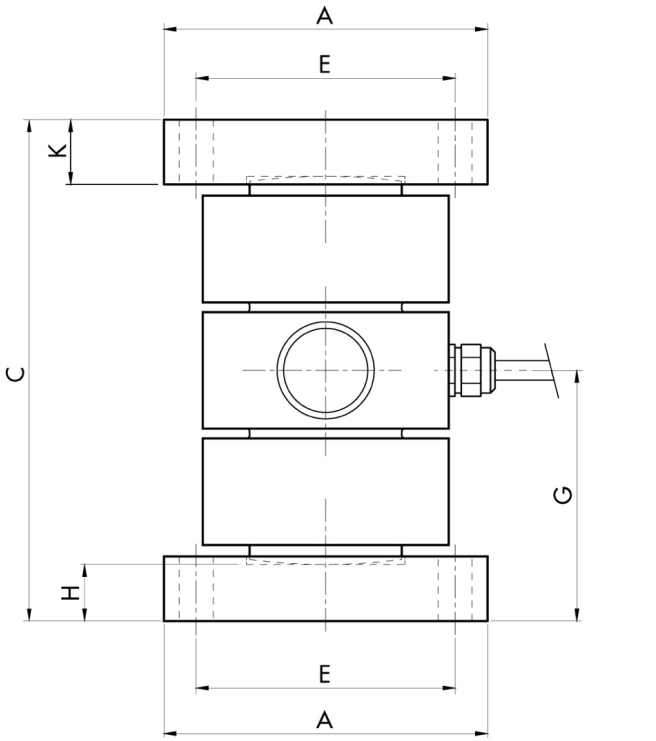


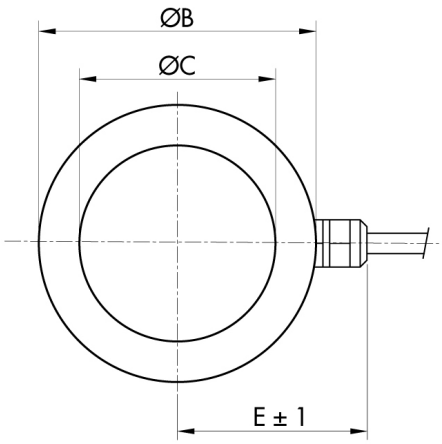


| RANGE | A | ØB | ØC | D | E | R |
|---|---|---|---|---|---|---|
| 2-10 t | 104 | 52 | 30 | 6 | 42 | 180 |
| 20-30 t | 105 | 52 | 30 | 8 | 42 | 200 |
| 40-60 t | 120 | 76 | 47 | 8 | 53 | 180 |
| 100 t | 135 | 82 | 58 | 8 | 56 | 400 |
| 150-200 t | 160 | 125 | 87 | 8 | 77 | 400 |
| 250 t | 200 | 140 | 100 | 10 | 86 | 450 |

| RANGE | A | B | C | ØD | E | F | G | H | K |
|---|---|---|---|---|---|---|---|---|---|
| 2-10 t | 80 | 80 | 120 | 6.5 | 68 | 68 | 60 | 8 | 10 |
| 20-30 t | 100 | 100 | 140 | 10.5 | 80 | 80 | 70 | 17.5 | 20 |
| 40-60 t | 100 | 100 | 160 | 10.5 | 80 | 80 | 80 | 17.5 | 23 |
| 100 t | 120 | 120 | 200 | 10.5 | 100 | 100 | 100 | 32.5 | 35 |
| 150-200 t | 150 | 150 | 250 | 12.5 | 125 | 125 | 125 | 45 | 49 |
| 250 t | 190 | 190 | 310 | 15 | 160 | 160 | 155 | 55 | 60 |

Tutti i dati indicati possono essere soggetti a variazione senza preavviso.
Tutte le misure indicate sono espresse in millimetri (mm).