Accessorio di Montaggio **MH MOUNTING KIT**

Informazioni generali

PWS27320261124

MH MOUNTING KIT è un accessorio di montaggio facile da montare e ideale per la pesatura di rulliere, piattaforme, tramogge e serbatoi. Questo kit di montaggio è regolabile in altezza per ottenere in modo semplice ed immediato la perfetta planarità del sistema, grazie anche all'utilizzo del nostro Tester 1008. L'accessorio MH MOUNTING KIT è realizzato in acciaio zinco passivato e possiede la funzione di anti-tilting inclusa; MH MOUNTING KIT è disponibile anche in versione acciaio inox AISI 304 o AISI 316 su richiesta. L'accessorio di montaggio per sistemi di pesatura MH MOUNTING KIT è compatibile con le nostre celle di carico: 65023 (con capacità 125÷250 kg e 300÷2000 kg), 65083 (con capacità 300÷2000 kg e 3000÷5000 kg), SB (con capacità 75÷250 kg) e SBR (con capacità 300÷2000 kg e 3000÷5000 kg). Contattaci per maggiori informazioni.

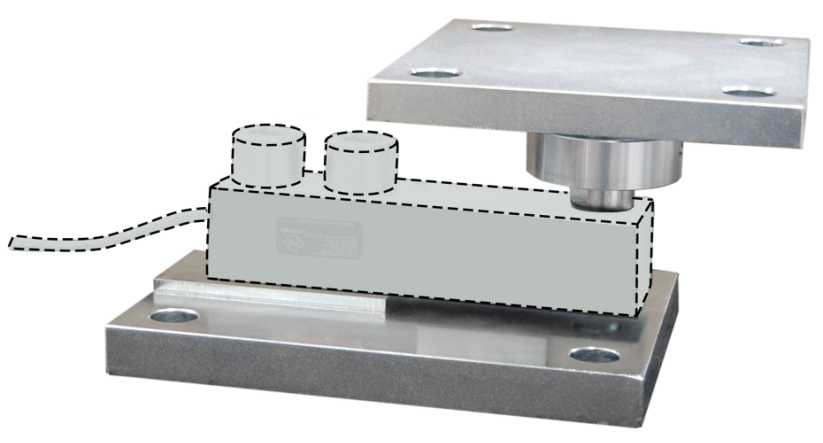

Prodotti correlati suggeriti

Un sistema di pesatura altamente performante deve essere accurato, perfettamente calibrato e manutenuto. Per migliorare le prestazioni della cella e ottimizzare il suo funzionamento potresti aver bisogno dei seguenti prodotti:

Trasmettitore di Peso DAT 1400

Accessorio di Montaggio MKX ®

Tester 1008 TESTER 1008

Cella di Carico a Taglio 65023

Scatola di Giunzione CGS4-C

Cella di Carico a Taglio SBR

Tutti i dati indicati possono essere soggetti a variazione senza preavviso.
Tutte le misure indicate sono espresse in millimetri (mm).

Accessorio di Montaggio **MH MOUNTING KIT**

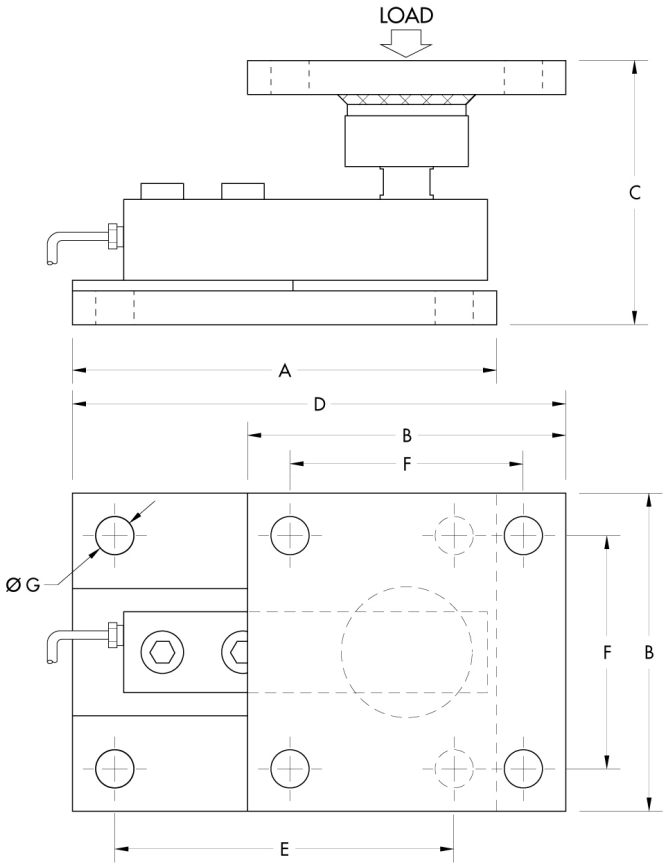

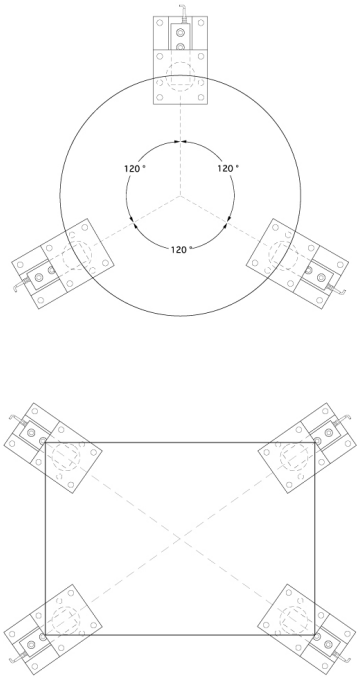

KIT	CAPACITY	A	B	C	D	E	F	G
MH1	75÷250	150	100	91÷94	181,6	120	70	13
MH2	300÷2000	150	100	98÷101	181,6	120	70	13
MH3	3000÷5000	200	150	120÷123	248,4	160	110	18
MH4	3000÷5000	200	150	130÷133	248,4	160	110	18

Tutti i dati indicati possono essere soggetti a variazione senza preavviso.
Tutte le misure indicate sono espresse in millimetri (mm).

PAVONE SISTEMI S.R.L.
Via Tiberio Bianchi 11/13/15, 20863 Concorezzo (MB)
T 039 9162656 **F** 039 9162675 **W** pavonesistemi.com/it
Sistemi di Pesatura Elettronica Industriale dal 1963