Scatola di Giunzione **CGS4-S**

disponibile con certificazione • UL • EAC

Specifiche tecniche

PWS10920251205

La scatola di giunzione CGS4-S è in grado di mettere in comunicazione diverse celle di carico. Sincronizza le misurazioni e garantisce valori di peso corretti e precisi. Il prodotto CGS4-S raccoglie i segnali delle singole celle e li traduce in un segnale unico.

Temperatura di funzionamento:	-10 ÷ +50 °C (umidità max 85% senza condensa)
Temperatura di stoccaggio:	-20 ÷ +70 °C
Dima di foratura:	108 x 45 mm (L x H)
Dimensioni:	125 x 79 x 40 mm (L x H x P)

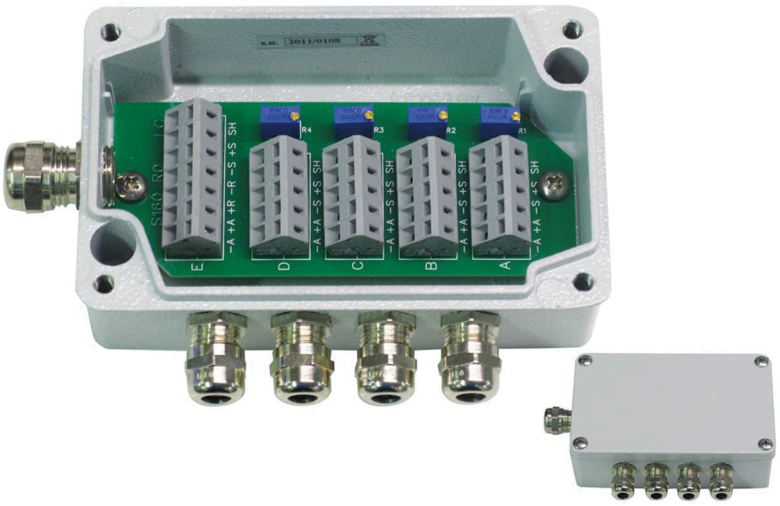

Tutti i dati indicati possono essere soggetti a variazione senza preavviso.
Tutte le misure indicate sono espresse in millimetri (mm).

PAVONE SISTEMI S.R.L.
Via Tiberio Bianchi 11/13/15, 20863 Concorezzo (MB)
T 039 9162656 **F** 039 9162675 **W** pavonesistemi.com/it
Sistemi di Pesatura Elettronica Industriale dal 1963

Scatola di Giunzione **CGS4-S**

disponibile con certificazione • UL • EAC

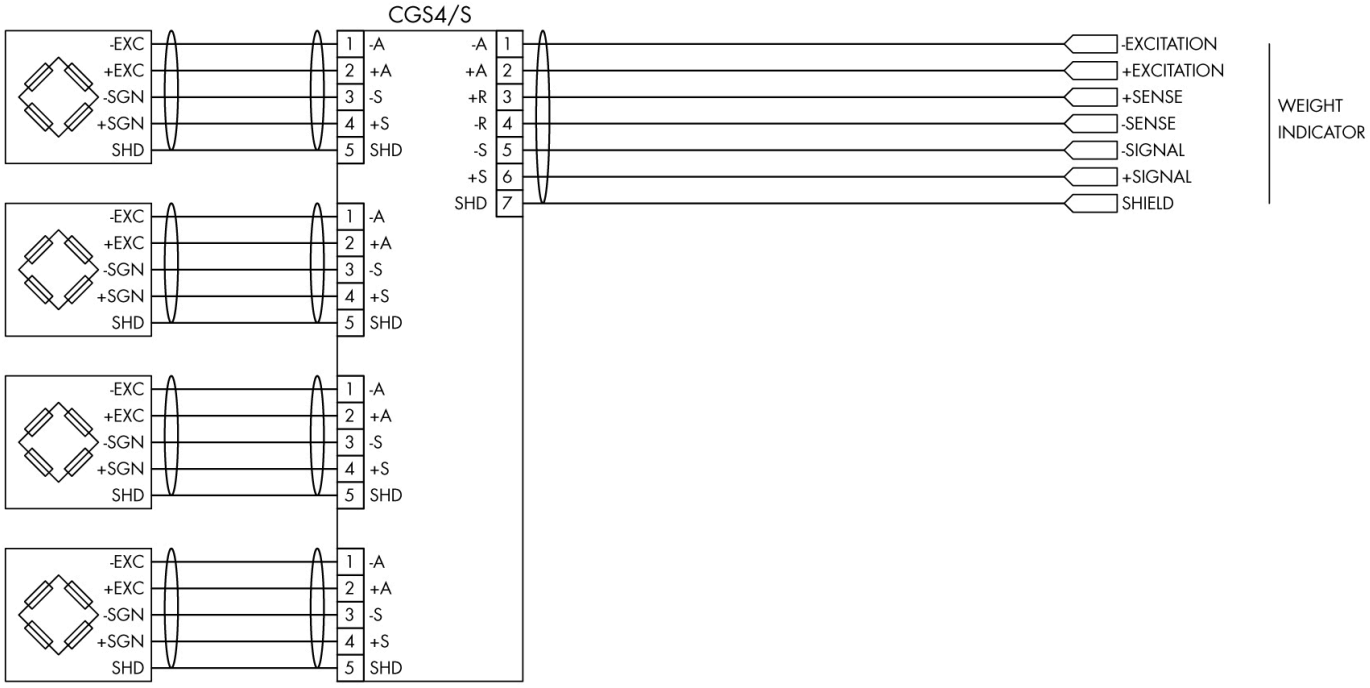

LOAD CELLS COLOUR CODE				
+Exc	Red	Red/Green	Red	Red/Blue
-Exc	Black	Black	White	Black/Brown
+Sgn	Green	Green/White	Green	Green
-Sgn	White	Red/White	Blue	White
Shd	Shield	Shield	Shield	Shield
	SENSORTRONICS	NOBEL	MINEBEA	PAVONE

Tutti i dati indicati possono essere soggetti a variazione senza preavviso.
Tutte le misure indicate sono espresse in millimetri (mm).

PAVONE SISTEMI S.R.L.
Via Tiberio Bianchi 11/13/15, 20863 Concorezzo (MB)
T 039 9162656 **F** 039 9162675 **W** pavonesistemi.com/it
Sistemi di Pesatura Elettronica Industriale dal 1963

Scatola di Giunzione **CGS4-S**

disponibile con certificazione • UL • EAC

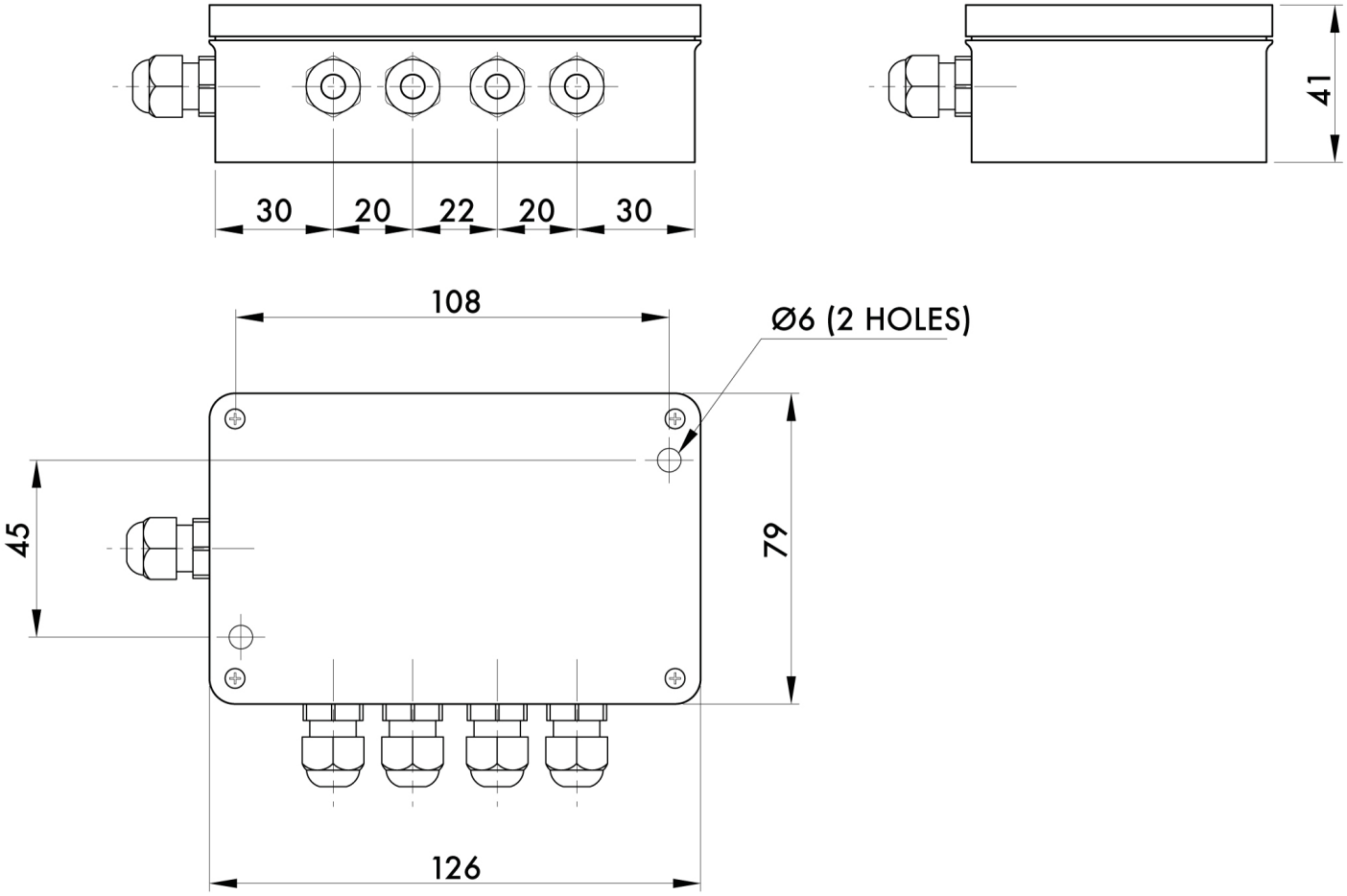

Tutti i dati indicati possono essere soggetti a variazione senza preavviso.
Tutte le misure indicate sono espresse in millimetri (mm).

PAVONE SISTEMI S.R.L.
Via Tiberio Bianchi 11/13/15, 20863 Concorezzo (MB)
T 039 9162656 **F** 039 9162675 **W** pavonesistemi.com/it
Sistemi di Pesatura Elettronica Industriale dal 1963