सामान्य सूचनाएं

PWS5820261127

वजन ट्रांसमीटर डैट 400 पीबीएस अनुकूलति कयिा जा सकता है कि सिस्टिम Pavone का एक अभनिव और अनन्य उत्पाद है। इसकी वशिषताओं में अपलोड करने के समारोह और परीक्षक 1008 के साथ प्रोग्रामगि के लिए डाउनलोड करने, 32 पता इकाइयों, सामने के पैनल से या यूएसबी सीरयिल पोर्ट के माध्यम पीसी से 10 अंक पर एक पीसी या पीएलसी, linearization और वन्यिास और अंशांकन से जुड़े रहे हैं। पीबीएस 400 डैट वजन ट्रांसमीटर टर्मनिल ब्लॉक और गतशिील माप के लिए पीक होल्ड का कार्य करने के लिए बजिली के कनेक्शन नहीं है।



सभी डेटा सूचना के बनिा परविर्तन के अधीन हैं।
सभी मापन में मलिीमीटर (ममी) कर रहे हैं।

तकनीकी नरि्देश

PWS5820261127

माप सीमा:	-0.5÷+3..5 mV/V (-3.9÷+3.9 mV/V optional)
इनपुट संवेदनशीलता:	0.02 µV/count
बड़े पैमाने पर गैर linearity:	<0.001%
थर्मल बहाव:	<0.001% FS/°C
प्रदर्शन:	6 digit, red LED (7 segments), h 14 mm
ए / डी कनवर्टर:	24 bit
आंतरकि संकल्प:	> 16.000.000 points
एनकोडर आपूर्तः	5 V (max 6 load cells 350 Ohm)
डविीजनों संकल्प में देखा जा सकता:	60000
रेंज settable दशमलव:	0 ÷ 3
परचिालन तापमान:	-10 ÷ +50°C (max umidity 85% without condensation)
भंडारण तापमान:	-20 ÷ +70°C
फलि्टर:	0.1 ÷ 25 Hz
तर्क आउटपुट:	2 Solid-state relays, (maximum load 24 Vdc / 100 mA each)
तर्क आदानों:	2 optoisolated 24 V c.c. PNP (External voltage)
क्रमकि बंदरगाह:	USB, RS232C or RS422/RS485 with ASCII or Modbus RTU protocols
बजिली की आपूर्तः	18 ÷ 28 Vcc - power 5 W
नयिामक अनुपालन:	EN50081-1, EN50082-2 for EMC; EN61010-1 for Electrical security
fieldbus:	Profibus, Devicenet, Ethernet, Profinet, CANopen, Modbus-Plus, Precise Gateway 3000
आयाम तथा वजन:	215x210x105 (PBS) (LxHxD)
बॉड दर:	2400, 9600, 19200, 38400, 115200 adjustable
ट्रांसमशिन दूरी:	15m (RS232C), 1000m (RS422; RS485)

सभी डेटा सूचना के बनिा परविर्तन के अधीन हैं।
सभी मापन में मलिीमीटर (ममी) कर रहे हैं।

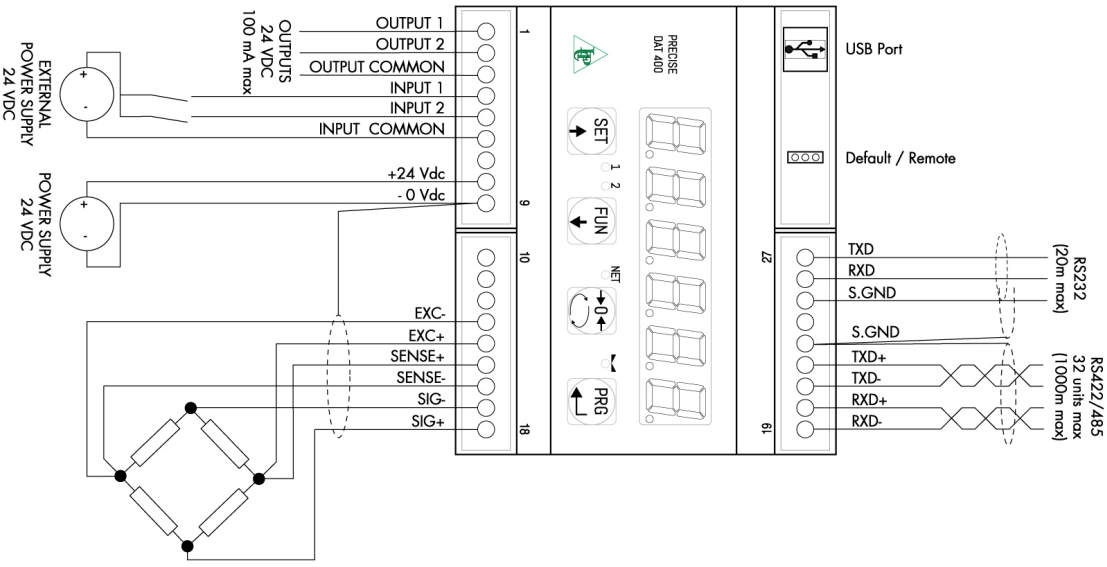

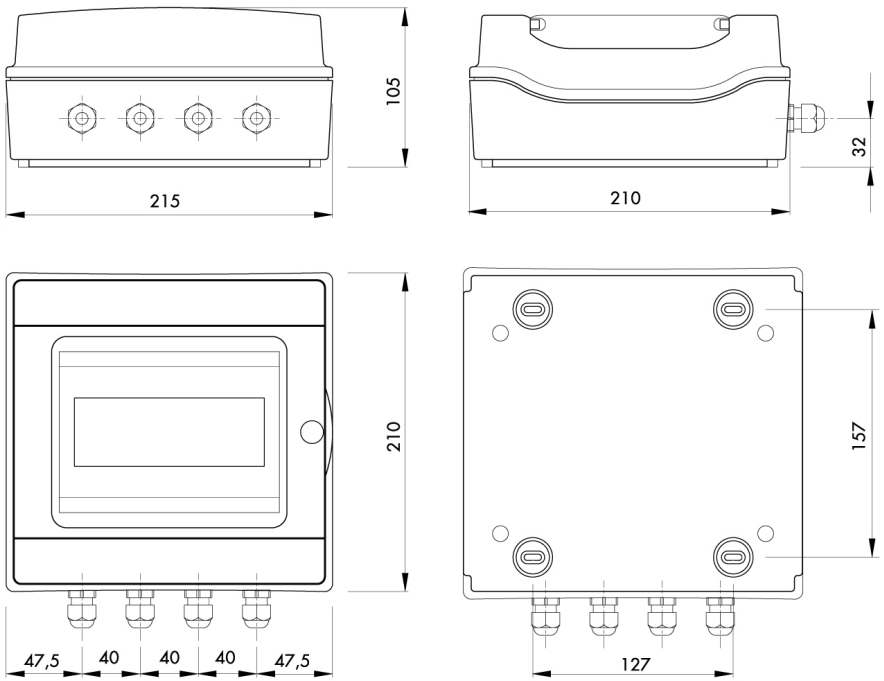

सभी डेटा सूचना के बिना परिवर्तन के अधीन हैं।
सभी मापन में मिलीमीटर (मिमी) कर रहे हैं।