भार ट्रांसमीटर **DAT 400 PBS**

प्रमाणीकरण के साथ उपलब्ध • EAC • OIML

सामान्य सूचनाएं

PWS5820251205

वजन ट्रांसमीटर डैट 400 पीबीएस अनुकूलित किया जा सकता है कि सिस्टम Pavone का एक अभिनव और अनन्य उत्पाद है। इसकी विशेषताओं में अपलोड करने के समारोह और परीक्षक 1008 के साथ प्रोग्रामिंग के लिए डाउनलोड करने, 32 पता इकाइयों, सामने के पैनल से या यूएसबी सीरियल पोर्ट के माध्यम पीसी से 10 अंक पर एक पीसी या पीएलसी, linearization और विन्यास और अंशांकन से जुड़े रहे हैं। पीबीएस 400 डैट वजन ट्रांसमीटर टर्मिनल ब्लॉक और गतिशील माप के लिए पीक होल्ड का कार्य करने के लिए बिजली के कनेक्शन नहीं है।

सभी डेटा सूचना के बिना परिवर्तन के अधीन हैं।
सभी मापन में मिलीमीटर (मिमी) कर रहे हैं।

PAVONE SISTEMI S.R.L.
Via Tiberio Bianchi 11/12/13, 20863 Concorezzo (MB), इटली
T (+39) 039 9162656 **F** (+39) 039 9162675 **W** pavonesistemi.com/hi
1963 के बाद से सिस्टम औद्योगिक इलेक्ट्रॉनिक्स वजन

तकनीकी निर्देश

PWS5820251205

माप सीमा:	-0.5÷+3..5 mV/V (-3.9÷+3.9 mV/V optional)
इनपुट संवेदनशीलता:	0.02 µV/count
बड़े पैमाने पर गैर linearity:	<0.001%
थर्मल बहाव:	<0.001% FS/°C
प्रदर्शन:	6 digit, red LED (7 segments), h 14 mm
ए / डी कनवर्टर:	24 bit
आंतरिक संकल्प:	> 16.000.000 points
एनकोडर आपूर्ति:	5 V (max 6 load cells 350 Ohm)
डिवीजनों संकल्प में देखा जा सकता:	60000
रेंज settable दशमलव:	0 ÷ 3
परिचालन तापमान:	-10 ÷ +50°C (max umidity 85% without condensation)
भंडारण तापमान:	-20 ÷ +70°C
फिल्टर:	0.1 ÷ 25 Hz
तर्क आउटपुट:	2 Solid-state relays, (maximum load 24 Vdc / 100 mA each)
तर्क आदानों:	2 optoisolated 24 V c.c. PNP (External voltage)
क्रमिक बंदरगाह:	USB, RS232C or RS422/RS485 with ASCII or Modbus RTU protocols
बिजली की आपूर्ति:	18 ÷ 28 Vcc - power 5 W
नियामक अनुपालन:	EN50081-1, EN50082-2 for EMC; EN61010-1 for Electrical security
fieldbus:	Profibus, Devicenet, Ethernet, Profinet, CANopen, Modbus-Plus, Precise Gateway 3000
आयाम तथा वजन:	215x210x105 (PBS) (LxHxD)
बॉड दर:	2400, 9600, 19200, 38400, 115200 adjustable
ट्रांसमिशन दूरी:	15m (RS232C), 1000m (RS422; RS485)

सभी डेटा सूचना के बिना परिवर्तन के अधीन हैं।
सभी मापन में मिलीमीटर (मिमी) कर रहे हैं।

PAVONE SISTEMI S.R.L.
Via Tiberio Bianchi 11/12/13, 20863 Concorezzo (MB), इटली
T (+39) 039 9162656 **F** (+39) 039 9162675 **W** pavonesistemi.com/hi
1963 क बाद स सिस्टम औद्योगिक इल क्ट्रॉनिक्स वजन

भार ट्रांसमीटर **DAT 400 PBS**

प्रमाणीकरण के साथ उपलब्ध • EAC • OIML

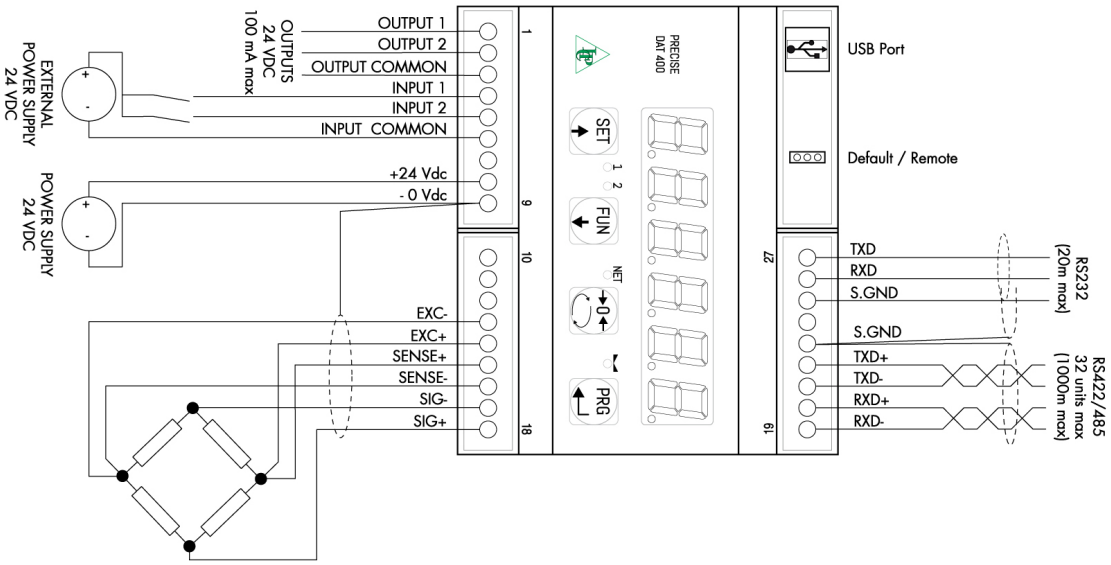

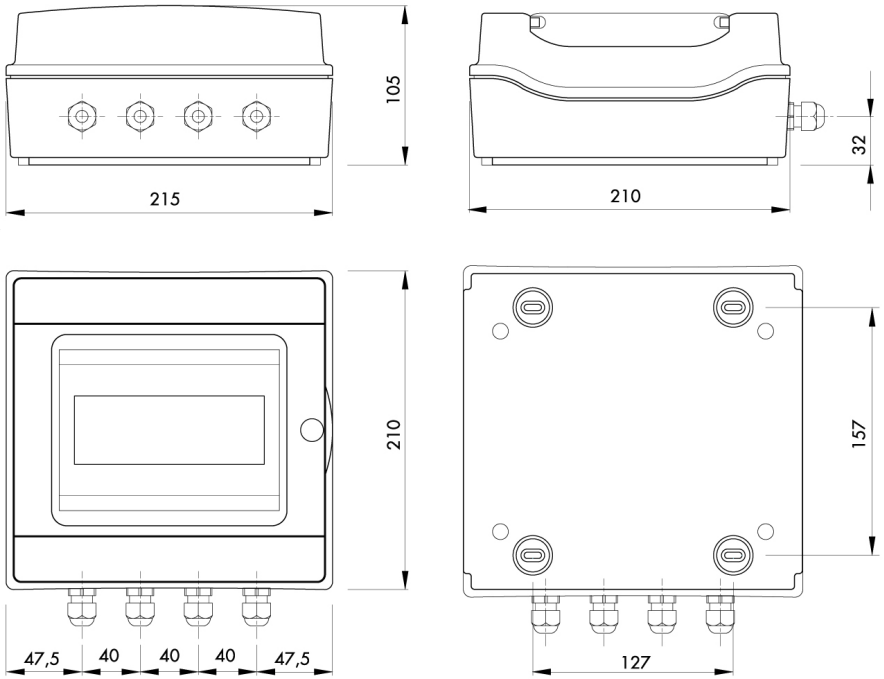

सभी डेटा सूचना के बिना परिवर्तन के अधीन हैं।
सभी मापन में मिलीमीटर (मिमी) कर रहे हैं।

PAVONE SISTEMI S.R.L.
Via Tiberio Bianchi 11/12/13, 20863 Concorezzo (MB), इटली
T (+39) 039 9162656 **F** (+39) 039 9162675 **W** pavonesistemi.com/hi
1963 क बाद स सिस्टम औद्योगिक इल क्ट्रॉनिक्स वजन