सामान्य सूचनाएं

PWS5620261127

वजन डैट 400 जो उच्च प्रदर्शन और विश्वसनीयता है Pavone सिस्टम की एक विशेष उत्पाद है। उन्होंने अपलोड करें और परीक्षक 1008 के माध्यम विन्यास और अंशांकन सामने के पैनल से या यूएसबी पोर्ट के माध्यम से पीसी से किया जा सकता है द्वारा प्रोग्रामिंग के लिए डाउनलोड समारोह। ई 'पर अनुरोध द्वधिुवी विकल्प उपलब्ध। डैट 400 वजन ट्रांसमीटर गतिशील माप के लिए टर्मिनल ब्लॉक और पीक होल्ड कार्य करने के लिए बिजली के कनेक्शन है और ग्राहकों की आवश्यकताओं के आधार पर अनुकूलित किया जा सकता।



सभी डेटा सूचना के बिना परिवर्तन के अधीन हैं।
सभी मापन में मिलिमीटर (मिमी) कर रहे हैं।

तकनीकी नरि्देश

PWS5620261127

माप सीमा:	-0.5 ÷ +3.5 mV/V (-3.9 ÷ +3.9 mV/V optional)
इनपुट संवेदनशीलता:	0.02 µV/count
बड़े पैमाने पर गैर linearity:	< 0.01%
थर्मल बहाव:	< 0.001% FS/°C
प्रदर्शन:	6 digit, red LED (7 segments), h 14 mm
ए / डी कनवर्टर:	24 bit
आंतरकि संकल्प:	> 16.000.000 points
एनकोडर आपूर्तः	5 V (max 6 load cells 350 Ohm)
डवीजनों संकल्प में देखा जा सकता:	60000
डवीजनों मूल्य (चयन):	x1, x2, x5
रेंज settable दशमलव:	0 ÷ 3
परचिालन तापमान:	-10 ÷ +50°C (max umidity 85% without condensation)
भंडारण तापमान:	-20 ÷ +70 °C
फल्टिर:	0.1 ÷ 25 Hz
तर्क आउटपुट:	2 Solid-state relays, (maximum load 24 Vdc / 100 mA each)
तर्क आदानों:	2 optoisolated 24 Vdc PNP (External voltage)
क्रमकि बंदरगाह:	Nr. 2 - USB/RS232C, RS422/485 with ASCII or Modbus RTU protocols
बजिली की आपूर्तः	24 Vcc ±15% - power 5 W
नयिामक अनुपालन:	EN61326-1, EN55011, EN55014 for EMC; EN61010-1 for electrical security
आयाम तथा वजन:	106 x 90 x 58 mm (L x H x P); 250 g
बॉड दर:	2400, 9600, 19200, 38400, 115200 adjustable (RS232)
ट्रांसमशिन दूरी:	15m (RS232C), 1000m (RS422; RS485)

सभी डेटा सूचना के बनिा परविर्तन के अधीन हैं।
सभी मापन में मलिीमीटर (ममी) कर रहे हैं।

भार ट्रांसमीटर **DAT 400**

प्रमाणीकरण के साथ उपलब्ध • UL • GOST • OIML

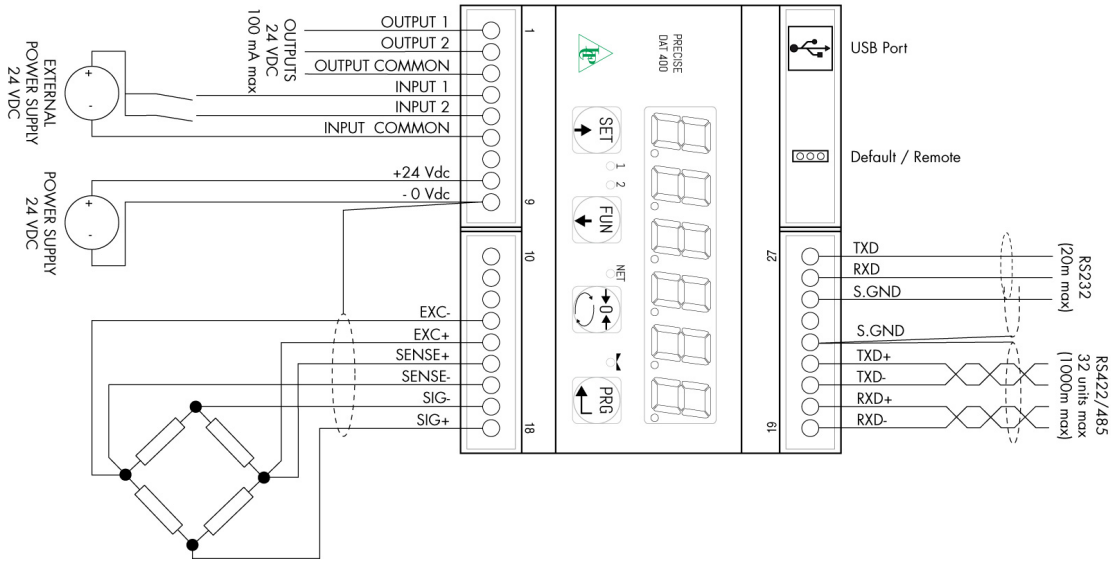

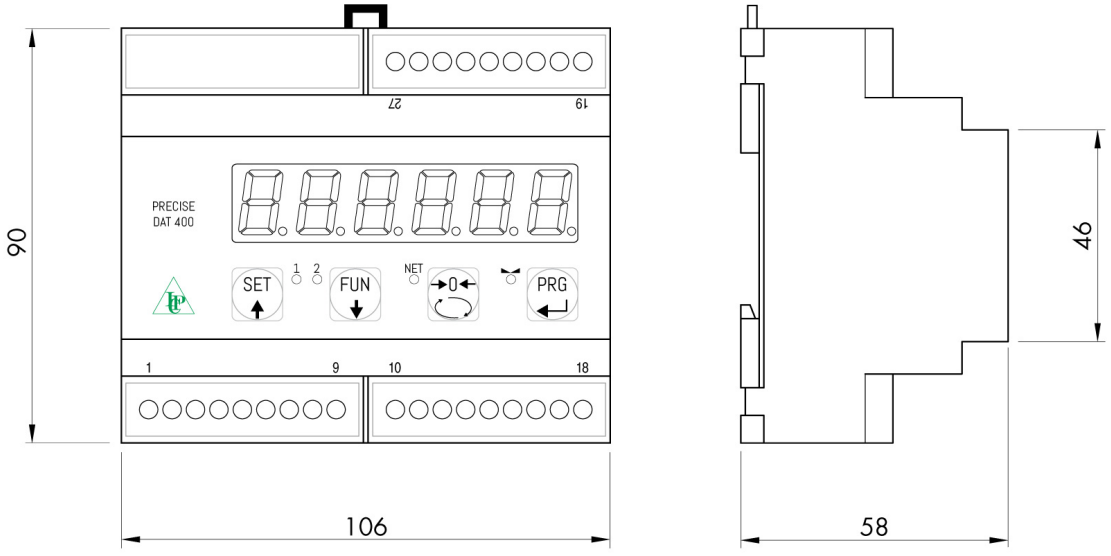

सभी डेटा सूचना के बिना परिवर्तन के अधीन हैं।
सभी मापन में मिलिमीटर (मिमी) कर रहे हैं।

PAVONE SISTEMI S.R.L.
Via Tiberio Bianchi 11/12/13, 20863 Concorezzo (MB), इटली
T (+39) 039 9162656 **F** (+39) 039 9162675 **W** pavonesistemi.com/hi
1963 क बाद स सिस्टिम औद्योगिक इल क्ट्रॉनक्सि वजन