भार ट्रांसमीटर **DAT 500 Profibus**

सामान्य सूचनाएं

PWS22620261127

वजन ट्रांसमीटर डैट 500 Profibus उच्च प्रदर्शन और विश्वसनीयता है। यह परीक्षक 1008 के साथ प्रोग्रामिंग कनेक्शन भी बाहरी कनवर्टर के माध्यम से हो सकता है के लिए अपलोड और डाउनलोड समारोह के पास है, जबकि विन्यास और Inovation ™ प्रोग्राम (एमएस विंडोज) के साथ RS232 सीरियल पोर्ट के माध्यम से सामने से या पीसी से अंशांकन। डैट 500 Profibus वजन साधन गतिशील माप के लिए एक पीक होल्ड समारोह के साथ सुसज्जित और बिजली के कनेक्शन के लिए टर्मिनल पैंच है।



Profibus GSD file (HMS): profibus_hms_gsd.zip

सभी डेटा सूचना के बिना परिवर्तन के अधीन हैं।
सभी मापन में मिलीमीटर (मिमी) कर रहे हैं।

तकनीकी नरि्देश

PWS22620261127

माप सीमा:	-0.5 ÷ +3.5 mV/V (-3.9÷+3.9 mV/V optional)
इनपुट संवेदनशीलता:	0.02 µV/count
बड़े पैमाने पर गैर linearity:	<0.01%
थर्मल बहाव:	<0.001% FS/°C
प्रदर्शन:	6 digit, red LED (7 segments), h 14 mm
ए / डी कनवर्टर:	24 bit
आंतरकि संकल्प:	> 16.000.000 points
एनकोडर आपूर्तः	5 V (max 6 load cells 350 Ohm)
डविीजनों संकल्प में देखा जा सकता:	60000
डविीजनों मूल्य (चयन):	x1, x2, x5
रेंज settable दशमलव:	0 ÷ 3
परचिालन तापमान:	-10 ÷ +50 °C (max umidity 85% without condensation)
भंडारण तापमान:	-20 ÷ +70 °C
फलि्टर:	0.1 ÷ 25 Hz
तर्क आउटपुट:	2 Solid-state relays, (maximum load 24 Vdc / 100 mA each)
तर्क आदानों:	2 optoisolated 24 Vcc PNP (External voltage)
क्रमकि बंदरगाह:	RS232C with ASCII or Modbus RTU protocols
बजिली की आपूर्तः	24 V c.c. ±15% - power 5 W
नयिामक अनुपालन:	EN61326-1, EN55011, EN55014 for EMC; EN61010-1 for electrical security
बॉड दर:	2400, 9600, 19200, 38400, 115200 adjustable
ट्रांसमशिन दूरी:	15m (RS232C)
fieldbus:	Profibus
आयाम तथा वजन:	96 x 48 x 120 mm (L x H x D); 250 g

सभी डेटा सूचना के बनिा परविर्तन के अधीन हैं।
सभी मापन में मलिीमीटर (ममी) कर रहे हैं।

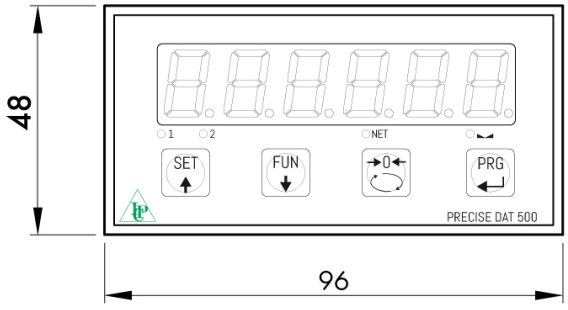

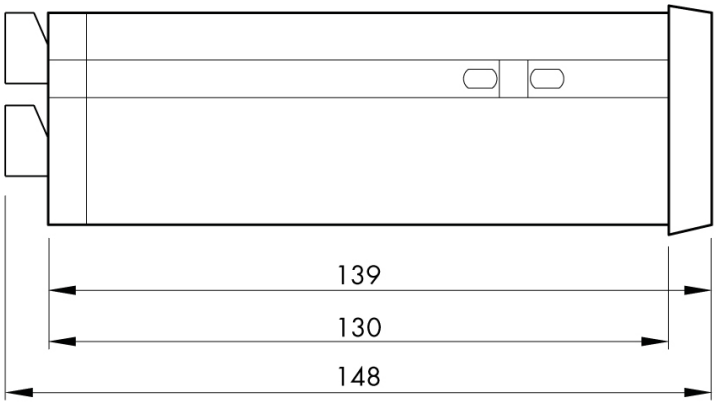

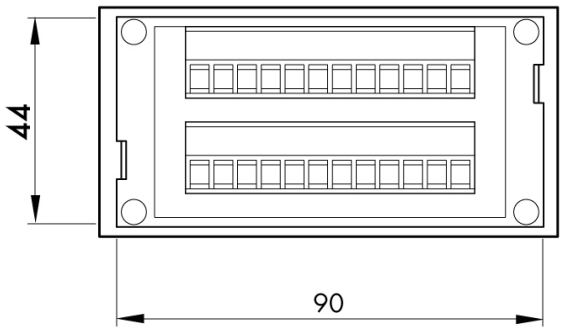

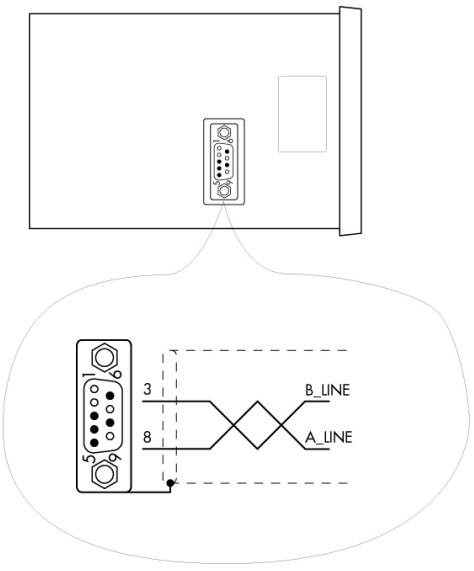

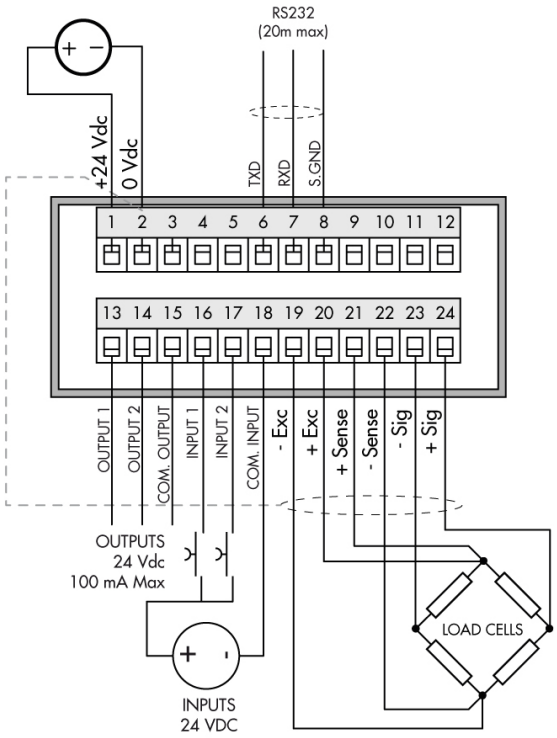

सभी डेटा सूचना के बिना परिवर्तन के अधीन हैं।
सभी मापन में मिलिमीटर (मिमी) कर रहे हैं।

PAVONE SISTEMI S.R.L.
Via Tiberio Bianchi 11/12/13, 20863 Concorezzo (MB), इटली
T (+39) 039 9162656 **F** (+39) 039 9162675 **W** pavonesistemi.com/hi
1963 क बाद स सिस्टिम औद्योगिक इल क्ट्रॉनिक्स वजन