# भार ट्रांसमीटर **DAT 500 Profibus**

प्रमाणीकरण के साथ उपलब्ध • EAC

## सामान्य सूचनाएं

PWS22620251205

वजन ट्रांसमीटर डैट 500 Profibus उच्च प्रदर्शन और विश्वसनीयता है। यह परीक्षक 1008 के साथ प्रोग्रामिंग कनेक्शन भी बाहरी कनवर्टर के माध्यम से हो सकता है के लिए अपलोड और डाउनलोड समारोह के पास है, जबकि विन्यास और Inovation ™ प्रोग्राम (एमएस विंडोज) के साथ RS232 सीरियल पोर्ट के माध्यम से सामने से या पीसी से अंशांकन। डैट 500 Profibus वजन साधन गतिशील माप के लिए एक पीक होल्ड समारोह के साथ सुसज्जित और बिजली के कनेक्शन के लिए टर्मिनल पेंच है।

Profibus GSD file (HMS): profibus_hms_gsd.zip

सभी डेटा सूचना के बिना परिवर्तन के अधीन हैं।
सभी मापन में मिलीमीटर (मिमी) कर रहे हैं।

**PAVONE SISTEMI S.R.L.**
Via Tiberio Bianchi 11/12/13, 20863 Concorezzo (MB), इटली
**T** (+39) 039 9162656 **F** (+39) 039 9162675 **W** pavonesistemi.com/hi
1963 के बाद से सिस्टम औद्योगिक इलेक्ट्रॉनिक्स वजन

# तकनीकी निर्देश

PWS22620251205

| | |
|---|---|
| **माप सीमा:** | -0.5 ÷ +3.5 mV/V (-3.9÷+3.9 mV/V optional) |
| **इनपुट संवेदनशीलता:** | 0.02 µV/count |
| **बड़े पैमाने पर गैर linearity:** | <0.01% |
| **थर्मल बहाव:** | <0.001% FS/°C |
| **प्रदर्शन:** | 6 digit, red LED (7 segments), h 14 mm |
| **ए / डी कनवर्टर:** | 24 bit |
| **आंतरिक संकल्प:** | > 16.000.000 points |
| **एनकोडर आपूर्ति:** | 5 V (max 6 load cells 350 Ohm) |
| **डिवीजनों संकल्प में देखा जा सकता:** | 60000 |
| **डिवीजनों मूल्य (चयन):** | x1, x2, x5 |
| **रेंज settable दशमलव:** | 0 ÷ 3 |
| **परिचालन तापमान:** | -10 ÷ +50°C (max umidity 85% without condensation) |
| **भंडारण तापमान:** | -20 ÷ +70 °C |
| **फिल्टर:** | 0.1 ÷ 25 Hz |
| **तर्क आउटपुट:** | 2 Solid-state relays, (maximum load 24 Vdc / 100 mA each) |
| **तर्क आदानों:** | 2 optoisolated 24 Vcc PNP (External voltage) |
| **क्रमिक बंदरगाह:** | RS232C with ASCII or Modbus RTU protocols |
| **बिजली की आपूर्ति:** | 24 V c.c. ±15% - power 5 W |
| **नियामक अनुपालन:** | EN61326-1, EN55011, EN55014 for EMC; EN61010-1 for electrical security |
| **fieldbus:** | Profibus |
| **आयाम तथा वजन:** | 96 x 48 x 120 mm (L x H x D); 250 g |
| **बॉड दर:** | 2400, 9600, 19200, 38400, 115200 adjustable |
| **ट्रांसमिशन दूरी:** | 15m (RS232C) |

सभी डेटा सूचना के बिना परिवर्तन के अधीन हैं।
सभी मापन में मिलीमीटर (मिमी) कर रहे हैं।

**PAVONE SISTEMI S.R.L.**
Via Tiberio Bianchi 11/12/13, 20863 Concorezzo (MB), इटली
**T** (+39) 039 9162656 **F** (+39) 039 9162675 **W** pavonesistemi.com/hi
1963 क बाद स सिस्टम औद्योगिक इल क्ट्रॉनिक्स वजन

# भार ट्रांसमीटर DAT 500 Profibus

प्रमाणीकरण के साथ उपलब्ध • EAC

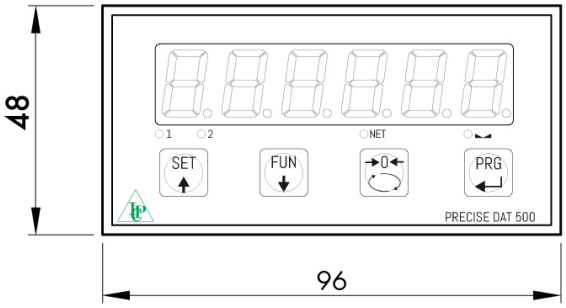


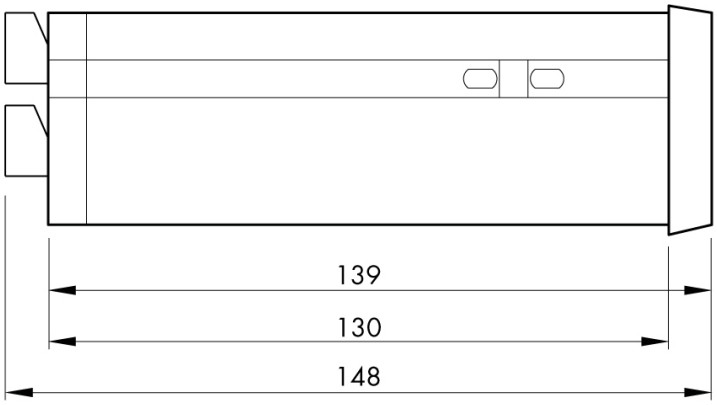


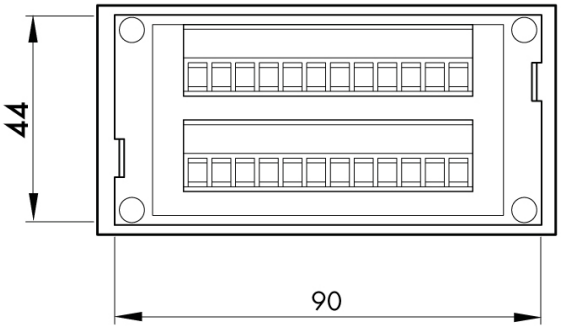


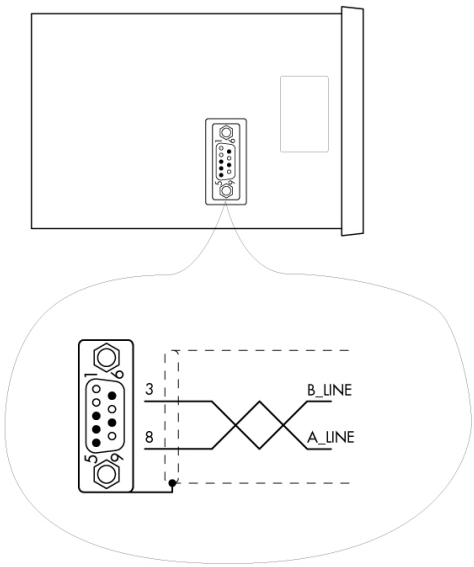


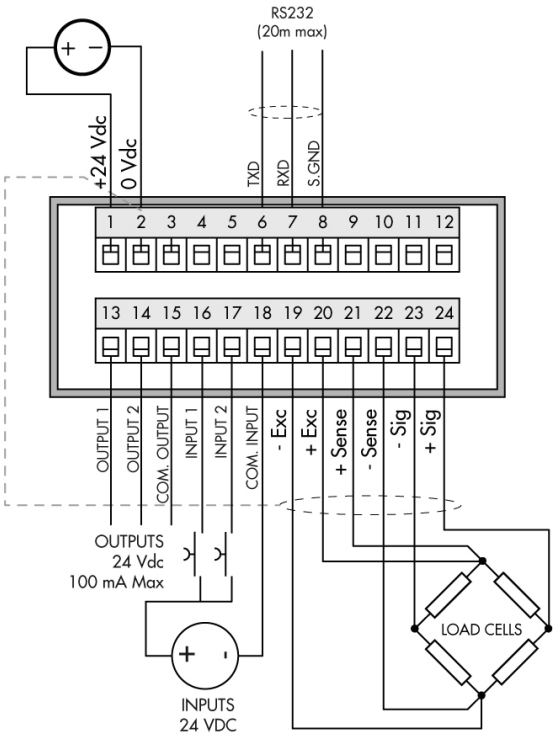


सभी डेटा सूचना के बिना परिवर्तन के अधीन हैं।
सभी मापन में मिलीमीटर (मिमी) कर रहे हैं।

**PAVONE SISTEMI S.R.L.**
Via Tiberio Bianchi 11/12/13, 20863 Concorezzo (MB), इटली
**T** (+39) 039 9162656 **F** (+39) 039 9162675 **W** pavonesistemi.com/hi
1963 क बाद स सिस्टम औद्योगिक इल क्ट्रॉनिक्स वजन