भार ट्रांसमीटर **DAT 500 Devicenet**

प्रमाणीकरण के साथ उपलब्ध • UL • GOST

सामान्य सूचनाएं

PWS22820261127

वजन ट्रांसमीटर डैट 500 DeviceNet उच्च प्रदर्शन और विश्वसनीयता है और अपलोड करने और परीक्षक 1008 कनेक्शन भी बाहरी कनवर्टर के माध्यम से हो सकता है के साथ प्रोग्रामिंग के लिए डाउनलोड करने के एक समारोह है, जबकि विन्यास और सामने से या सीरियल पोर्ट के माध्यम से पीसी अंशांकन Inovation ™ प्रोग्राम (एमएस विंडोज) के साथ RS232। डैट 500 DeviceNet वजन साधन गतिशील माप के लिए एक पीक होल्ड समारोह के साथ सुसज्जित और बिजली के कनेक्शन के लिए टर्मिनल पेंच है।



सभी डेटा सूचना के बिना परिवर्तन के अधीन हैं।
सभी मापन में मिलीमीटर (मिमी) कर रहे हैं।

तकनीकी नरि्देश

PWS22820261127

माप सीमा:	-0.5 ÷ +3.5 mV/V (-3.9÷+3.9 mV/V optional)
इनपुट संवेदनशीलता:	0.02 µV/count
बड़े पैमाने पर गैर linearity:	<0.01%
थर्मल बहाव:	<0.001% FS/°C
प्रदर्शन:	6 digit, red LED (7 segments), h 14 mm
ए / डी कनवर्टर:	24 bit
आंतरकि संकल्प:	> 16.000.000 points
एनकोडर आपूर्तः	5 V (max 6 load cells 350 Ohm)
डवीजनों संकल्प में देखा जा सकता:	60000
डवीजनों मूल्य (चयन):	x1, x2, x5
रेंज settable दशमलव:	0 ÷ 3
परचिालन तापमान:	-10 ÷ +50 °C (max umidity 85% without condensation)
भंडारण तापमान:	-20 ÷ +70 °C
फलि्टर:	0.1 ÷ 25 Hz
तर्क आउटपुट:	2 Solid-state relays, (maximum load 24 Vdc / 100 mA each)
तर्क आदानों:	2 optoisolated 24 Vcc PNP (External voltage)
क्रमकि बंदरगाह:	RS232C with ASCII or Modbus RTU protocols
बजिली की आपूर्तः	24 Vcc ±15% - power 5 W
नयिामक अनुपालन:	EN61326-1, EN55011, EN55014 for EMC; EN61010-1 for electrical security
fieldbus:	Devicenet
आयाम तथा वजन:	96 x 48 x 120 mm (L x H x D); 250 g
बॉड दर:	2400, 9600, 19200, 38400, 115200 adjustable
ट्रांसमशिन दूरी:	15m (RS232C)

सभी डेटा सूचना के बनिा परविर्तन के अधीन हैं।
सभी मापन में मलिीमीटर (ममी) कर रहे हैं।

भार ट्रांसमीटर **DAT 500 Devicenet**

प्रमाणीकरण के साथ उपलब्ध • UL • GOST

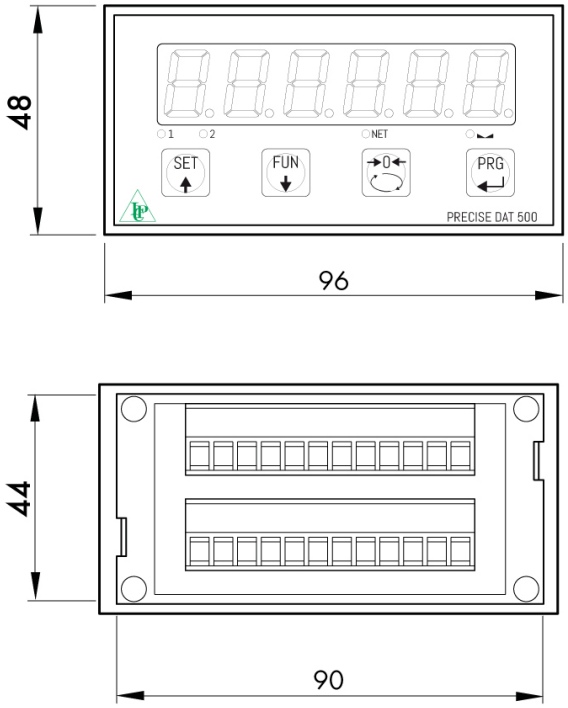

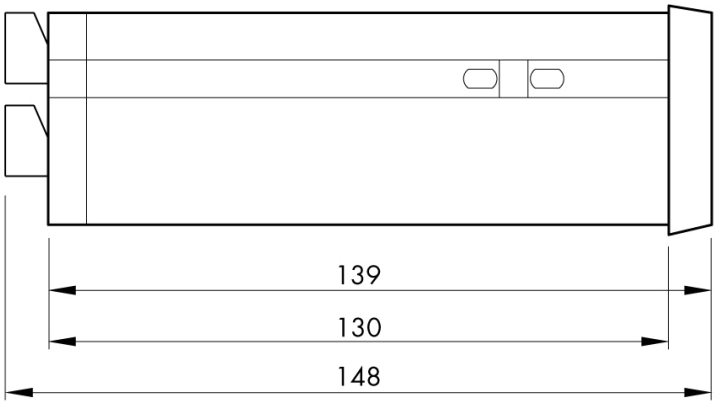

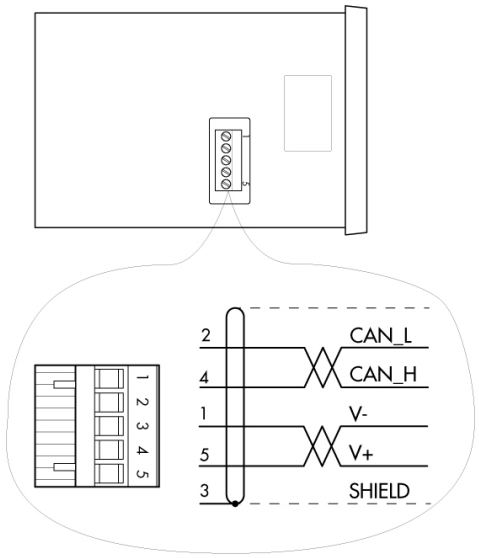

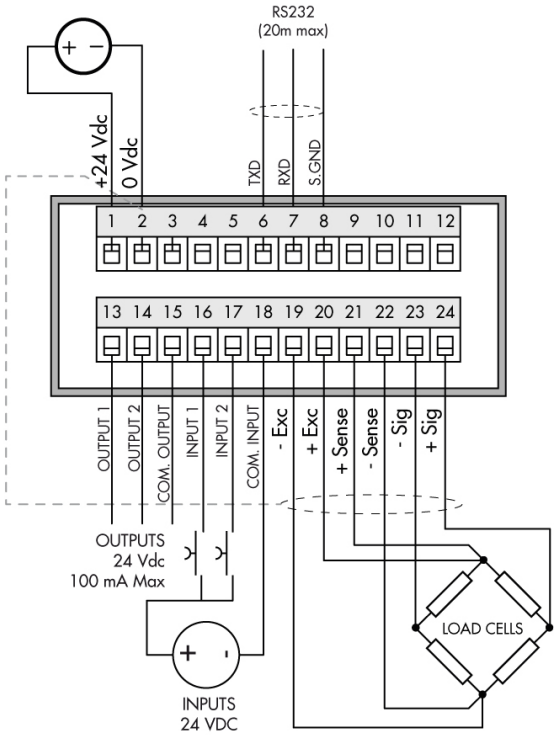

सभी डेटा सूचना के बिना परिवर्तन के अधीन हैं।
सभी मापन में मिलिमीटर (मिमी) कर रहे हैं।