भार ट्रांसमीटर **DAT 400 Profinet**

प्रमाणीकरण के साथ उपलब्ध • UL • GOST • OIML

सामान्य सूचनाएं

PWS20920261125

वजन डैट 400 PROFINET Pavone सिस्टम से दुनिया भर में विशेष बेचा जाता है। यह उच्च प्रदर्शन और विश्वसनीयता के पास है, और परीक्षक 1008 द्वारा प्रोग्रामिंग के लिए अपलोड करें और डाउनलोड कार्यों के लिए विन्यास और अंशांकन सामने के पैनल से या यूएसबी पोर्ट के माध्यम से पीसी से निष्पादन कर रहे हैं। डैट 400 PROFINET वजन ट्रांसमीटर टर्मिनल ब्लॉक और गतिशील माप के लिए पीक होल्ड कार्य करने के लिए बिजली के कनेक्शन है और ग्राहक की जरूरतों के अनुसार अनुकूलन योग्य है।



सभी डेटा सूचना के बिना परिवर्तन के अधीन हैं।
सभी मापन में मिलिमीटर (मिमी) कर रहे हैं।

PAVONE SISTEMI S.R.L.
Via Tiberio Bianchi 11/12/13, 20863 Concorezzo (MB), इटली
T (+39) 039 9162656 **F** (+39) 039 9162675 **W** pavonesistemi.com/hi
1963 क बाद स सिस्टम औद्योगिक इल क्ट्रॉनिक्स वजन

तकनीकी नरि्देश

PWS20920261125

माप सीमा:	-0.5 ÷ +3.5 mV/V (-3.9 ÷ +3.9 mV/V optional)
इनपुट संवेदनशीलता:	0.02 µV/count
बड़े पैमाने पर गैर linearity:	<0.01%
थर्मल बहाव:	< 0.001% FS/°C
प्रदर्शन:	6 digit, red LED (7 segments), h 14 mm
ए / डी कनवर्टर:	24 bit
आंतरकि संकल्प:	> 16.000.000 counts
एनकोडर आपूर्तः	5 V (max 6 load cells 350 Ohm)
डविीजनों संकल्प में देखा जा सकता:	60000
डविीजनों मूल्य (चयन):	x1, x2, x5
रेंज settable दशमलव:	0 ÷ 3
परचिालन तापमान:	-10 ÷ +50 °C (max umidity 85% without condensation)
भंडारण तापमान:	-20 ÷ +70 °C
फलि्टर:	0.1 ÷ 25 Hz
तर्क आउटपुट:	2 Solid-state relays, (maximum load 24 Vdc / 100 mA each)
तर्क आदानों:	2 optoisolated 24 Vcc PNP (External voltage)
क्रमकि बंदरगाह:	USB, RS232C with ASCII or Modbus RTU protocols
बजिली की आपूर्तः	24 Vcc ±15% - power 5 W
नयिामक अनुपालन:	EN61326-1, EN55011, EN55014 for EMC; EN61010-1 for electrical security
fieldbus:	Profinet
आयाम तथा वजन:	106 x 90 x 58 mm (L x H x P); 250 g
बॉड दर:	2400, 9600, 19200, 38400, 115200 adjustable (for RS232)
ट्रांसमशिन दूरी:	15m (RS232C)

सभी डेटा सूचना के बनिा परविर्तन के अधीन हैं।
सभी मापन में मलिीमीटर (ममी) कर रहे हैं।

भार ट्रांसमीटर **DAT 400 Profinet**

प्रमाणीकरण के साथ उपलब्ध • UL • GOST • OIML

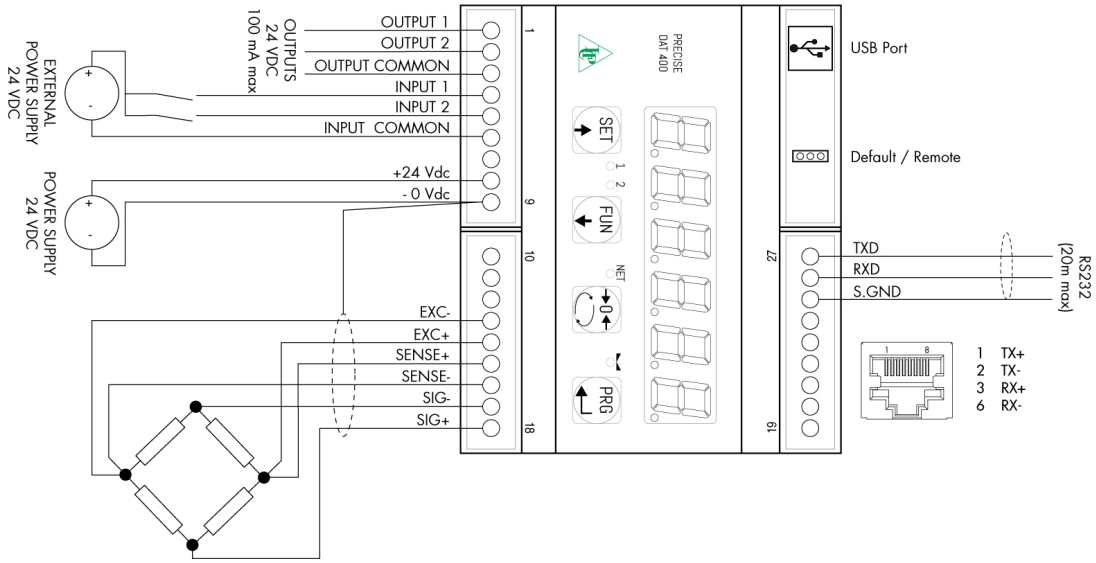

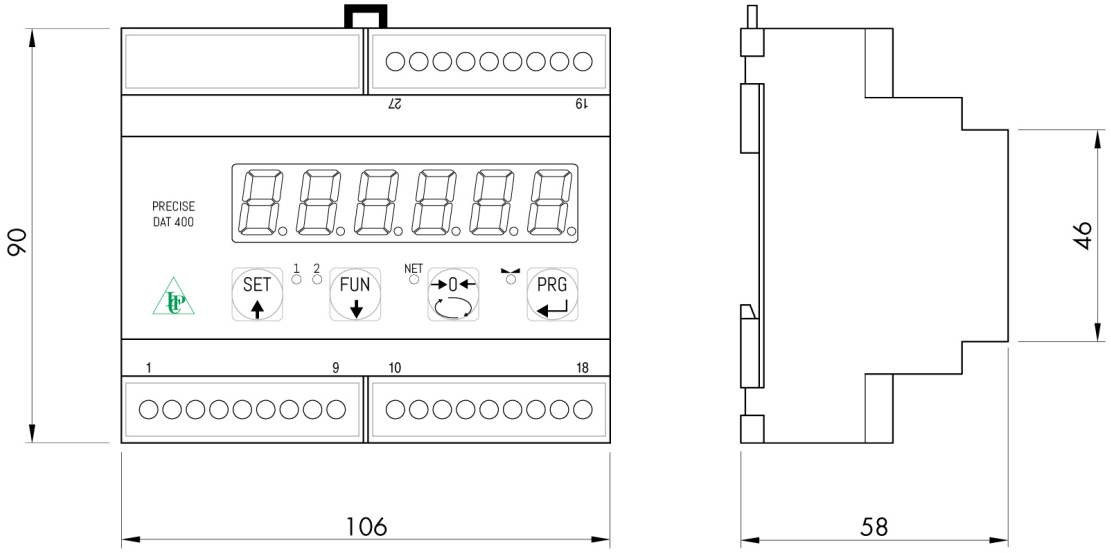

सभी डेटा सूचना के बिना परिवर्तन के अधीन हैं।
सभी मापन में मिलिमीटर (मिमी) कर रहे हैं।

PAVONE SISTEMI S.R.L.
Via Tiberio Bianchi 11/12/13, 20863 Concorezzo (MB), इटली
T (+39) 039 9162656 **F** (+39) 039 9162675 **W** pavonesistemi.com/hi
1963 क बाद स सिस्टिम औद्योगिक इल क्ट्रॉनक्सि वजन