सामान्य सूचनाएं

PWS5920261127

वजन ट्रांसमीटर डैट 400 PBL अनुकूलति कयिा जा सकता है कि Pavone प्रणालयिों के एक अभनिव और अनन्य उत्पाद है। इसकी वशिषताओं में अपलोड करने के समारोह और परीक्षक 1008 के साथ प्रोग्रामगि के लिए डाउनलोड करने, 32 पता इकाइयों, सामने के पैनल से या यूएसबी सीरयिल पोर्ट के माध्यम पीसी से 10 अंक पर एक पीसी या पीएलसी, linearization और वन्यिास और अंशांकन से जुड़े रहे हैं। वजन ट्रांसमीटर डैट 400 PBL टर्मनिल ब्लॉक और गतशिील माप के लिए पीक होल्ड का कार्य करने के लिए बजिली के कनेक्शन के पास।



सभी डेटा सूचना के बनिा परविर्तन के अधीन हैं।
सभी मापन में मलिीमीटर (मिमी) कर रहे हैं।

तकनीकी नरि्देश

PWS5920261127

माप सीमा:	-0.5÷+3..5 mV/V (-3.9÷+3.9 mV/V optional)
इनपुट संवेदनशीलता:	0.02 µV/count
बड़े पैमाने पर गैर linearity:	<0.01%
थर्मल बहाव:	<0.001% FS/°C
प्रदर्शन:	6 digit, red LED (7 segments), h 14 mm
ए / डी कनवर्टर:	24 bit
आंतरकि संकल्प:	> 16.000.000 points
एनकोडर आपूर्तः	5 V (max 6 load cells 350 Ohm)
डविीजनों संकल्प में देखा जा सकता:	60000
रेंज settable दशमलव:	0 ÷ 3
परचिालन तापमान:	-10 ÷ +50°C (max umidity 85% without condensation)
भंडारण तापमान:	-20 ÷ +70°C
फलि्टर:	0.1 ÷ 25 Hz
तर्क आउटपुट:	2 Solid-state relays, (maximum load 24 Vdc / 100 mA each)
तर्क आदानों:	2 optoisolated 24 V c.c. PNP (External voltage)
क्रमकि बंदरगाह:	USB, RS232C or RS422/RS485 with ASCII or Modbus RTU protocols
बजिली की आपूर्तः	230 Vac 50 Hz - power 5 W
नयिामक अनुपालन:	EN50081-1, EN50082-2 for EMC; EN61010-1 for Electrical security
बॉड दर:	2400, 9600, 19200, 38400, 115200 adjustable
ट्रांसमशिन दूरी:	15m (RS232C), 1000m (RS422; RS485)
fieldbus:	Profibus, Devicenet, Ethernet, Profinet, CANopen, Modbus-Plus, Precise Gateway 3000
आयाम तथा वजन:	298x260x140 (LxHxD)

सभी डेटा सूचना के बनिा परविर्तन के अधीन हैं।
सभी मापन में मलिीमीटर (मर्मी) कर रहे हैं।

भार ट्रांसमीटर **DAT 400 PBL**

प्रमाणीकरण के साथ उपलब्ध • OIML

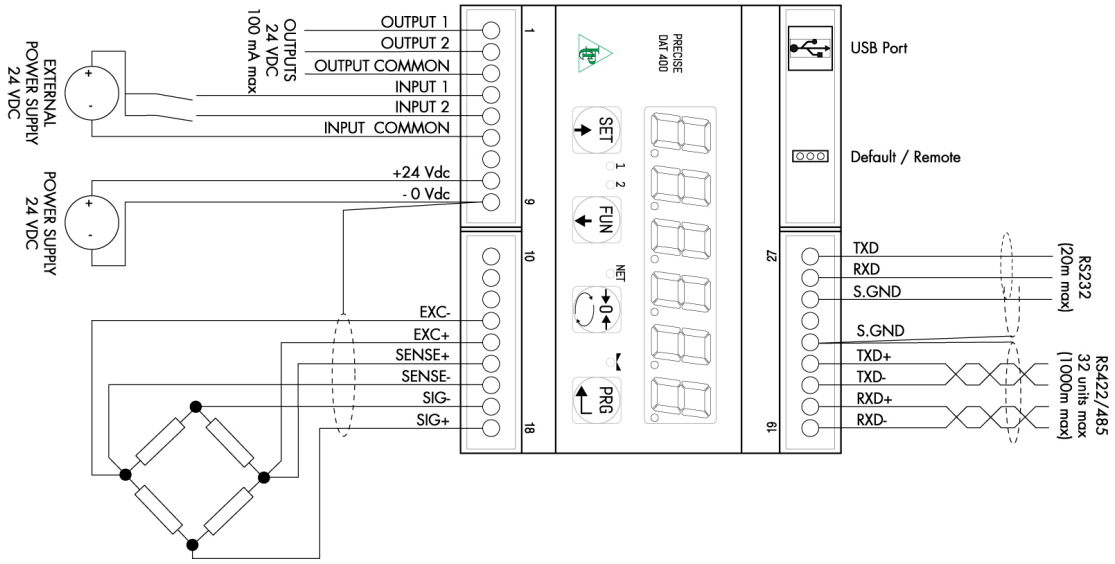

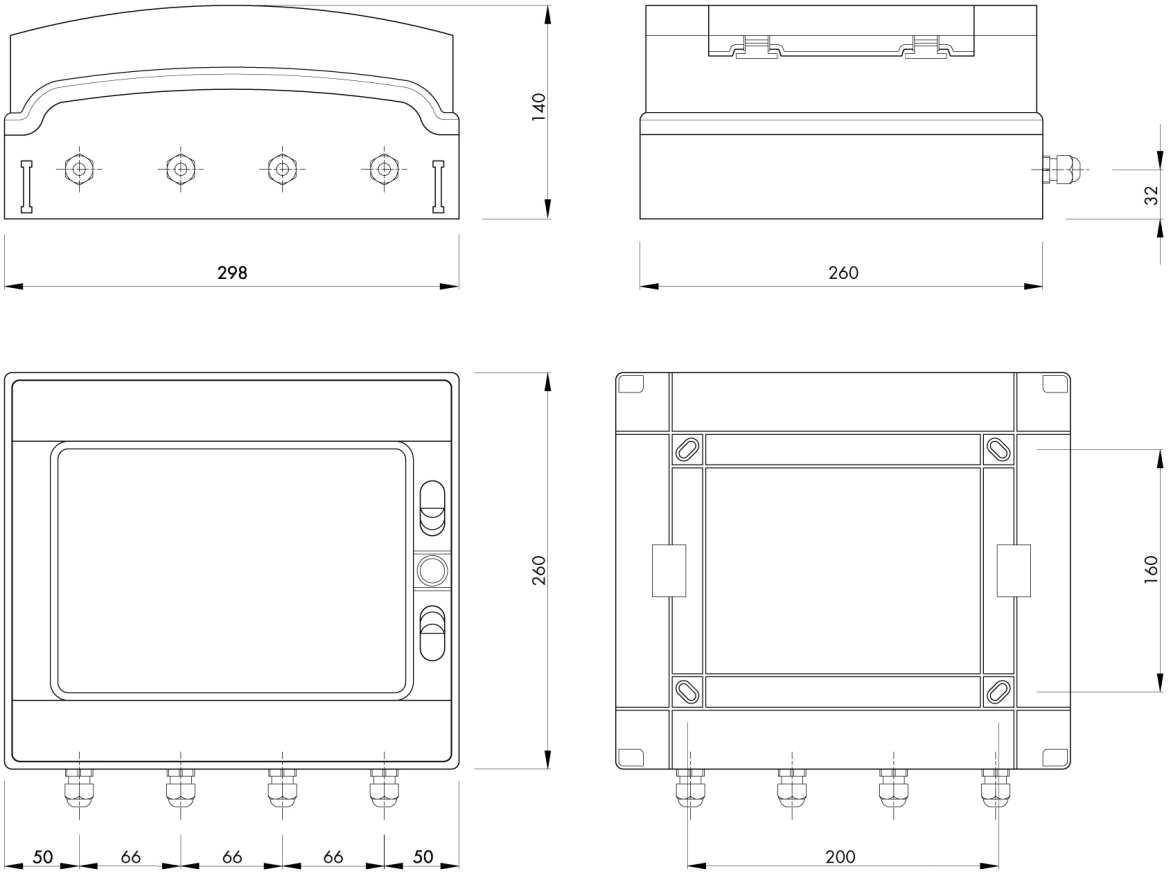

सभी डेटा सूचना के बिना परिवर्तन के अधीन हैं।
सभी मापन में मिलीमीटर (मिमी) कर रहे हैं।

PAVONE SISTEMI S.R.L.
Via Tiberio Bianchi 11/12/13, 20863 Concorezzo (MB), इटली
T (+39) 039 9162656 **F** (+39) 039 9162675 **W** pavonesistemi.com/hi
1963 क बाद स सिस्टिम औद्योगिक इल क्ट्रॉनक्सि वजन