भार ट्रांसमीटर **DAT 400 Ethernet**

प्रमाणीकरण के साथ उपलब्ध • UL • GOST • OIML

सामान्य सूचनाएं

PWS20720261125

डैट 400 ईथरनेट वजन ट्रांसमीटर Pavone सिस्टम से दुनिया भर में विशेष रूप से बेचा जाता है। डैट 400 ईथरनेट वजन साधन उच्च प्रदर्शन और विश्वसनीयता की गारंटी देता है। इसके अलावा, यह परीक्षक 1008 विन्यास और अंशांकन द्वारा प्रोग्रामिंग सामने के पैनल से या तो किया जा सकता है के लिए अपलोड और डाउनलोड कार्यों के साथ सुसज्जित है यूएसबी पोर्ट के माध्यम से पीसी से है। डैट 400 ईथरनेट औद्योगिक वजन के लिए उत्पाद टर्मिनलों और गतिशील माप के लिए शिखर पकड़ कार्य करने के लिए बिजली के कनेक्शन है और ग्राहक की जरूरतों के अनुसार अनुकूलन योग्य है।



सभी डेटा सूचना के बिना परिवर्तन के अधीन हैं।
सभी मापन में मिलीमीटर (मिमी) कर रहे हैं।

PAVONE SISTEMI S.R.L.
Via Tiberio Bianchi 11/12/13, 20863 Concorezzo (MB), इटली
T (+39) 039 9162656 **F** (+39) 039 9162675 **W** pavonesistemi.com/hi
1963 क बाद स सिस्टम औद्योगिक इल क्ट्रॉनिक्स वजन

तकनीकी नरि्देश

PWS20720261125

माप सीमा:	-0.5 ÷ +3.5 mV/V (-3.9 ÷ +3.9 mV/V optional)
इनपुट संवेदनशीलता:	0.02 µV/count
बड़े पैमाने पर गैर linearity:	<0.01%
थर्मल बहाव:	< 0.001% FS/°C
प्रदर्शन:	6 digit, red LED (7 segments), h 14 mm
ए / डी कनवर्टर:	24 bit
आंतरकि संकल्प:	> 16.000.000 points
एनकोडर आपूर्तः	5 V (max 6 load cells 350 Ohm)
डविीजनों संकल्प में देखा जा सकता:	60000
डविीजनों मूल्य (चयन):	x1, x2, x5
रेंज settable दशमलव:	0 ÷ 3
परचिालन तापमान:	-10 ÷ +50 °C (max umidity 85% without condensation)
भंडारण तापमान:	-20 ÷ +70 °C
फल्टिर:	0.1 ÷ 25 Hz
तर्क आउटपुट:	2 Solid-state relays, (maximum load 24 Vdc / 100 mA each)
तर्क आदानों:	2 optoisolated 24 Vcc PNP (External voltage)
क्रमकि बंदरगाह:	USB, RS232C with ASCII or Modbus RTU protocols
बजिली की आपूर्तः	24 Vcc ±15% - power 5 W
नयिामक अनुपालन:	EN61326-1, EN55011, EN55014 for EMC; EN61010-1 for electrical security
fieldbus:	Ethernet 10/100 with protocols TCP, MODUBUS/TCP, IP
आयाम तथा वजन:	106 x 90 x 58 mm (L x H x P); 250 g
बॉड दर:	2400, 9600, 19200, 38400, 115200 adjustable (for RS232)
ट्रांसमशिन दूरी:	15m (RS232C)

सभी डेटा सूचना के बनिा परविर्तन के अधीन हैं।
सभी मापन में मलिीमीटर (ममी) कर रहे हैं।

भार ट्रांसमीटर **DAT 400 Ethernet**

प्रमाणीकरण के साथ उपलब्ध • UL • GOST • OIML

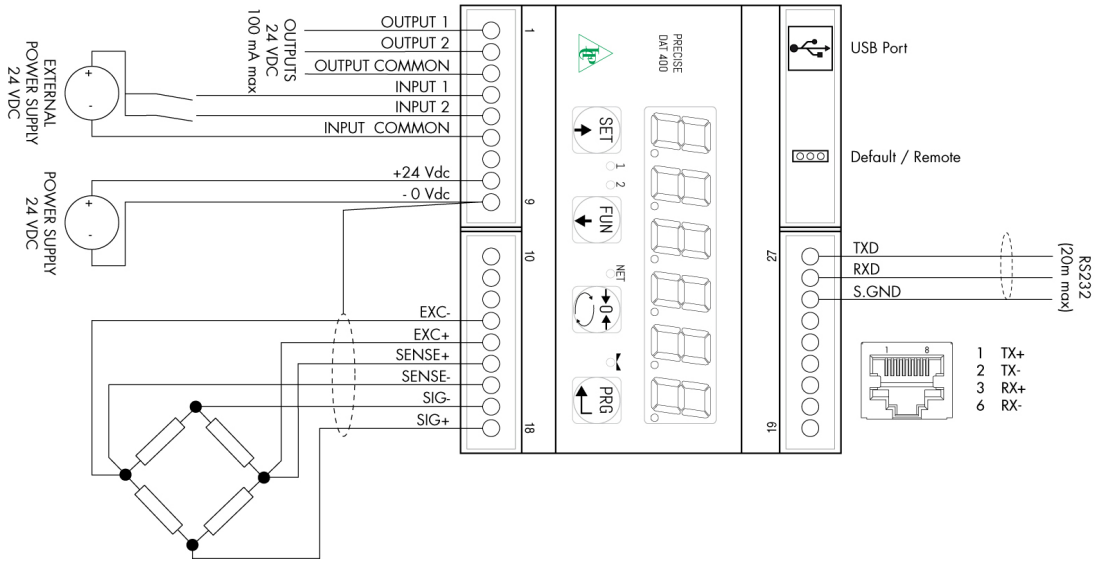

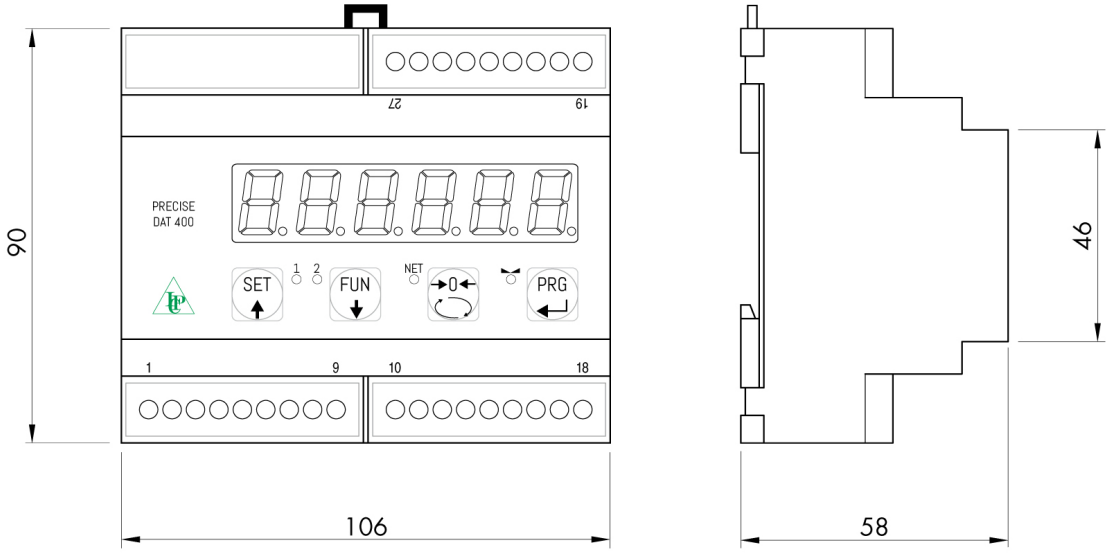

सभी डेटा सूचना के बिना परिवर्तन के अधीन हैं।
सभी मापन में मिलीमीटर (मिमी) कर रहे हैं।

PAVONE SISTEMI S.R.L.
Via Tiberio Bianchi 11/12/13, 20863 Concorezzo (MB), इटली
T (+39) 039 9162656 **F** (+39) 039 9162675 **W** pavonesistemi.com/hi
1963 क बाद स सिस्टिम औद्योगिक इल क्ट्रॉनक्सि वजन