औद्योगिक वजनी संकेतक **PSVIS HE 60**

प्रमाणीकरण के साथ उपलब्ध • EAC

सामान्य सूचनाएं

PWS23220251216

वजन सूचक PSVIS वह 60 लोड कोशिकाओं, संख्यात्मक प्रदर्शन 6 अक्षर, स्टेनलेस स्टील कंटेनर और जल रोधक कनेक्शन के लिए इनपुट के पास। रिमोट कंट्रोल द्वारा विन्यास और अंशांकन ले जगह।

सभी डेटा सूचना के बिना परिवर्तन के अधीन हैं।
सभी मापन में मिलिमीटर (मिमी) कर रहे हैं।

PAVONE SISTEMI S.R.L.
Via Tiberio Bianchi 11/12/13, 20863 Concorezzo (MB), इटली
T (+39) 039 9162656 **F** (+39) 039 9162675 **W** pavonesistemi.com/hi
1963 के बाद से सिस्टम औद्योगिक इलेक्ट्रॉनिक्स वजन

तकनीकी निर्देश

PWS23220251216

माप सीमा:	-1.5 mV/V ÷ +3.5 mV/V
बड़े पैमाने पर गैर linearity:	<0.01%
प्रदर्शन:	numerical to 6 digit to high efficiency and wide visual angle
आंतरिक संकल्प:	24 bit
सामग्री:	Stainless steel protected against dust
संकेत अधिग्रहण आवृत्ति:	6 ÷ 25 Hz
डिवीजनों संकल्प में देखा जा सकता:	> 60.000
रेंज settable दशमलव:	0 ÷ 3
परिचालन तापमान:	-10°C ÷ +40°C (max humidity 85% without condesation)
भंडारण तापमान:	-20 ÷ +50°C
फिल्टर:	0.2 Hz ÷ 25 Hz
उत्तेजना वोल्टेज:	5 Vdc/120mA (max 350 Ohm 8 cells in parallel) short circuit protected
तर्क आउटपुट:	3 outputs
क्रमिक बंदरगाह:	RS232C/RS485; Ethernet (optional), Profibus (optional)
बिजली की आपूर्ति:	230 - Opz. 115 Vac 50/60 Hz - max absorption 15 VA
नियामक अनुपालन:	EN61000-6-2, EN61000-6-3, EN61010-1
आयाम:	346 mm x 118 mm x 98 mm (l x h x p)
पढ़ना दूरी:	up to 15 m
तापमान बहाव (लोड सेल):	< 0.0003 % FS/°C
तापमान बहाव (एनालॉग इनपुट):	< 0.001 % FS/C°

सभी डेटा सूचना के बिना परिवर्तन के अधीन हैं।
सभी मापन में मिलीमीटर (मिमी) कर रहे हैं।

PAVONE SISTEMI S.R.L.
Via Tiberio Bianchi 11/12/13, 20863 Concorezzo (MB), इटली
T (+39) 039 9162656 **F** (+39) 039 9162675 **W** pavonesistemi.com/hi
1963 क बाद स सिस्टिम औद्योगिक इल क्ट्रॉनिक्स वजन

औद्योगिक वजनी संकेतक **PSVIS HE 60**

प्रमाणीकरण के साथ उपलब्ध • EAC

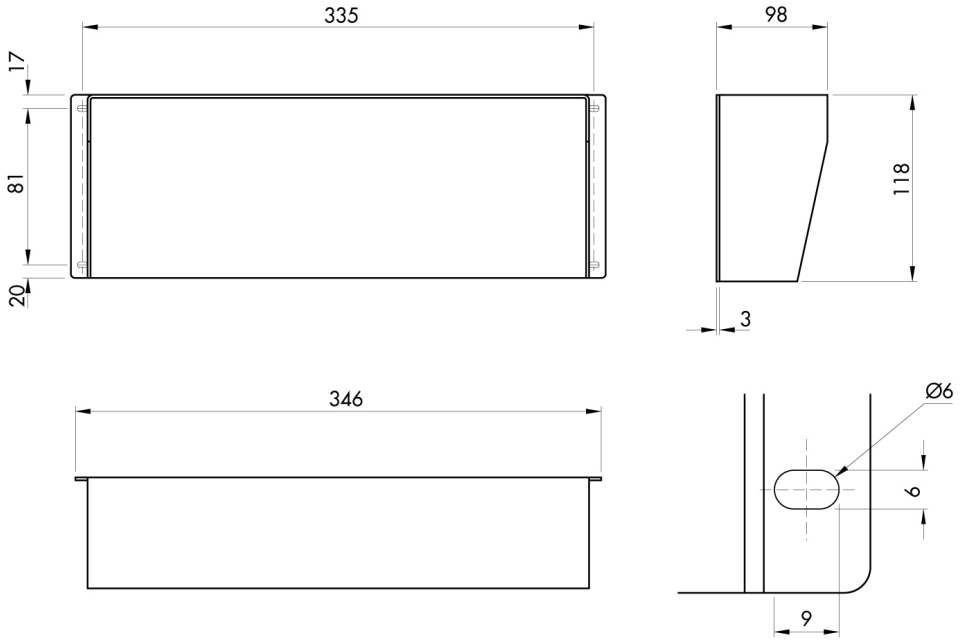

सभी डेटा सूचना के बिना परिवर्तन के अधीन हैं।
सभी मापन में मिलिमीटर (मिमी) कर रहे हैं।

PAVONE SISTEMI S.R.L.
Via Tiberio Bianchi 11/12/13, 20863 Concorezzo (MB), इटली
T (+39) 039 9162656 **F** (+39) 039 9162675 **W** pavonesistemi.com/hi
1963 क बाद स सिस्टम औद्योगिक इल क्ट्रॉनिक्स वजन