मॉड्यूल वजन **PERMOUNTING**

प्रमाणीकरण के साथ उपलब्ध • EAC

सामान्य सूचनाएं

PWS3820251205

दो धार और एक वजन माड्यूल PERMOUNTING के साथ लोड सेल पनि स्टील से बना और पूरी तरह से वेल्डेड आपरेशन के पास नरि्मति घटक बढ़ते। वजन मॉड्यूल PERMOUNTING सभी वजन ससि्टम पर शूटगि और उपायों के लएि उपयुक्त है। PERMOUNTING प्रस्तावों झटके और भार के लएि अधकि से अधकि प्रतरिोध और पार्श्व भार के प्रत अिसंवेदनशील है। PERMOUNTING सेल पररिक्षति केबल 6 कंडक्टर 5 मीटर लंबा आपूर्त की है। लोड सेल और उत्पाद PERMOUNTING के बढ़ते घटक वजन मॉड्यूल (छव देखें) पूरण रूप से खरीदा जाना चाहएि अलग से बेचा नहीं कर रहे हैं, ।

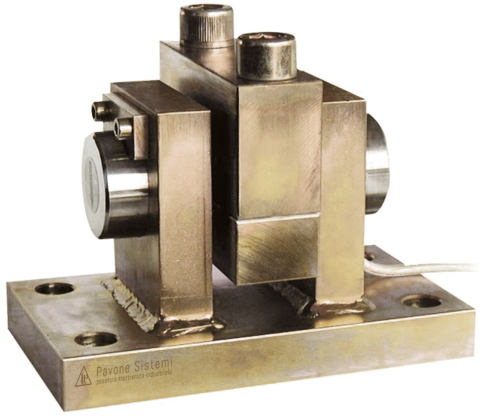

सुझाए गए संबंधति उत्पाद

एक उच्च प्रदर्शन वजन प्रणाली सटीक, पूरी तरह से कैलब्रिेटेड और बनाए रखा जाना चाहएि। सेल प्रदर्शन में सुधार और इसके संचालन का अनुकूलन करने के लएि आप नम्नि उत्पादों की आवश्यकता हो सकती:

भार ट्रांसमीटर UWT 6008

भार ट्रांसमीटर DAT 1400

औद्योगकि वजनी संकेतक MCT 1302

परीक्षक TESTER 1008

जंक्शन बक्से CGS4-C

सभी डेटा सूचना के बनि परविर्तन के अधीन हैं।
सभी मापन में मलिीमीटर (मममी) कर रहे हैं।

PAVONE SISTEMI S.R.L.
Via Tiberio Bianchi 11/12/13, 20863 Concorezzo (MB), इटली
T (+39) 039 9162656 **F** (+39) 039 9162675 **W** pavonesistemi.com/hi
1963 क बाद स ससि्टम औद्योगकि इल क्ट्रॉनकि्स वजन

तकनीकी निर्देश

PWS3820251205

नाममात्र क्षमता पीएन:	5, 10, 20, 40, 60, 80, 100 t
संयुक्त त्रुटि:	< ±0.1 % RO
repeatability:	< ±0.02 % RO
क्रीप (20 मिनट):	±0.03 % RO
सुरक्षित अधिभार:	150 % RL
अधिकतम अधिभार:	300 % RL
सामग्री:	Stainless steel
सुरक्षा का स्तर:	IP68
मोड़:	0.4 mm
तापमान मुआवजा:	-10 ÷ +50 °C
परिचालन तापमान:	-20 ÷ +70 °C
शून्य पर तापमान का प्रभाव:	< ±0.005 % RO/°C
उत्पादन पर तापमान का प्रभाव:	< ±0.005 % on output/°C
रेटेड उत्पादन एस.एन.:	1 mV/V ±0.1 %
शून्य संतुलन:	< ±2 % RO
इन्सुलेशन प्रतिरोध:	> 5000 MOhm
इनपुट प्रतिरोध:	700 ±20 Ohm
आउटपुट प्रतिरोध:	700 ±10 Ohm
पावर की सिफारिश की:	5 ÷ 15 Vdc/ac

सभी डेटा सूचना के बिना परिवर्तन के अधीन हैं।
सभी मापन में मिलीमीटर (मिमी) कर रहे हैं।

PAVONE SISTEMI S.R.L.
Via Tiberio Bianchi 11/12/13, 20863 Concorezzo (MB), इटली
T (+39) 039 9162656 **F** (+39) 039 9162675 **W** pavonesistemi.com/hi
1963 के बाद से सिस्टम औद्योगिक इलेक्ट्रॉनिक्स वजन

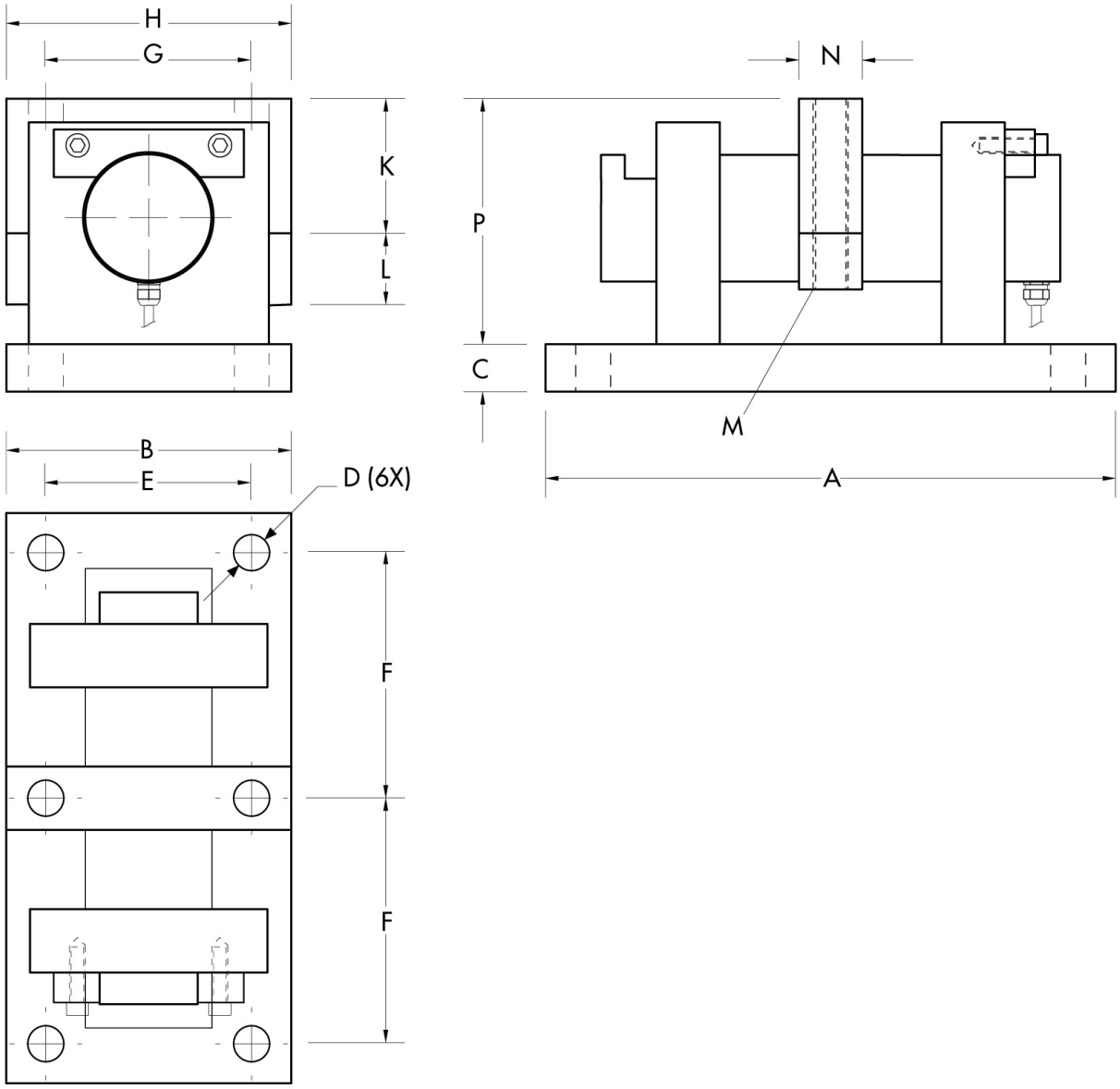

सभी डेटा सूचना के बिना परिवर्तन के अधीन हैं।
सभी मापन में मिलिमीटर (मिमी) कर रहे हैं।

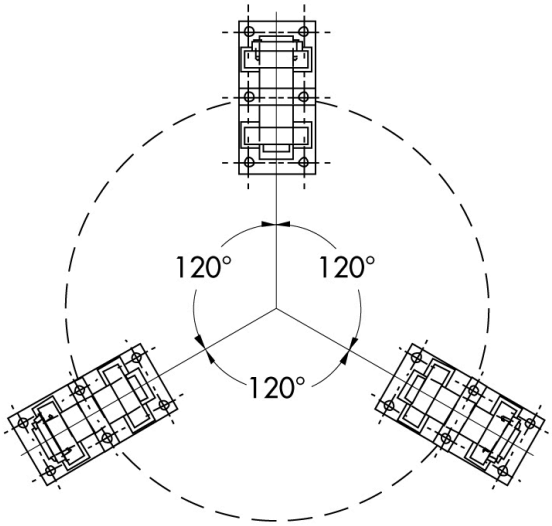

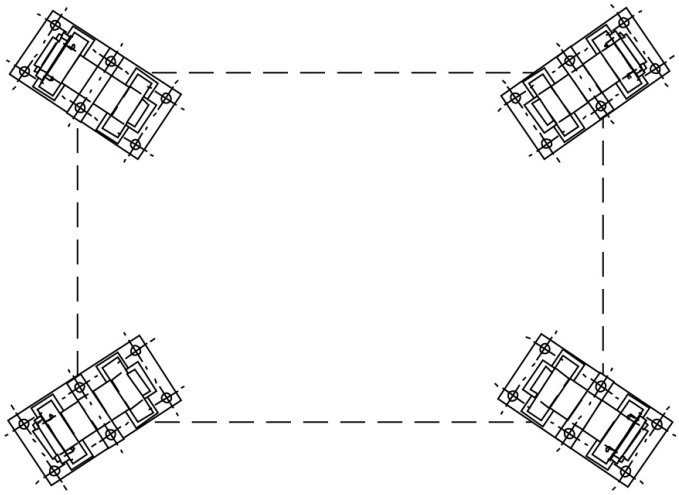

सभी डेटा सूचना के बिना परिवर्तन के अधीन हैं।
सभी मापन में मिलीमीटर (मिमी) कर रहे हैं।