सामान्य सूचनाएं

PWS3620251205

वजन मॉड्यूल MASTERMOUNT, सौंदर्य की दृष्टि से आकर्षक, एक लोड सेल दो धार स्टील और एम्बेडेड स्टील बढ़ते घटक में बनाया के पास। MASTERMOUNT प्रक्रियाओं है कि सही समाधान, सुरक्षित और सुविधाजनक आवश्यकता होती है और सबसे खतरनाक औद्योगिक वातावरण में भी इस्तेमाल किया जा सकता के रूप में यह औद्योगिक प्रक्रिया अनुप्रयोगों के सबसे को शामिल किया गया वजन के लिए आदर्श है। MASTERMOUNT विद्युत कनेक्शन के लिए 20 मीटर लंबा polyurethane में परिरक्षित केबल की आपूर्ति के पास। लोड सेल और उत्पाद MASTERMOUNT के बढ़ते घटक वजन मॉड्यूल (छवि देखें) पूरण में खरीदा जाना चाहिए अलग से बेचा नहीं कर रहे हैं, ।

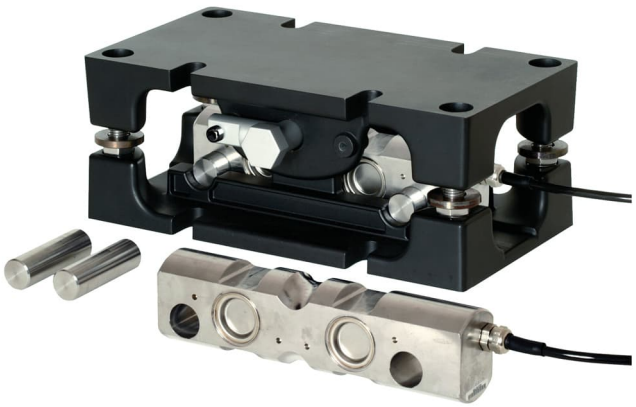

सुझाए गए संबंधित उत्पाद

एक उच्च प्रदर्शन वजन प्रणाली सटीक, पूरी तरह से कैलिब्रेटेड और बनाए रखा जाना चाहिए। सेल प्रदर्शन में सुधार और इसके संचालन का अनुकूलन करने के लिए आप निम्न उत्पादों की आवश्यकता हो सकती:

भार ट्रांसमीटर UWT 6008

भार ट्रांसमीटर DAT 1400

औद्योगिक वजनी संकेतक MCT 1302

परीक्षक TESTER 1008

जंक्शन बक्से CGS4-C

सभी डेटा सूचना के बिना परिवर्तन के अधीन हैं।
सभी मापन में मिलीमीटर (मिमी) कर रहे हैं।

PAVONE SISTEMI S.R.L.
Via Tiberio Bianchi 11/12/13, 20863 Concorezzo (MB), इटली
T (+39) 039 9162656 **F** (+39) 039 9162675 **W** pavonesistemi.com/hi
1963 के बाद से सिस्टम औद्योगिक इलेक्ट्रॉनिक्स वजन

तकनीकी निर्देश

PWS3620251205

नाममात्र क्षमता पीएन:	2, 5, 10, 15, 20, 30 t
संयुक्त त्रुटि:	< ±0.03 % RL
repeatability:	< ± 0.015 % RL
सुरक्षित अधिभार:	150 % RL
अधिकतम अधिभार:	300 % RL
साइड सुरक्षा अधिभार:	100 % RL
अधिकतम पार्श्व अधिभार:	100 % RL
तापमान मुआवजा:	-10 ÷ +40 °C
परिचालन तापमान:	-50 ÷ +80 °C
शून्य पर तापमान का प्रभाव:	< ±0.002 % RO/°C
उत्पादन पर तापमान का प्रभाव:	< ±0.0012 % of output/°C
रेटेड उत्पादन एस.एन.:	2.0 mV/V ± 0.25 %
शून्य संतुलन:	±2 % RO
इन्सुलेशन प्रतिरोध:	> 500 M Ohm @ 100 Vdc
इनपुट प्रतिरोध:	785 ±20 Ohm
आउटपुट प्रतिरोध:	700 ±5 Ohm
पावर की सिफारिश की:	10 V
अधिकतम वोल्टेज समर्थित:	18 V

सभी डेटा सूचना के बिना परिवर्तन के अधीन हैं।
सभी मापन में मिलीमीटर (मिमी) कर रहे हैं।

PAVONE SISTEMI S.R.L.
Via Tiberio Bianchi 11/12/13, 20863 Concorezzo (MB), इटली
T (+39) 039 9162656 **F** (+39) 039 9162675 **W** pavonesistemi.com/hi
1963 के बाद से सिस्टम औद्योगिक इलेक्ट्रॉनिक्स वजन

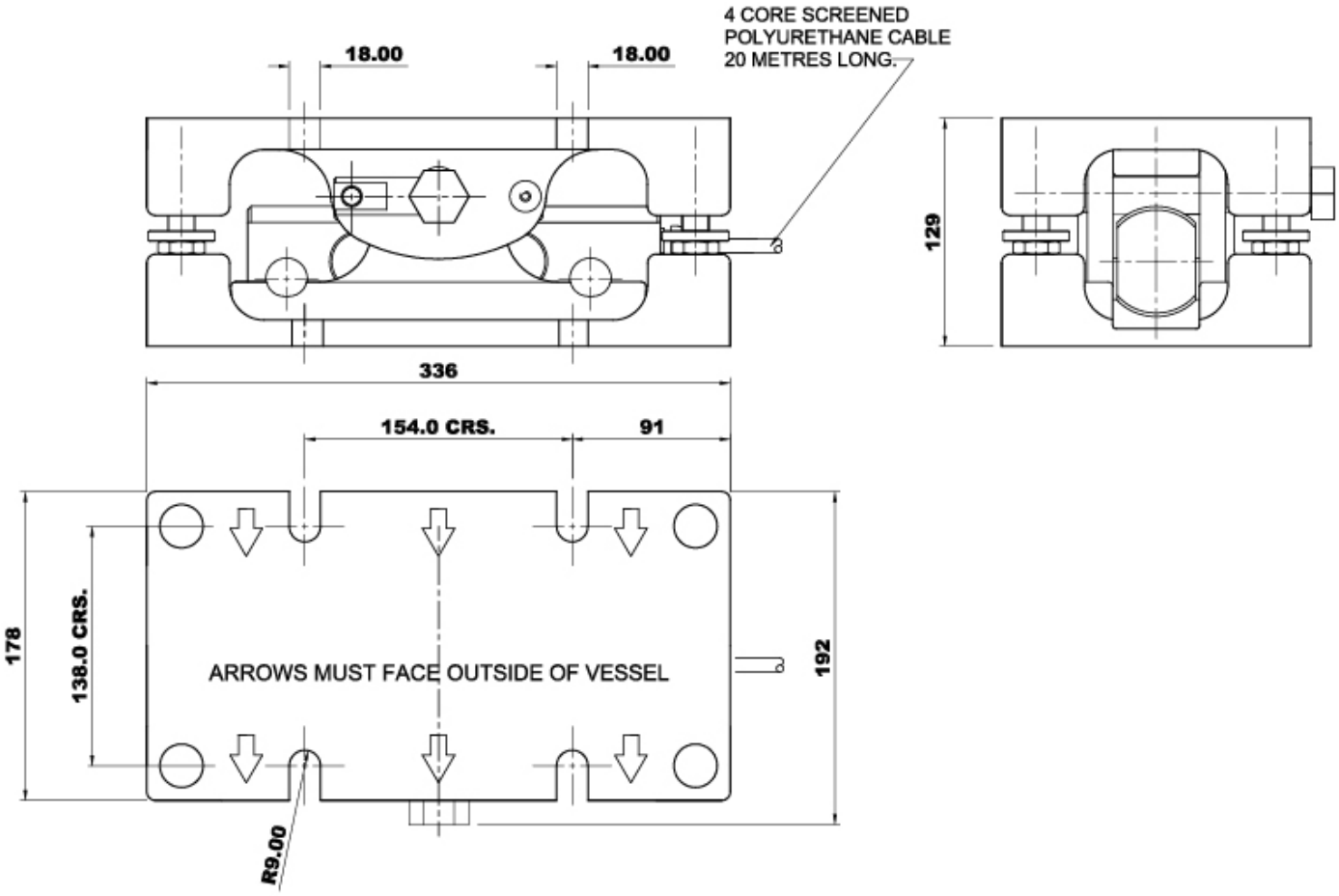

सभी डेटा सूचना के बिना परिवर्तन के अधीन हैं।
सभी मापन में मिलीमीटर (मिमी) कर रहे हैं।

PAVONE SISTEMI S.R.L.
Via Tiberio Bianchi 11/12/13, 20863 Concorezzo (MB), इटली
T (+39) 039 9162656 **F** (+39) 039 9162675 **W** pavonesistemi.com/hi
1963 क बाद स सिस्टम औद्योगिक इल क्ट्रॉनिक्स वजन