सामान्य सूचनाएं

PWS3620261127

वजन मॉड्यूल MASTERMOUNT, सौंदर्य की दृष्टि से आकर्षक, एक लोड सेल दो धार स्टील और एम्बेडेड स्टील बढ़ते घटक में बनाया के पास। MASTERMOUNT प्रक्रियाओं है कि सही समाधान, सुरक्षित और सुविधाजनक आवश्यकता होती है और सबसे खतरनाक औद्योगिक वातावरण में भी इस्तेमाल किया जा सकता के रूप में यह औद्योगिक प्रक्रिया अनुप्रयोगों के सबसे को शामिल किया गया वजन के लिए आदर्श है। MASTERMOUNT विद्युत कनेक्शन के लिए 20 मीटर लंबा polyurethane में परिरक्षित केबल की आपूर्ति के पास। लोड सेल और उत्पाद MASTERMOUNT के बढ़ते घटक वजन मॉड्यूल (छवि देखें) पूर्ण में खरीदा जाना चाहिए अलग से बेचा नहीं कर रहे हैं, ।

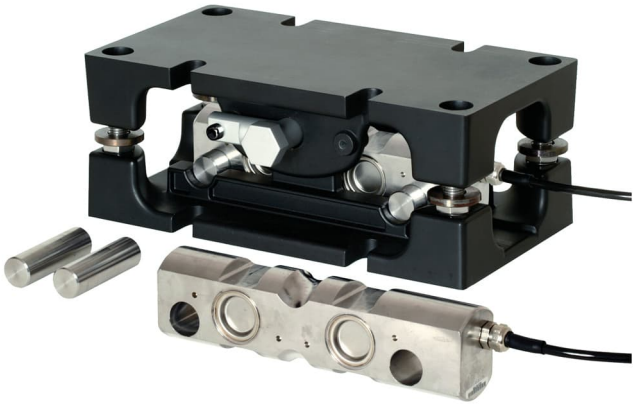

सुझाए गए संबंधित उत्पाद

एक उच्च प्रदर्शन वजन प्रणाली सटीक, पूरी तरह से कैलिब्रेटेड और बनाए रखा जाना चाहिए। सेल प्रदर्शन में सुधार और इसके संचालन का अनुकूलन करने के लिए आप निम्न उत्पादों की आवश्यकता हो सकती:

भार ट्रांसमीटर UWT 6008

भार ट्रांसमीटर DAT 1400

औद्योगिक वजनी संकेतक MCT 1302

परीक्षक TESTER 1008

जंक्शन बक्से CGS4-C

सभी डेटा सूचना के बिना परिवर्तन के अधीन हैं।
सभी मापन में मिलीमीटर (मिमी) कर रहे हैं।

तकनीकी नरि्देश

PWS3620261127

नाममात्र क्षमता पीएन:	2, 5, 10, 15, 20, 30 t
संयुक्त त्रुटि:	< ±0.03 % RL
repeatability:	< ± 0.015 % RL
सुरक्षति अधभिार:	150 % RL
अधकितम अधभिार:	300 % RL
साइड सुरक्षा अधभिार:	100 % RL
अधकितम पार्श्व अधभिार:	100 % RL
तापमान मुआवजा:	-10 ÷ +40 °C
परचिालन तापमान:	-50 ÷ +80 °C
शून्य पर तापमान का प्रभाव:	< ±0.002 % RO/°C
उत्पादन पर तापमान का प्रभाव:	< ±0.0012 % of output/°C
रेटेड उत्पादन एस.एन.:	2.0 mV/V ± 0.25 %
शून्य संतुलन:	±2 % RO
इन्सुलेशन प्रतरिोध:	> 500 M Ohm @ 100 Vdc
इनपुट प्रतरिोध:	785 ±20 Ohm
आउटपुट प्रतरिोध:	700 ±5 Ohm
पावर की सफिारशि की:	10 V
अधकितम वोल्टेज समर्थति:	18 V

सभी डेटा सूचना के बनिा परविर्तन के अधीन हैं।
सभी मापन में मलिीमीटर (ममी) कर रहे हैं।

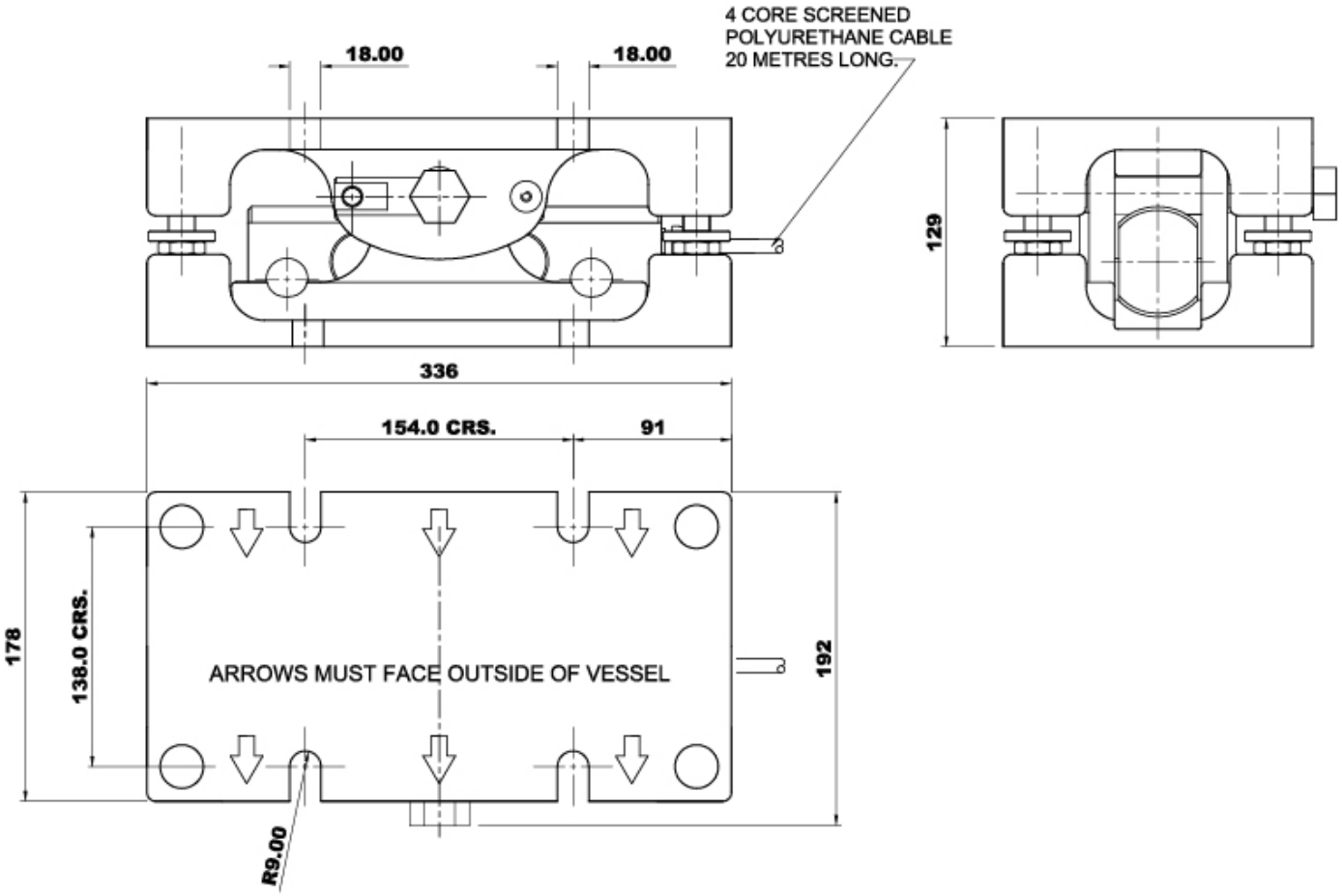

सभी डेटा सूचना के बनिा परविर्तन के अधीन हैं।
सभी मापन में मलिीमीटर (मर्मी) कर रहे हैं।