सामान्य सूचनाएं

PWS2620261127

LEVERMOUNT औद्योगिक वजन उपकरणों के लिए लोड कोशिकाओं का सबसे हाल और अभिनव यांत्रिक बढ़ते प्रणाली है। वजन मॉड्यूल LEVERMOUNT कतरनी प्रकार लोड सेल स्टेनलेस स्टील और तीन फिक्सिंग अंक जो अधिकतम स्थिरता सुनिश्चित करता है के साथ एक आधार के बने के पास। कठि रेडियल और स्पर्शरेखा बढ़ते के लिए आसानी से समायोज्य है। LEVERMOUNT टैंक के नहीं बाधा सामान्य विस्तार और संकुचन आंदोलनों करता है और एक जैक की मदद के बिना स्वतंत्र रूप से टैंक लिफ्ट करने के लिए अनुमति देता है। लोड सेल और उत्पाद LEVERMOUNT के बढ़ते घटक वजन मॉड्यूल (छवि देखें) पूर्ण रूप से खरीदा जाना चाहिए अलग से बेचा नहीं कर रहे हैं,।

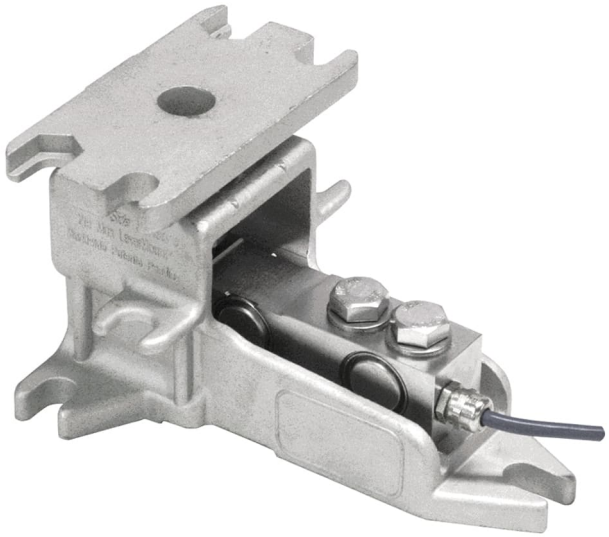

सुझाए गए संबंधित उत्पाद

एक उच्च प्रदर्शन वजन प्रणाली सटीक, पूरी तरह से कैलिब्रेटेड और बनाए रखा जाना चाहिए। सेल प्रदर्शन में सुधार और इसके संचालन का अनुकूलन करने के लिए आप निम्न उत्पादों की आवश्यकता हो सकती:

भार ट्रांसमीटर DAT 1400

औद्योगिक वजनी संकेतक MCT 1302

बढ़ते कटि MKX ®

बढ़ते कटि MH MOUNTING KIT

परीक्षक TESTER 1008

जंक्शन बक्से CGS4-C

सभी डेटा सूचना के बिना परिवर्तन के अधीन हैं।
सभी मापन में मिलिमीटर (मिमी) कर रहे हैं।

तकनीकी नरि्देश

PWS2620261127

नाममात्र क्षमता पीएन:	300, 500, 1000, 1500, 2000, 2500, 3000, 5000 Kg
संयुक्त त्रुटि:	< ±0.017 % RO
repeatability:	< ± 0,015 % RO
क्रीप (30 मिनट):	±0.016 % RO
सुरक्षित अधिभार:	150 % RL
अधिकतम अधिभार:	200 % RL
बिना लोड clamping बल:	RL 300 ÷ 2000 kg: 136 Nm; RL 3000 ÷ 5000 kg: 205 Nm
सुरक्षा का स्तर:	IP68
प्रेसिजिन क्लास:	3000 OIML
मोड़:	0.2 ÷ 0.4 mm
तापमान मुआवजा:	-10 ÷ +40 °C
परिचालन तापमान:	-30 ÷ +70 °C
शून्य पर तापमान का प्रभाव:	±0.002 % RO/°C
उत्पादन पर तापमान का प्रभाव:	< ± 0.0012 % output/°C
रेटेड उत्पादन एस.एन.:	2 mV/V ±0.05 %
शून्य संतुलन:	±2 % RO
इन्सुलेशन प्रतिरोध:	> 5000 M Ohm @ 100 Vdc
इनपुट प्रतिरोध:	400 ±20 Ohm
आउटपुट प्रतिरोध:	350 ±3 Ohm
पावर की सिफारिश की:	5 ÷ 15 Vcc/ca

सभी डेटा सूचना के बिना परिवर्तन के अधीन हैं।
सभी मापन में मिलीमीटर (मिमी) कर रहे हैं।

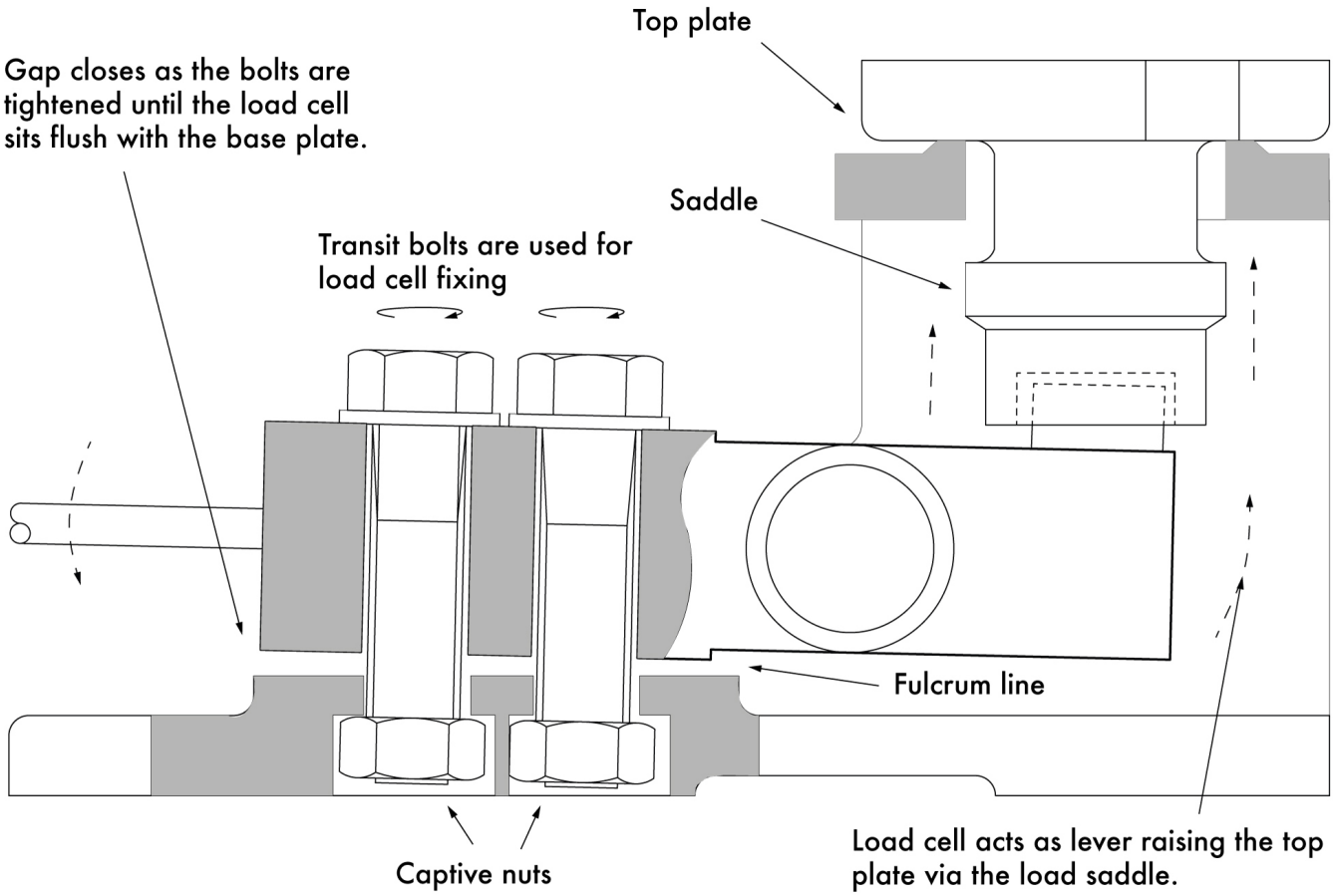

सभी डेटा सूचना के बिना परिवर्तन के अधीन हैं।
सभी मापन में मिलिमीटर (मिमी) कर रहे हैं।

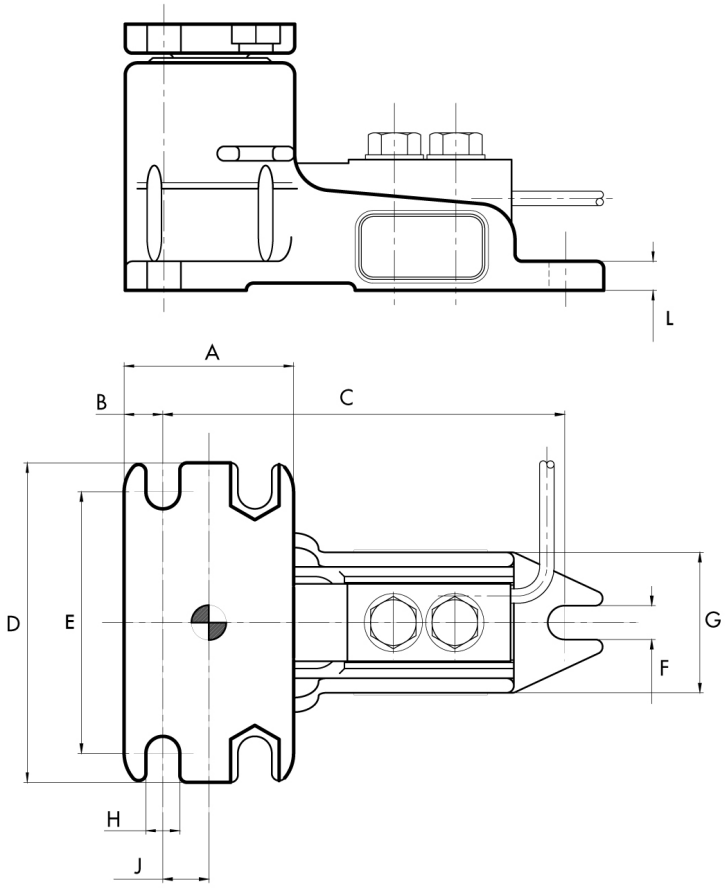

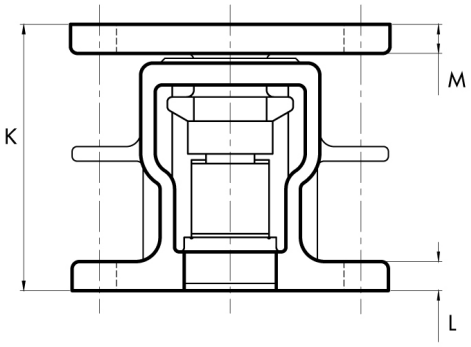

सभी डेटा सूचना के बिना परिवर्तन के अधीन हैं।
सभी मापन में मिलिमीटर (मिमी) कर रहे हैं।