# तकनीकी नरि्देश

PWS10220261128

उत्पाद शृंखला बीके गतशिील वजन में इस्तेमाल कयिा और बेसनि में कन्वेयर बेल्ट के एक वजन प्रणाली (नए या मौजूदा) का एहसास करने की अनुमतदिेता है। वजन प्रणाली कन्वेयर बेल्ट के लिए एक प्रवाह नयिंत्रण उपकरण के लिए कनेक्शन तक पूरा कर लयिा गया है। हालांकबिीके शृंखला वजन साधन की संरचना बहुत मजबूत है और भारी बोझ समायोजति कर सकते हैं, यह वैकल्पकि रूपों आसान स्थापति करने के लिए भार के खलिाफ एक संरक्षण में उपलब्ध है। रोलर्स की सटीक समायोजन के लिए आसान और सटीक सेटगि अनुमतदिेता है। शृंखला बीके उपकरण स्थापति करने के लिए आसान है और सभी उत्पादन क्षेत्रों में कयिा जा सकता है।

| | |
|---|---|
| **नाममात्र क्षमता पीएन:** | 35 ÷ 350 Kg |
| **अधकितम अधभिार:** | 100 % RL |
| **सुरक्षा का स्तर:** | IP67 |
| **परचिालन तापमान:** | -10 ÷ +50 °C |
| **रेटेड उत्पादन एस.एन.:** | 1 mV/V |
| **बजिली की आपूर्ति:** | 10 ÷ 15 Vdc |
| **पूर्ण स्केल शुद्धता:** | ±0.1 ÷ 0.5 % RL |
| **तार की लम्बाई:** | 3m |
| **भार से तोड़ना:** | 300 % RL |
| **संयुक्त सेल त्रुटि (पूर्ण पैमाने का%):** | 0.05 % RL |
| **शुद्धता:** | ±0.25 ÷ 0.5 % RL |
| **रबिन फ्लो:** | <= 800 t/h |
| **अधकितम रबिन चौड़ाई:** | 1.300 mm |

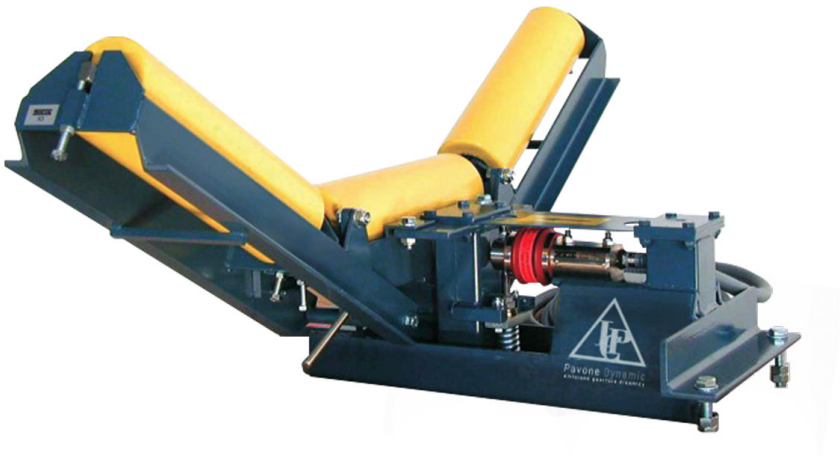


सभी डेटा सूचना के बनिा परविर्तन के अधीन हैं।
सभी मापन में मलिीमीटर (ममी) कर रहे हैं।

**PAVONE SISTEMI S.R.L.**
Via Tiberio Bianchi 11/12/13, 20863 Concorezzo (MB), इटली
**T** (+39) 039 9162656 **F** (+39) 039 9162675 **W** pavonesistemi.com/hi
1963 क बाद स ससि्टम औद्योगकि इल क्ट्रॉनकि्स वजन



Weigh Indicator

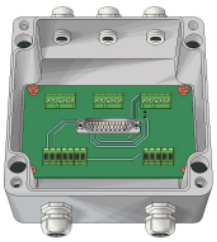

Junction Box

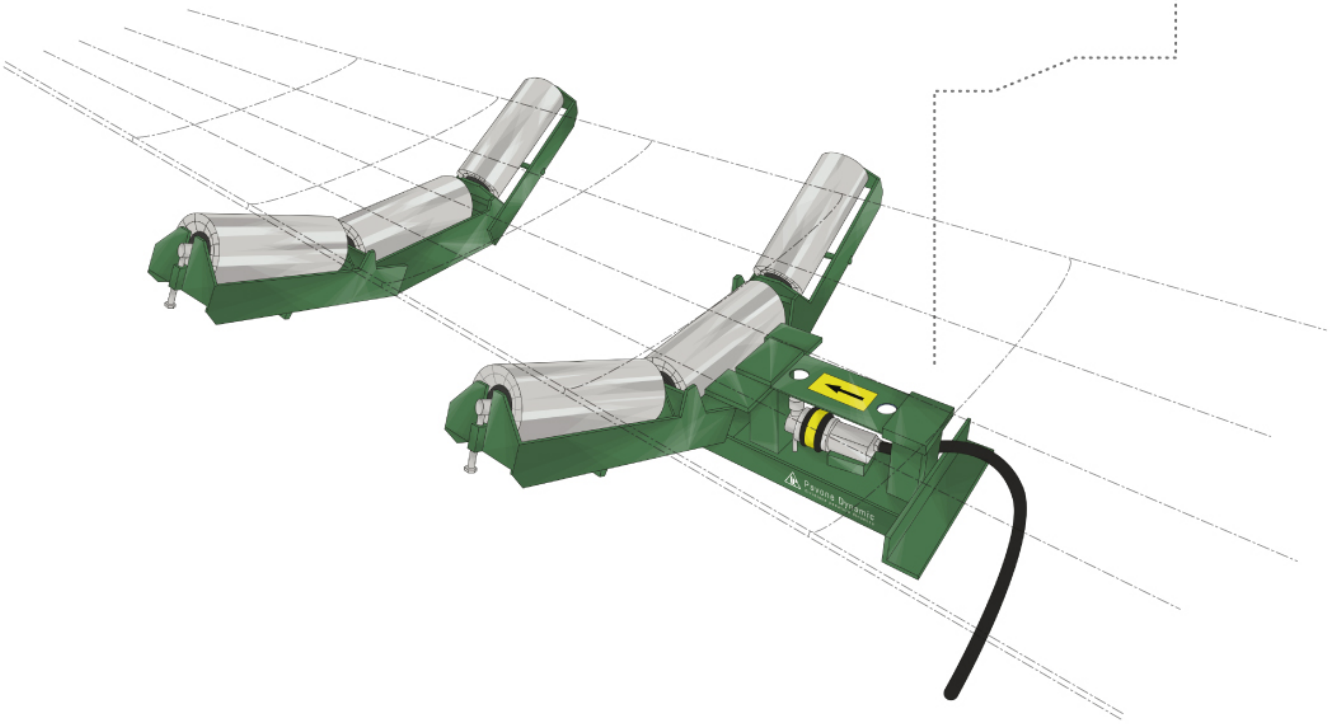

सभी डेटा सूचना के बिना परिवर्तन के अधीन हैं।
सभी मापन में मिलिमीटर (मिमी) कर रहे हैं।

**PAVONE SISTEMI S.R.L.**
Via Tiberio Bianchi 11/12/13, 20863 Concorezzo (MB), इटली
**T** (+39) 039 9162656 **F** (+39) 039 9162675 **W** pavonesistemi.com/hi
1963 क बाद स सिस्टिम औद्योगिक इल क्ट्रॉनिक्स वजन