वेब तनाव मापन इकाई **FMU-5**

तकनीकी निर्देश

PWS11220251205

एफएमयू-5 उत्पाद एक tensiometric प्रणाली है कि लगातार नज़र रखता है वोल्टेज उत्पाद के लिए लागू कार्रवाई की जा रही है। एफएमयू -5 प्रणाली एक स्थिर और बनाए रखने के लिए उपयोगी है मापा सामग्री लुढ़का या उत्पाद के बचने टूटना करने के क्रम में unrolled और मशीनरी के जाम फलस्वरूप उत्पादन के साथ बंद हो जाता है की वोल्टेज। यह उपकरण कागज के निर्माण के दौरान विशेष रूप से उपयोगी है, लेकिन किसी भी आवेदन की आवश्यकता को पूरा करने के लिए डिजाइन किया गया है: स्टील बेल्ट, खनन, felts, ड्रायर, calenders, coaters और laminators, winders और rewinders के लिए कन्वेयर के लिए उपकरण। एफएमयू-5 उत्पाद 4 कंडक्टर केबल या बिजली के कनेक्शन के लिए परिरक्षित कनेक्टर्स के पास।

नाममात्र क्षमता पीएन:	100, 200, 400, 800 kN
repeatability:	<0.1 % RO
सामग्री:	Yellow chromate or stainless steel
परिचालन तापमान:	-40 ÷ +80 (100 option) °C
रेटेड उत्पादन एस.एन.:	2 mV/V
पावर की सिफारिश की:	10 Vdc/ca
अधिकतम वोल्टेज समर्थित:	18 Vdc/ca

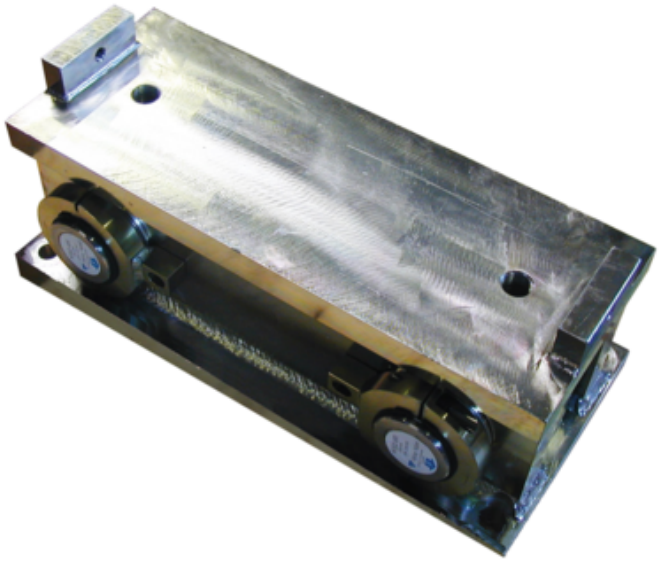

सभी डेटा सूचना के बिना परिवर्तन के अधीन हैं।
सभी मापन में मिलीमीटर (मिमी) कर रहे हैं।

PAVONE SISTEMI S.R.L.
Via Tiberio Bianchi 11/12/13, 20863 Concorezzo (MB), इटली
T (+39) 039 9162656 **F** (+39) 039 9162675 **W** pavonesistemi.com/hi
1963 के बाद से सिस्टम औद्योगिक इलेक्ट्रॉनिक्स वजन

वेब तनाव मापन इकाई **FMU-5**

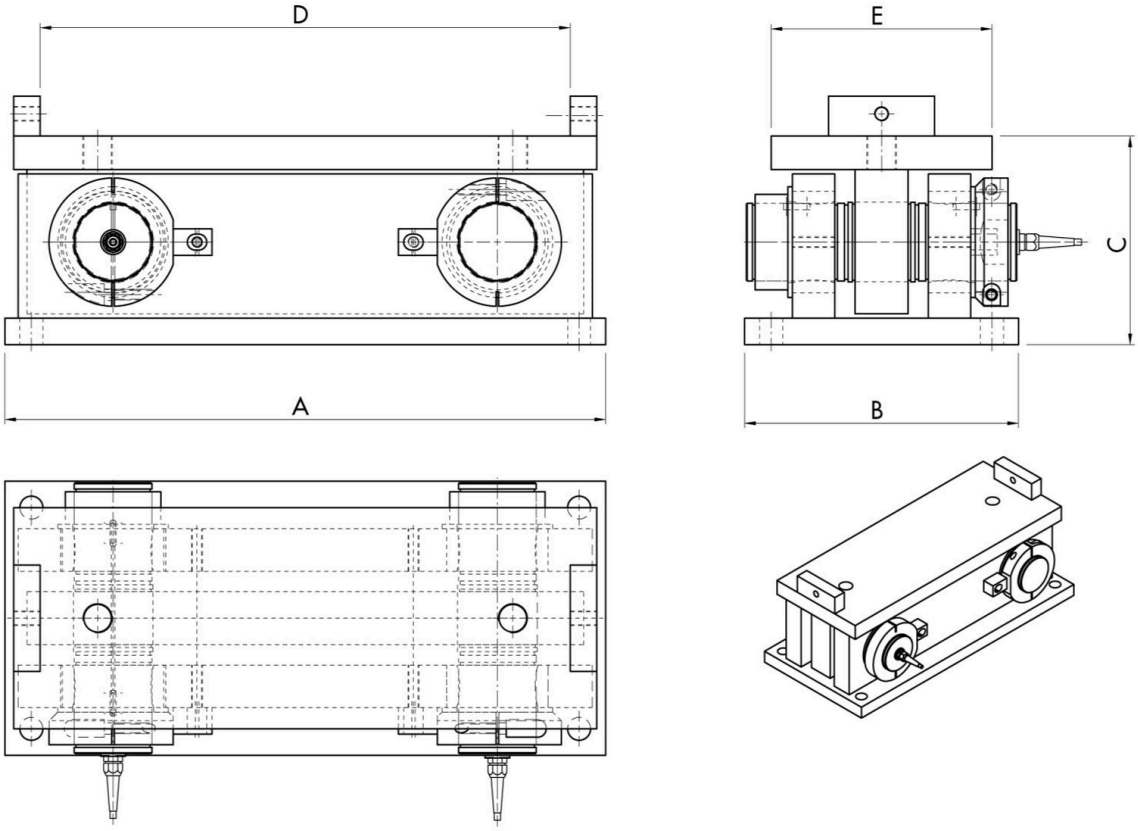

सभी डेटा सूचना के बिना परिवर्तन के अधीन हैं।
सभी मापन में मिलीमीटर (मिमी) कर रहे हैं।

PAVONE SISTEMI S.R.L.
Via Tiberio Bianchi 11/12/13, 20863 Concorezzo (MB), इटली
T (+39) 039 9162656 **F** (+39) 039 9162675 **W** pavonesistemi.com/hi
1963 क बाद स सिस्टम औद्योगिक इल क्ट्रॉनिक्स वजन

वेब तनाव मापन इकाई **FMU-5**

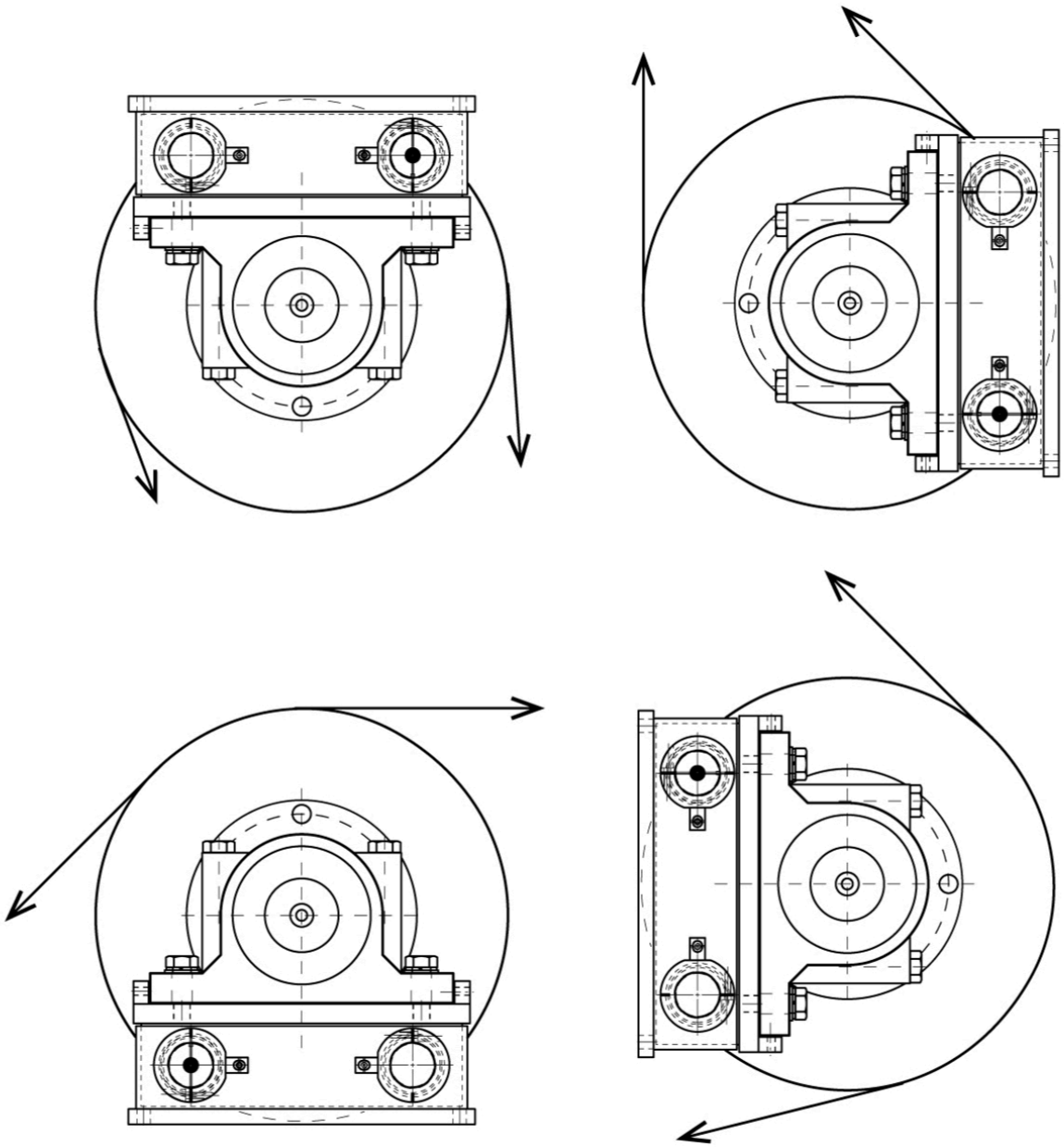

सभी डेटा सूचना के बिना परिवर्तन के अधीन हैं।
सभी मापन में मिलीमीटर (मिमी) कर रहे हैं।

PAVONE SISTEMI S.R.L.
Via Tiberio Bianchi 11/12/13, 20863 Concorezzo (MB), इटली
T (+39) 039 9162656 **F** (+39) 039 9162675 **W** pavonesistemi.com/hi
1963 क बाद स सिस्टम औद्योगिक इल क्ट्रॉनिक्स वजन