वेब तनाव मापन इकाई **FMU-1**

तकनीकी निर्देश

PWS11120261123

एफएमयू -1 उत्पाद एक tensiometric प्रणाली है कि लगातार नज़र रखता है वोल्टेज उत्पाद के लिए लागू कार्रवाई की जा रही है। एफएमयू -1 प्रणाली एक निरंतर बनाए रखने और उत्पाद के बचने टूटना और मशीनरी के जाम फलस्वरूप उत्पादन के साथ बंद हो जाता है के लिए लुढ़का सामग्री के तनाव मापा जाता या क्रम में unrolled लिए उपयोगी है। यह उपकरण कागज के निर्माण के दौरान विशेष रूप से उपयोगी है, लेकिन किसी भी आवेदन की आवश्यकता को पूरा करने के लिए डिजाइन किया गया है: स्टील बेल्ट, खनन, felts, ड्रायर, calenders, coaters और laminators, winders और rewinders के लिए कन्वेयर के लिए उपकरण। इसके अलावा, उत्पाद एफएमयू -1 4 कंडक्टर या बिजली के कनेक्शन के लिए केबल योजनाबद्ध कनेक्टर्स के साथ सुसज्जित है।

नाममात्र क्षमता पीएन:	2 ÷ 200
repeatability:	<0.1 % RO
सामग्री:	Yellow chromate or stainless steel
परिचालन तापमान:	-40 ÷ +80 (100 option)
रेटेड उत्पादन एस.एन.:	2 mV/V
पावर की सिफारिश की:	10 Vdc/ac
अधिकतम वोल्टेज समर्थित:	18 Vdc/ca

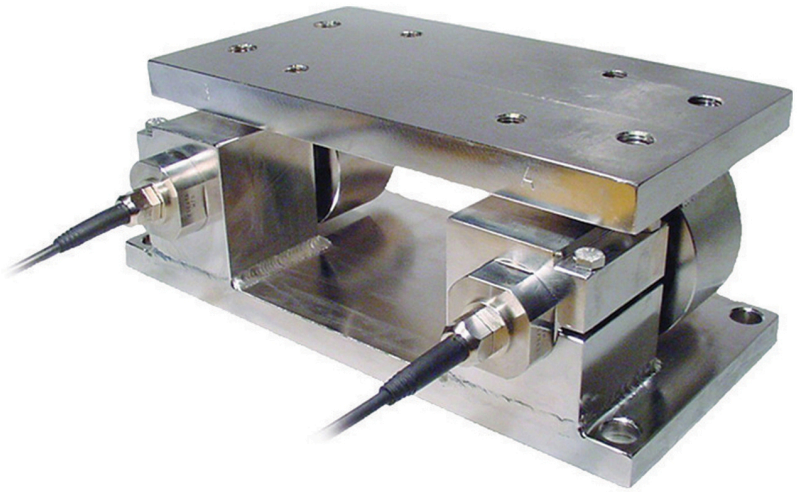

सभी डेटा सूचना के बिना परिवर्तन के अधीन हैं।
सभी माप में मिलीमीटर (मिमी) कर रहे हैं।

PAVONE SISTEMI S.R.L.
Via Tiberio Bianchi 11/12/13, 20863 Concorezzo (MB), इटली
T (+39) 039 9162656 **F** (+39) 039 9162675 **W** pavonesistemi.com/hi
1963 के बाद से सिस्टम औद्योगिक इलेक्ट्रॉनिक्स वजन

वेब तनाव मापन इकाई **FMU-1**

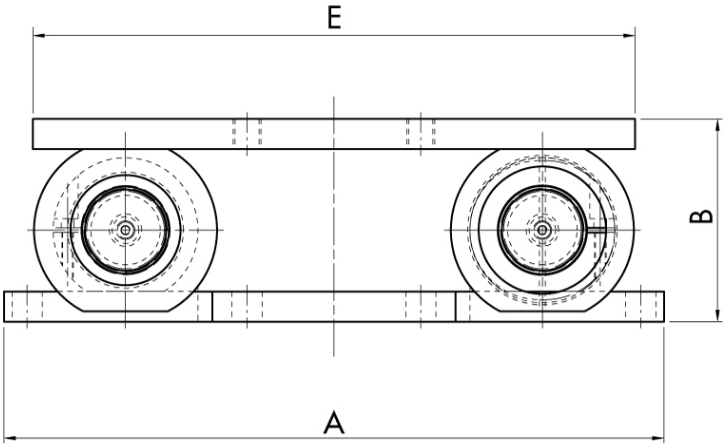

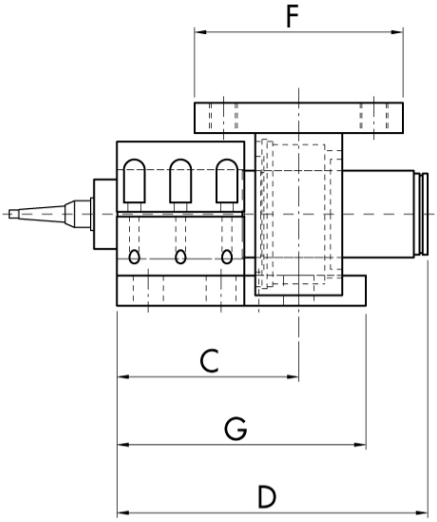

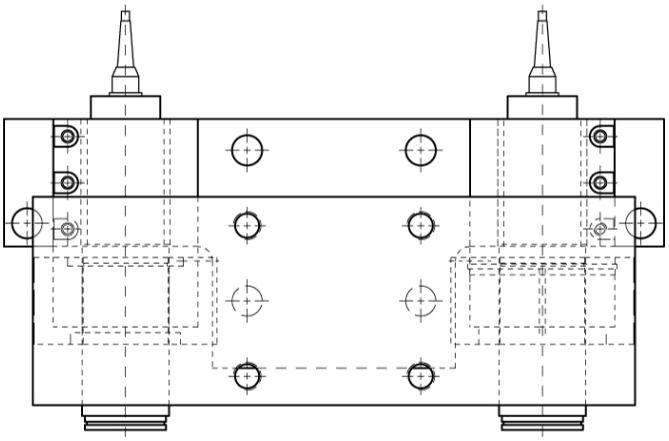

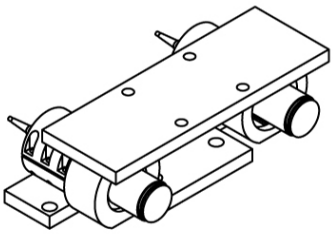

The block can be customized

सभी डेटा सूचना के बिना परिवर्तन के अधीन हैं।
सभी मापन में मिलिमीटर (मिमी) कर रहे हैं।

PAVONE SISTEMI S.R.L.
Via Tiberio Bianchi 11/12/13, 20863 Concorezzo (MB), इटली
T (+39) 039 9162656 **F** (+39) 039 9162675 **W** pavonesistemi.com/hi
1963 क बाद स सिस्टिम औद्योगिक इल क्ट्रॉनिक्स वजन

वेब तनाव मापन इकाई **FMU-1**

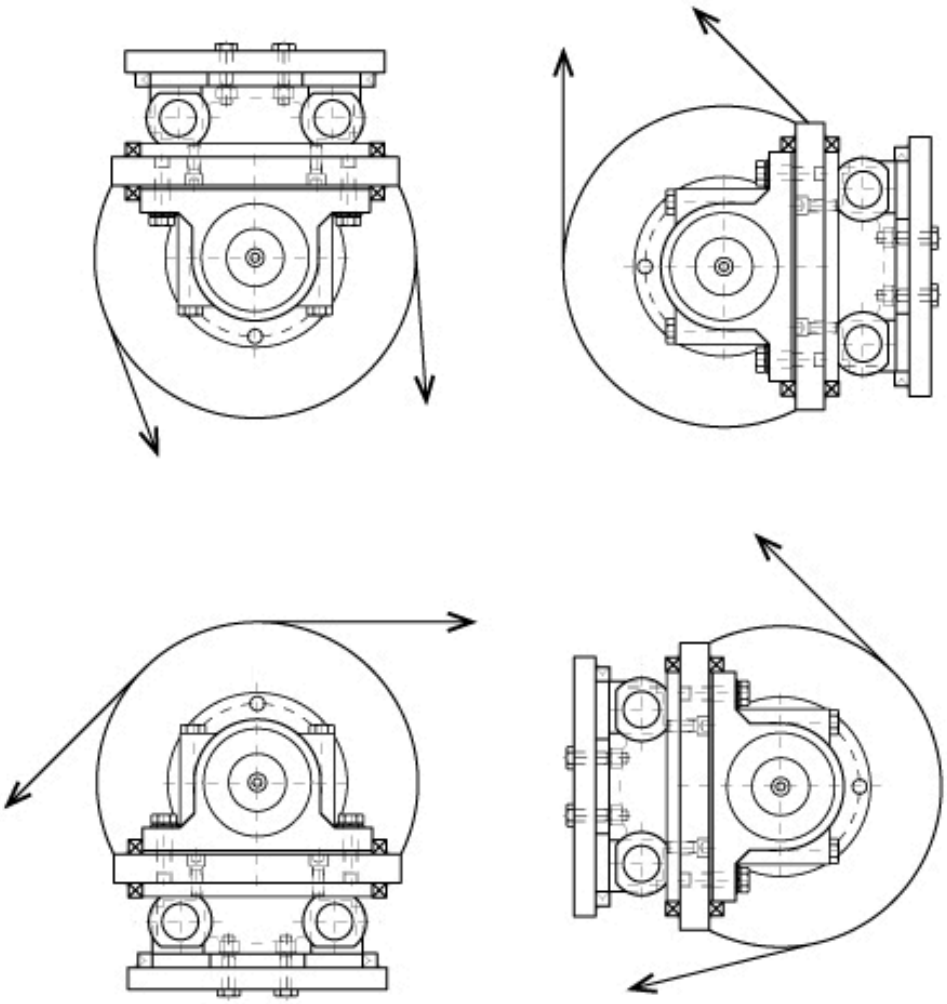

सभी डेटा सूचना के बिना परिवर्तन के अधीन हैं।
सभी माप में मिलीमीटर (मिमी) कर रहे हैं।

PAVONE SISTEMI S.R.L.
Via Tiberio Bianchi 11/12/13, 20863 Concorezzo (MB), इटली
T (+39) 039 9162656 **F** (+39) 039 9162675 **W** pavonesistemi.com/hi
1963 क बाद स सिस्टम औद्योगिक इल क्ट्रॉनिक्स वजन