सामान्य सूचनाएं

PWS15920251205

सार्वभौमिक सीवीएस लोड की सेल, स्टेनलेस स्टील में बनाया गया और बल माप के लिए बनाया गया है, दोनों तनाव और संपीड़न में काम करने में सक्षम है और linearity, सटीक और प्रतिरोध के उत्कृष्ट विशेषताएं हैं। वास्तव में, यह 300% की उच्च अधिभार के लिए तैयार नहीं है और गंभीर पर्यावरण की स्थिति में उपयोग के लिए पुख्ता सुरक्षा के पास। इसके अलावा, लोड सेल M8-PG7 केबल ग्रंथि से सुसज्जित है और 5 मीटर लंबा परिरक्षित 6-तार केबल है।

सुझाए गए संबंधित उत्पाद

एक उच्च प्रदर्शन वजन प्रणाली सटीक, पूरी तरह से कैलिब्रेटेड और बनाए रखा जाना चाहिए। सेल प्रदर्शन में सुधार और इसके संचालन का अनुकूलन करने के लिए आप निम्न उत्पादों की आवश्यकता हो सकती:

भार ट्रांसमीटर UWT 6008

भार ट्रांसमीटर DAT 1400

संपीड़न लोड कोशिकाओं CC3

यूनिवर्सल लोड कोशिकाओं CVF

डबल कतरनी बीम लोड सेल DDR

सभी डेटा सूचना के बिना परिवर्तन के अधीन हैं।
सभी मापन में मिलीमीटर (मिमी) कर रहे हैं।

PAVONE SISTEMI S.R.L.
Via Tiberio Bianchi 11/12/13, 20863 Concorezzo (MB), इटली
T (+39) 039 9162656 **F** (+39) 039 9162675 **W** pavonesistemi.com/hi
1963 क बाद स सिस्टम औद्योगिक इल क्ट्रॉनिक्स वजन

तकनीकी निर्देश

PWS15920251205

नाममात्र क्षमता पीएन:	5, 10, 20, 30, 50, 100, 200, 300, 600, 1000 kN
संयुक्त त्रुटि:	±0.08 % RO
repeatability:	±0,02 % RO
क्रीप (20 मिनट):	±0,02 % RO
सुरक्षित अधिभार:	150 % RL
अधिकतम अधिभार:	> 300 % RL
सामग्री:	Stainless steel AISI 17-4PH
सुरक्षा का स्तर:	IP67
मोड़:	0.35 mm
तापमान मुआवजा:	-20 ÷ +70 °C
परिचालन तापमान:	-10 ÷ +50 °C
शून्य पर तापमान का प्रभाव:	< ±0.005 % RO/°C
उत्पादन पर तापमान का प्रभाव:	< ±0.005 % RO/°C
रेटेड उत्पादन एस.एन.:	2.0 mV/V ±0.1 %
शून्य संतुलन:	< ±1.5 % RO
इन्सुलेशन प्रतिरोध:	> 5000 MOhm
इनपुट प्रतिरोध:	700 ±20 Ohm
आउटपुट प्रतिरोध:	700 ±5 Ohm
पावर की सिफारिश की:	2 ÷ 15 Vdc/ca

सभी डेटा सूचना के बिना परिवर्तन के अधीन हैं।
सभी मापन में मिलीमीटर (मिमी) कर रहे हैं।

PAVONE SISTEMI S.R.L.
Via Tiberio Bianchi 11/12/13, 20863 Concorezzo (MB), इटली
T (+39) 039 9162656 **F** (+39) 039 9162675 **W** pavonesistemi.com/hi
1963 के बाद से सिस्टम औद्योगिक इलेक्ट्रॉनिक्स वजन

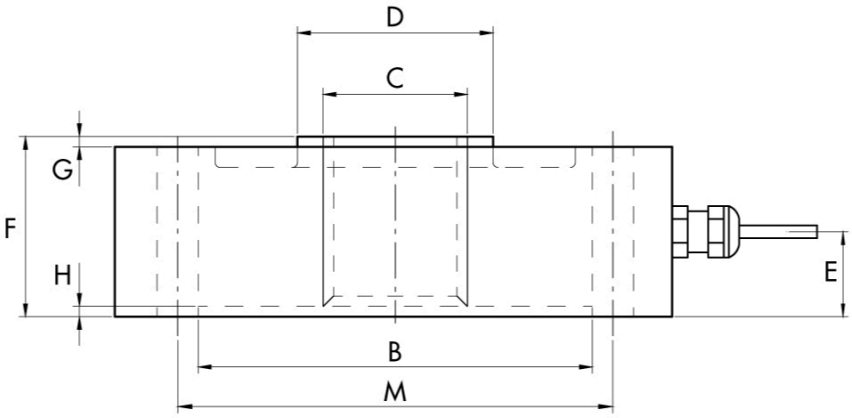

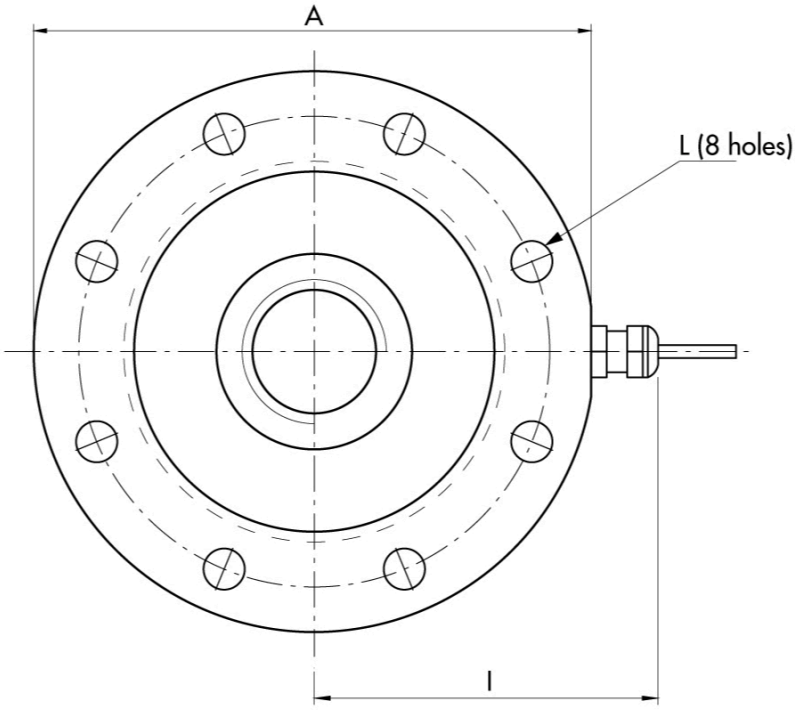

सभी डेटा सूचना के बिना परिवर्तन के अधीन हैं।
सभी मापन में मिलिमीटर (मिमी) कर रहे हैं।