सामान्य सूचनाएं

PWS320261126

सेल सार्वभौमकि चार्ज CVF, स्टेनलेस स्टील में बनाया,, उत्कृष्ट linearity और सटीक लक्षण है 300% अधकि भार के लिए एक प्रतरिोध और गंभीर पर्यावरण की स्थतिमें इस्तेमाल के लिए एक नर्विवाद सुरक्षा मौजूद है। CVF सेल पार्श्व भार झेलने के लिए तैयार और कर्षण में और संपीड़न में दोनों काम करने में सक्षम है। यह लोड सेल भी उच्च तापमान के लिए वशिष संस्करण में उपलब्ध है और ग्राहकों की जरूरतों के अनुसार अनुकूलति कयिा जा सकता।



सुझाए गए संबंधति उत्पाद

एक उच्च प्रदर्शन वजन प्रणाली सटीक, पूरी तरह से कैलब्रिेटेड और बनाए रखा जाना चाहिए। सेल प्रदर्शन में सुधार और इसके संचालन का अनुकूलन करने के लिए आप नम्नि उत्पादों की आवश्यकता हो सकती:

भार ट्रांसमीटर UWT 6008

भार ट्रांसमीटर DAT 1400

बढ़ते कटि DE MOUNTING KIT

परीक्षक TESTER 1008

जंक्शन बक्से CGS4-C

डबल कतरनी बीम लोड सेल DDR

सभी डेटा सूचना के बनिा परविर्तन के अधीन हैं।
सभी मापन में मलिीमीटर (मर्मी) कर रहे हैं।

तकनीकी नरि्देश

PWS320261126

नाममात्र क्षमता पीएन:	0.5 ÷ 5000 kN
संयुक्त त्रुटि:	±0.05 % RO
repeatability:	±0.02 % RO
क्रीप (20 मनिट):	±0.02 % RO
सुरक्षति अधभिार:	150 % RL
अधकितम अधभिार:	> 300 % RL
सामग्री:	Stainless steel AISI 17-4PH
सुरक्षा का स्तर:	IP65
मोड़:	0.2 mm
तापमान मुआवजा:	-10 ÷ +50 °C
परचिालन तापमान:	-20 ÷ +70 °C
शून्य पर तापमान का प्रभाव:	< ±0.005 % RO/°C
उत्पादन पर तापमान का प्रभाव:	< ±0.005 % RO/°C
रेटेड उत्पादन एस.एन.:	2.0 mV/V ±0.1 %
शून्य संतुलन:	< ±1.5 % RO
इन्सुलेशन प्रतरिोध:	> 5000 MOhm
इनपुट प्रतरिोध:	700 ± 20 Ohm (350 Ohm carrying capacity 1000÷5000 kN)
आउटपुट प्रतरिोध:	700 ±5 Ohm (350 Ohm capacity 1000÷5000 kN)
पावर की सफिारशि की:	2 ÷ 15 Vdc/ac

सभी डेटा सूचना के बनिा परविर्तन के अधीन हैं।
सभी मापन में मलिीमीटर (ममी) कर रहे हैं।

यूनविर्सल लोड कोशकिाओं **CVF**

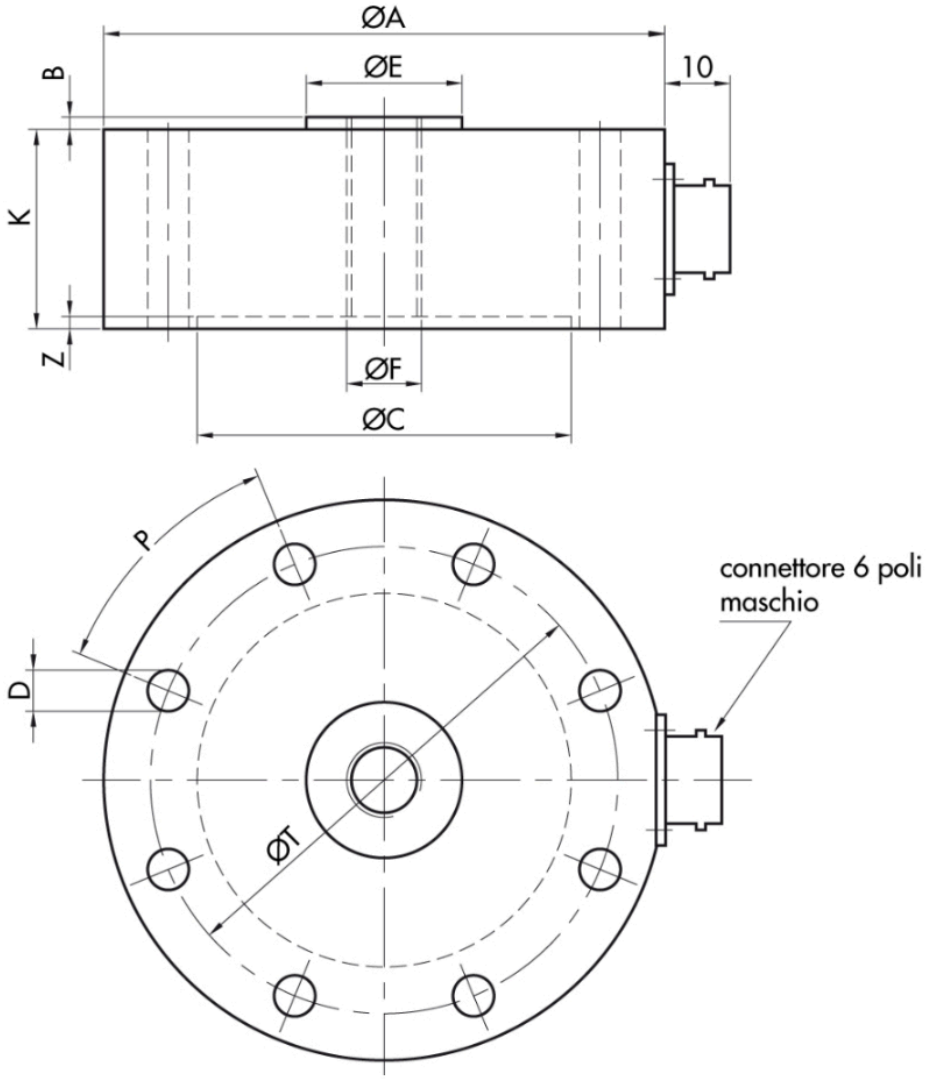

सभी डेटा सूचना के बनिा परविर्तन के अधीन हैं।
सभी मापन में मलिीमीटर (ममी) कर रहे हैं।

PAVONE SISTEMI S.R.L.
Via Tiberio Bianchi 11/12/13, 20863 Concorezzo (MB), इटली
T (+39) 039 9162656 **F** (+39) 039 9162675 **W** pavonesistemi.com/hi
1963 क बाद स ससि्टम औद्योगकि इल क्ट्रॉनकि्स वजन

SPECIAL MOUNTING ASSEMBLY FOR CVF 200 kN

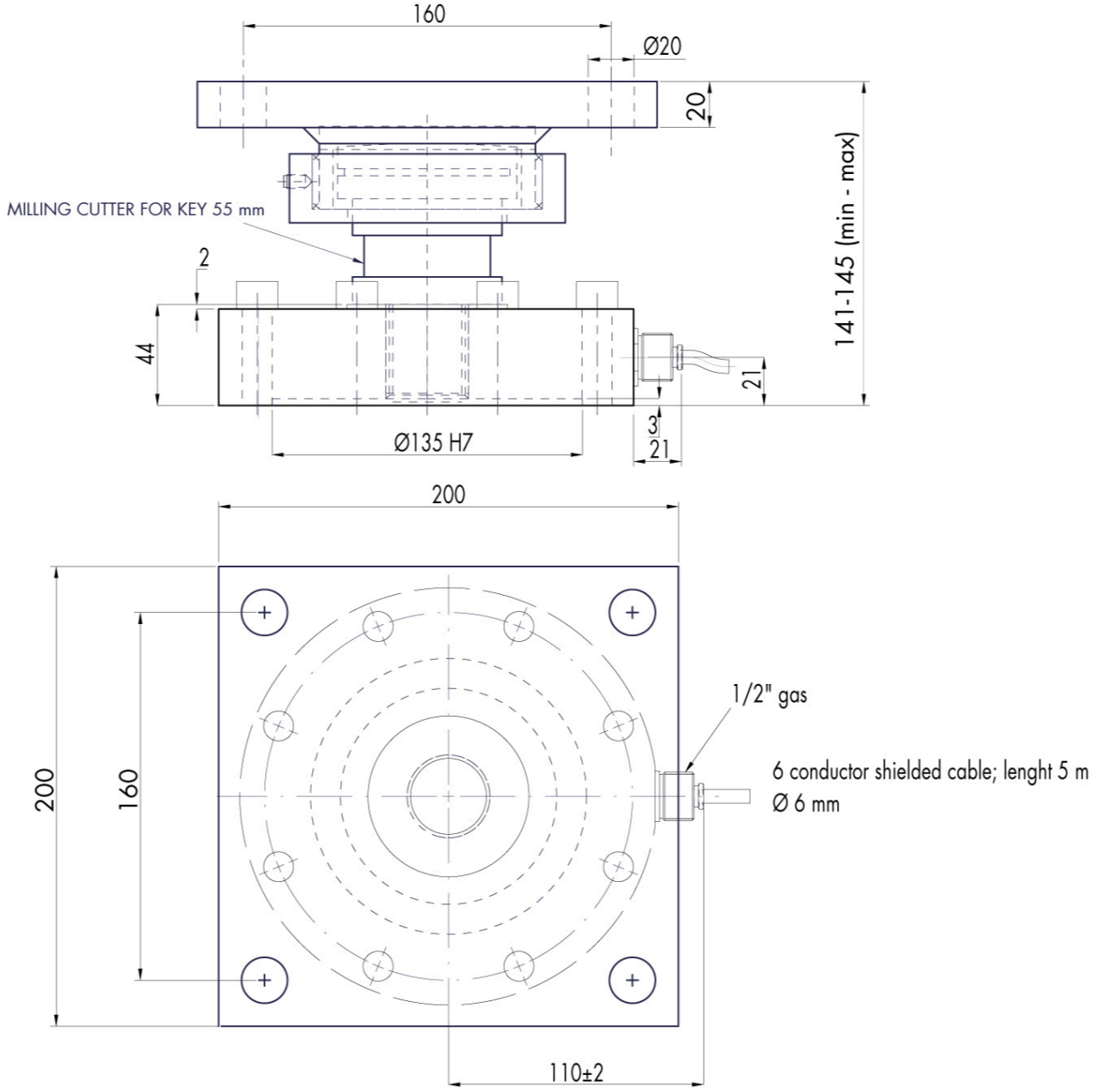

सभी डेटा सूचना के बिना परिवर्तन के अधीन हैं।
सभी मापन में मिलिमीटर (मिमी) कर रहे हैं।