सामान्य सूचनाएं

PWS12520251205

लोड सेल वोल्टेज और संपीड़न CS30, स्टेनलेस स्टील में बनाया, औद्योगिक और वित्तीय छोटे टैंकों और हॉपर के वजन के लिए डिजाइन किया गया है, linearity और परिशुद्धता के उत्कृष्ट विशेषताएं हैं और 300% अधिक भार के लिए प्रतिरोध के पास। इसके अलावा, एस CS30 प्रकार सेल कठोर पर्यावरण की स्थिति में उपयोग के लिए पुख्ता सुरक्षा है और यह भी उच्च तापमान के लिए विशेष संस्करण में उपलब्ध है।

सभी डेटा सूचना के बिना परिवर्तन के अधीन हैं।
सभी मापन में मिलीमीटर (मिमी) कर रहे हैं।

PAVONE SISTEMI S.R.L.
Via Tiberio Bianchi 11/12/13, 20863 Concorezzo (MB), इटली
T (+39) 039 9162656 **F** (+39) 039 9162675 **W** pavonesistemi.com/hi
1963 के बाद से सिस्टम औद्योगिक इलेक्ट्रॉनिक्स वजन

तकनीकी निर्देश

PWS12520251205

नाममात्र क्षमता पीएन:	0.5, 2, 3, 4, 5, 6, 7.5 t
संयुक्त त्रुटि:	< ±0,02 % RL
repeatability:	< ±0,01 % RL
क्रीप (30 मिनट):	±0,02 % RL
सुरक्षित अधिभार:	150 % RL
अधिकतम अधिभार:	300 % RL
सामग्री:	Stainless steel
सुरक्षा का स्तर:	IP68
प्रेसिजन क्लास:	3000 OIML
मोड़:	0.2 ÷ 0.4 mm
तापमान मुआवजा:	-10 ÷ +40 °C
परिचालन तापमान:	-35 ÷ +65 °C
शून्य पर तापमान का प्रभाव:	< ±0.01 % RL/5°K
उत्पादन पर तापमान का प्रभाव:	< ±0.006 % RL/5°K
रेटेड उत्पादन एस.एन.:	2 mV/V ±0,004 %
शून्य संतुलन:	< ±1,5 % RO
इन्सुलेशन प्रतिरोध:	> 5000 MOhm
इनपुट प्रतिरोध:	350 ±3.5 Ohm
आउटपुट प्रतिरोध:	351 ±2.0 Ohm
पावर की सिफारिश की:	5 ÷ 12 Vdc/ac
ATEX वर्गीकरण:	II1G Ex ia II1C T4; II1D Ex iaD20T73°C; II3G nL ia II C T4

सभी डेटा सूचना के बिना परिवर्तन के अधीन हैं।
सभी मापन में मिलीमीटर (मिमी) कर रहे हैं।

PAVONE SISTEMI S.R.L.
Via Tiberio Bianchi 11/12/13, 20863 Concorezzo (MB), इटली
T (+39) 039 9162656 **F** (+39) 039 9162675 **W** pavonesistemi.com/hi
1963 के बाद से सिस्टम औद्योगिक इलेक्ट्रॉनिक्स वजन

यूनविर्सल लोड कोशकिाओं CS30

प्रमाणीकरण के साथ उपलब्ध • EAC • ATEX • OIML

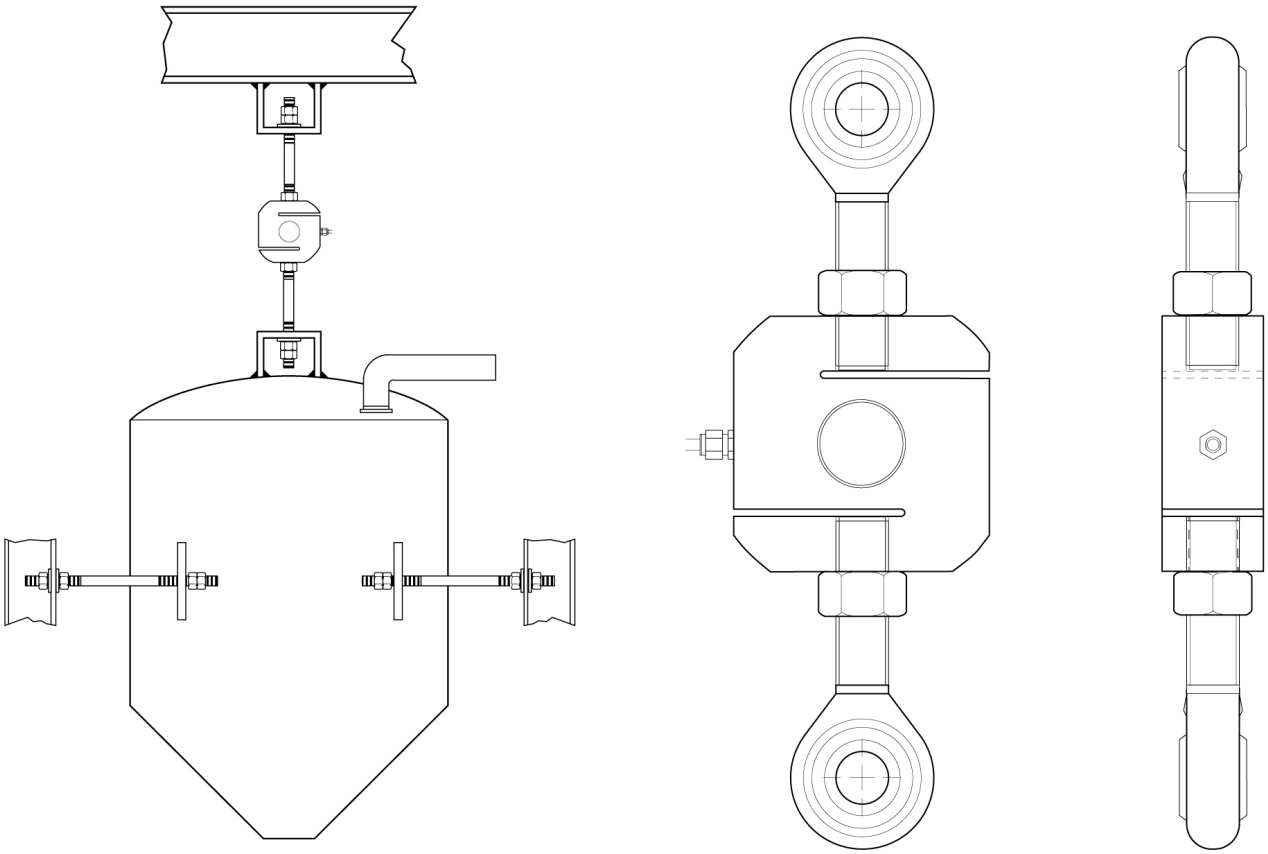

सभी डेटा सूचना के बनि परविर्तन के अधीन हैं।
सभी मापन में मलिीमीटर (मममी) कर रहे हैं।

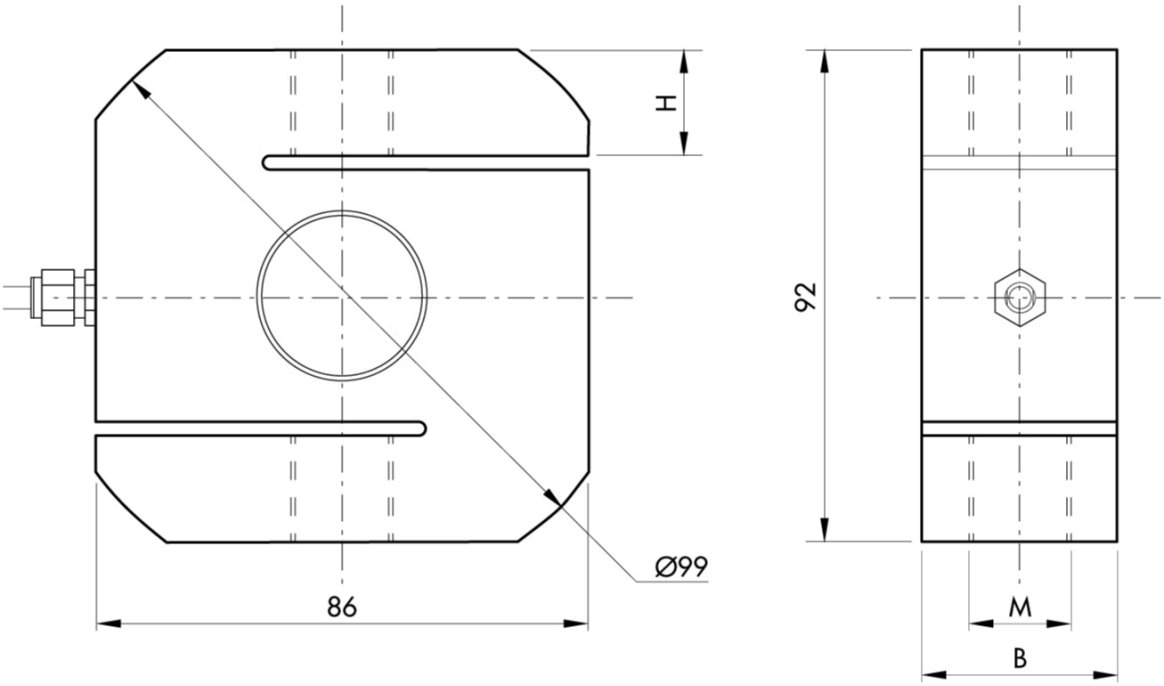

सभी डेटा सूचना के बिना परिवर्तन के अधीन हैं।
सभी मापन में मिलिमीटर (मिमी) कर रहे हैं।