सामान्य सूचनाएं

PWS34920261125

मॉडल 620 एक लोड सेल एस प्रकार स्टेनलेस स्टील है। उच्च परशिुद्धता यह आवेदनों की एक वसि्तृत श्रृंखला के लिए उपयुक्त बनाने के साथ संयुक्त सील वेल्डेड। मंजूरी OIML सी 3 (3000d) शामलि हैं; NTEP 3000d NTEP 5000d एकल और एकाधकि। इसके अलावा अनुमोदति संस्करणों खतरनाक-ATEX द्वतिीय 1 जी.डी. पूर्व यूरोप और एफएम मैं, द्वतिीय, तृतीय श्रेणी 1 संयुक्त राज्य अमेरकिा के लिए के लिए आइए T6 क्षेत्रों के लिए उपलब्ध हैं। छह तार केबल दो का पता लगाने के तारों कतिापमान ववििधिताओं और केबल वसि्तार की वजह से केबल के प्रतरिोध में बदलाव के लिए क्षतपिूर्तभिी शामलि है। मॉडल 620 मीट्रकि या एकीकृत प्रणाली में बोल्ट धागे का एक वकिल्प प्रदान करता है।



सुझाए गए संबंधति उत्पाद

एक उच्च प्रदर्शन वजन प्रणाली सटीक, पूरी तरह से कैलब्रिेटेड और बनाए रखा जाना चाहिए। सेल प्रदर्शन में सुधार और इसके संचालन का अनुकूलन करने के लिए आप नम्नि उत्पादों की आवश्यकता हो सकती:

भार ट्रांसमीटर DAT 1400

औद्योगकि वजनी संकेतक MCT 1302

परीक्षक TESTER 1008

जंक्शन बक्से CGS4-C

सभी डेटा सूचना के बनिा परविर्तन के अधीन हैं।
सभी मापन में मलिीमीटर (ममिी) कर रहे हैं।

तकनीकी नरि्देश

PWS34920261125

नाममात्र क्षमता पीएन:	500, 1000, 2000, 5000
अधकितम अधभिार:	300 % RL
सामग्री:	Stainless steel
सुरक्षा का स्तर:	IP68
तापमान मुआवजा:	-10 ÷ +40 °C
परचिालन तापमान:	-30 ÷ +90 °C
शून्य पर तापमान का प्रभाव:	±0.00112 % (NTEP); ±0.0070 % (Non Approved); ±0.0035 % (C2/50); ±0.0023 % (C3/50); RO/°C
उत्पादन पर तापमान का प्रभाव:	±0.0018 % (NTEP); ±0.0400 % (Non Approved); ±0.0014 % (C2/50); ±0.0012 % (C3/50); RO/°C
रेटेड उत्पादन एस.एन.:	2 mV/V
शून्य संतुलन:	±0.20 mV/V
इन्सुलेशन प्रतरिोध:	> 2000 MOhm
इनपुट उपस्थतिि:	400±20 Ohm
इनपुट वोल्टेज अधकितम:	15 Vdc or Vac rms
नाममात्र इनपुट वोल्टेज:	10 Vdc or Vac rms
आउटपुट प्रतबिाधा:	350±3 Ohm

सभी डेटा सूचना के बनिा परविर्तन के अधीन हैं।
सभी मापन में मलिीमीटर (मिमी) कर रहे हैं।

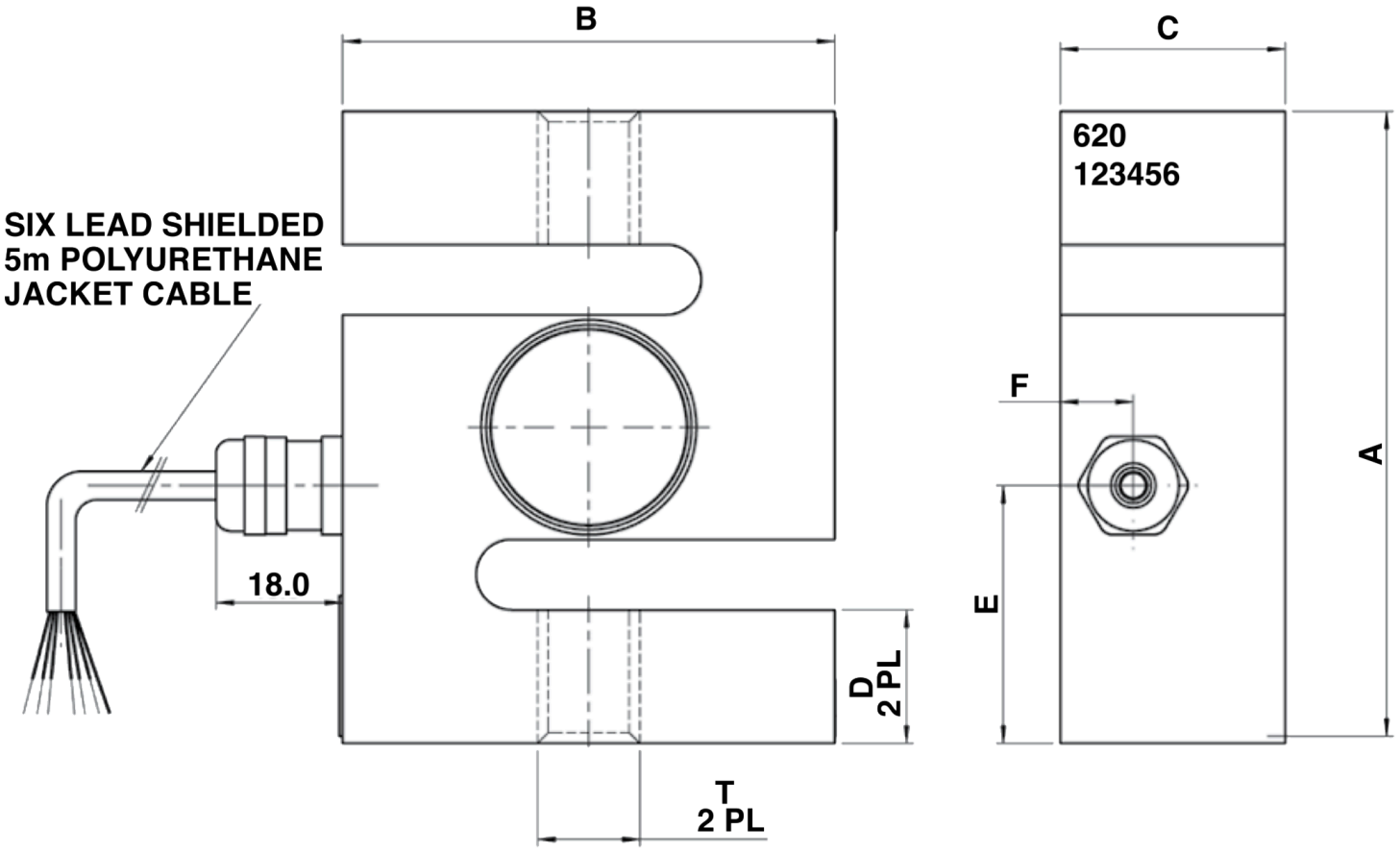

सभी डेटा सूचना के बिना परिवर्तन के अधीन हैं।
सभी मापन में मिलीमीटर (mm) कर रहे हैं।