TEDEA Huntleigh लोड कोशिकाओं 620

प्रमाणीकरण के साथ उपलब्ध • ATEX • OIML • NTEP • FM

सामान्य सूचनाएं

PWS34920251205

मॉडल 620 एक लोड सेल एस प्रकार स्टेनलेस स्टील है। उच्च परिशुद्धता यह आवेदनों की एक विस्तृत श्रृंखला के लिए उपयुक्त बनाने के साथ संयुक्त सील वेल्डेड। मंजूरी OIML सी 3 (3000d) शामिल हैं; NTEP 3000d NTEP 5000d एकल और एकाधिक। इसके अलावा अनुमोदित संस्करणों खतरनाक-ATEX द्वितीय 1 जी.डी. पूर्व यूरोप और एफएम में, द्वितीय, तृतीय श्रेणी 1 संयुक्त राज्य अमेरिका के लिए के लिए आइए T6 क्षेत्रों के लिए उपलब्ध हैं। छह तार केबल दो का पता लगाने के तारों का तापमान विविधताओं और केबल विस्तार की वजह से केबल के प्रतिरोध में बदलाव के लिए क्षतिपूर्ति भी शामिल है। मॉडल 620 मीट्रिक या एकीकृत प्रणाली में बोल्ट धागे का एक विकल्प प्रदान करता है।

सुझाए गए संबंधित उत्पाद

एक उच्च प्रदर्शन वजन प्रणाली सटीक, पूरी तरह से कैलिब्रेटेड और बनाए रखा जाना चाहिए। सेल प्रदर्शन में सुधार और इसके संचालन का अनुकूलन करने के लिए आप निम्न उत्पादों की आवश्यकता हो सकती:

भार ट्रांसमीटर DAT 1400

औद्योगिक वजनी संकेतक MCT 1302

परीक्षक TESTER 1008

जंक्शन बक्से CGS4-C

सभी डेटा सूचना के बिना परिवर्तन के अधीन हैं।
सभी मापन में मिलीमीटर (मिमी) कर रहे हैं।

PAVONE SISTEMI S.R.L.
Via Tiberio Bianchi 11/12/13, 20863 Concorezzo (MB), इटली
T (+39) 039 9162656 **F** (+39) 039 9162675 **W** pavonesistemi.com/hi
1963 के बाद से सिस्टम औद्योगिक इलेक्ट्रॉनिक्स वजन

तकनीकी नर्दिश

PWS34920251205

नाममात्र क्षमता पीएन:	500, 1000, 2000, 5000
अधिकतम अधिभार:	300 % RL
सामग्री:	Stainless steel
सुरक्षा का स्तर:	IP68
तापमान मुआवजा:	-10 ÷ +40°C
परिचालन तापमान:	-30 ÷ +90°C
शून्य पर तापमान का प्रभाव:	±0.00112 % (NTEP); ±0.0070 % (Non Approved); ±0.0035 % (C2/50); ±0.0023 % (C3/50); RO/°C
उत्पादन पर तापमान का प्रभाव:	±0.0018 % (NTEP); ±0.0400 % (Non Approved); ±0.0014 % (C2/50); ±0.0012 % (C3/50); RO/°C
रेटेड उत्पादन एस.एन.:	2 mV/V
शून्य संतुलन:	±0.20 mV/V
इन्सुलेशन प्रतिरोध:	> 2000 MOhm
इनपुट उपस्थिति:	400±20 Ohm
इनपुट वोल्टेज अधिकतम:	15 Vdc or Vac rms
नाममात्र इनपुट वोल्टेज:	10 Vdc or Vac rms
आउटपुट प्रतिबाधा:	350±3 Ohm

सभी डेटा सूचना के बिना परिवर्तन के अधीन हैं।
सभी मापन में मिलीमीटर (मिमी) कर रहे हैं।

PAVONE SISTEMI S.R.L.
Via Tiberio Bianchi 11/12/13, 20863 Concorezzo (MB), इटली
T (+39) 039 9162656 **F** (+39) 039 9162675 **W** pavonesistemi.com/hi
1963 क बाद स सिस्टम औद्योगिक इल क्ट्रॉनिक्स वजन

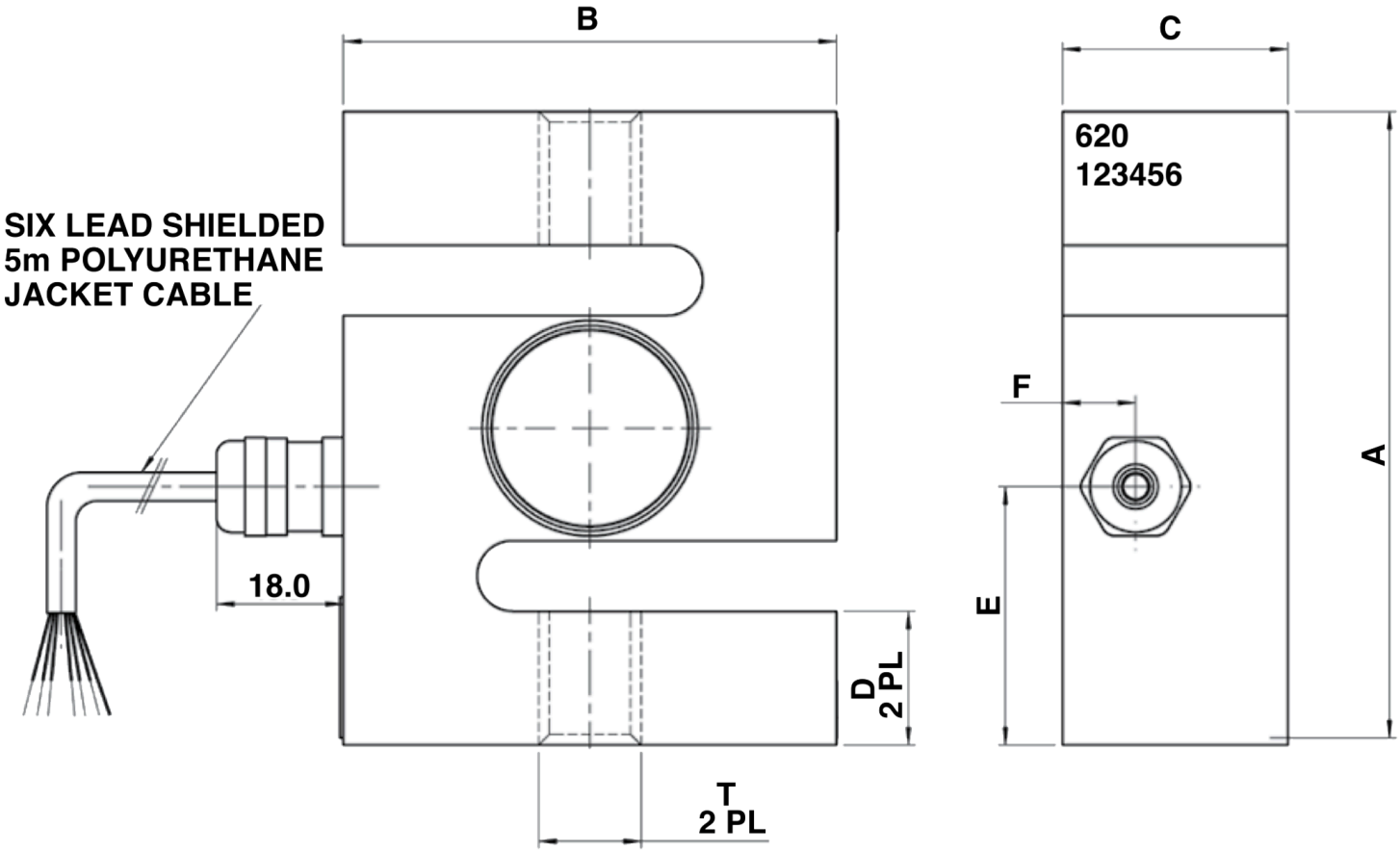

सभी डेटा सूचना के बिना परिवर्तन के अधीन हैं।
सभी मापन में मिलीमीटर (मिमी) कर रहे हैं।