सामान्य सूचनाएं

PWS34520261125

1252 मॉडल सेंटर उच्च क्षमता मॉडल 1250 के साथ पूरी तरह से परस्पर वनिमिय, प्लेटफार्मों वजन में या औद्योगकि अनुप्रयोगों में प्रत्यक्ष बढ़ते के लिए डज़िाइन कयिा बंद एक लोड सेल है। 1252 गनिती और संचालन वजन में इस्तेमाल के लिए एक लोड सेल है। पूरे तापमान रेंज प्लाईवुड पर एक वशिेष नमी प्रतरिोधी सुरक्षात्मक कोटगि का आश्वासन दयिा लंबी अवधि स्थरिता। यह लोड सेल एफएम प्रमाणति और IP66 है। दो अतरिक्ति संवेदन तारों वोल्टेज जो लोड सेल तक पहुँच जाता है खलिा। नेतृत्व तारों, तापमान और / या केबल के वस्तिार की भन्निता के कारण के प्रतरिोध की भन्निता का पूरा मुआवजा, इस वोल्टेज उचति इलेक्ट्रॉनक्सि खलिा द्वारा हासलि की है

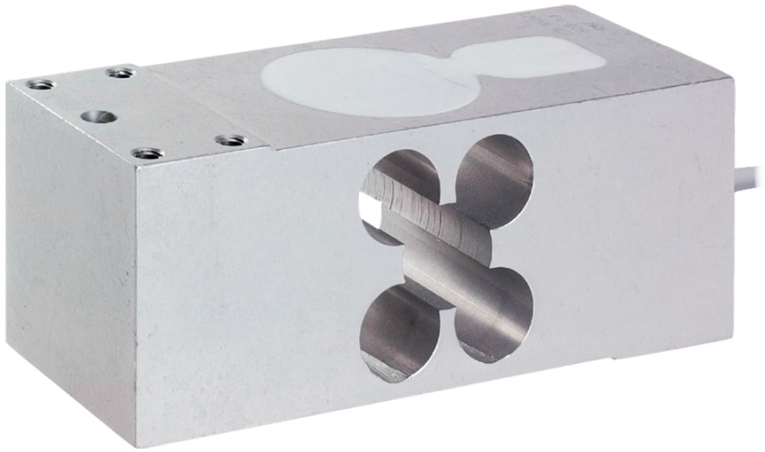

सुझाए गए संबंधति उत्पाद

एक उच्च प्रदर्शन वजन प्रणाली सटीक, पूरी तरह से कैलब्रिेटेड और बनाए रखा जाना चाहए। सेल प्रदर्शन में सुधार और इसके संचालन का अनुकूलन करने के लिए आप नम्नि उत्पादों की आवश्यकता हो सकती:

भार ट्रांसमीटर DAT 1400

औद्योगकि वजनी संकेतक MCT 1302

परीक्षक TESTER 1008

जंक्शन बक्से CGS4-C

सभी डेटा सूचना के बनिा परविर्तन के अधीन हैं।
सभी मापन में मलिीमीटर (ममी) कर रहे हैं।

तकनीकी नरि्देश

PWS34520261125

नाममात्र क्षमता पीएन:	75, 100, 150, 200, 300, 500, 635 kg
अधकितम अधभिार:	300 % RL
सामग्री:	Plated (anodized) aluminium
सुरक्षा का स्तर:	IP65
प्रेसजिन क्लास:	C3
तापमान मुआवजा:	-10 ÷ +40 °C
परचिालन तापमान:	-30 ÷ +70 °C
शून्य पर तापमान का प्रभाव:	±0.010 % (Non Approved); ±0.004 % (C3) RO/°C
उत्पादन पर तापमान का प्रभाव:	±0.0030 % (Non Approved); ±0.0010 % (C3) RO/°C
रेटेड उत्पादन एस.एन.:	2 mV/V
शून्य संतुलन:	±0.20 mV/V
इन्सुलेशन प्रतरिोध:	> 2000 MOhm
इनपुट उपस्थति:ि	415±15 Ohm
इनपुट वोल्टेज अधकितम:	15 Vdc or Vac rms
नाममात्र इनपुट वोल्टेज:	10 Vdc or Vac rms
तार की लम्बाई:	3 m
लोड योजना:	600x600
आउटपुट प्रतबिाधा:	350±3 Ohm

सभी डेटा सूचना के बनिा परविर्तन के अधीन हैं।
सभी मापन में मलिीमीटर (ममी) कर रहे हैं।

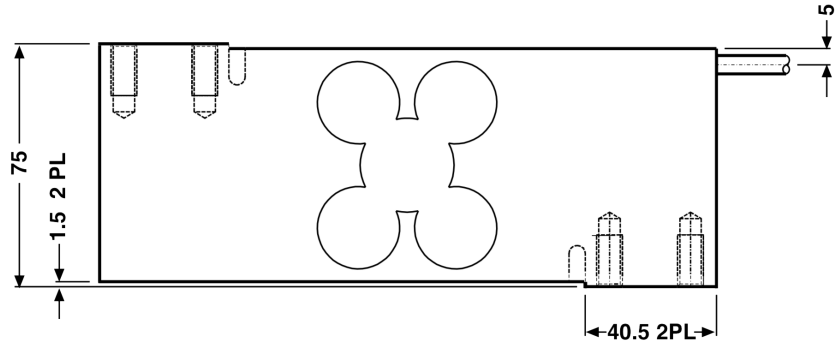

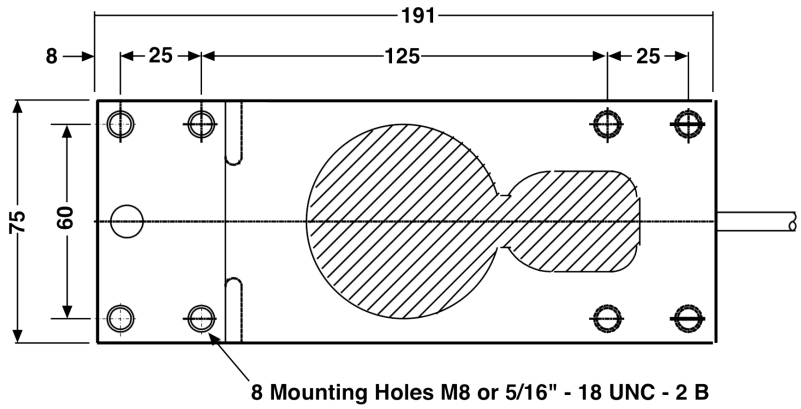

सभी डेटा सूचना के बनिा परविर्तन के अधीन हैं।
सभी मापन में मलिीमीटर (ममी) कर रहे हैं।