कतरनी बीम लोड सेल **SBL**

सामान्य सूचनाएं

PWS40620261125

अधिकतम सटीकता और रैखिकता (linearity) प्रदान करने के लिए डिज़ाइन किया गया, SBL शेयर बीम सेल टैंकों, हॉपरों के वजन और लो-प्रोफाइल प्लेटफॉर्म के निर्माण के लिए एक आदर्श समाधान है। IP67 सुरक्षा के साथ निकिल-प्लेटेड स्टील से निर्मित, यह चुनौतीपूर्ण औद्योगिक वातावरण में भी विश्वसनीयता की गारंटी देता है। इसमें स्थिर और सुरक्षित सिग्नल के लिए 3-मीटर का 4-कोर शील्ड वाला केबल शामिल है।



सुझाए गए संबंधित उत्पाद

एक उच्च प्रदर्शन वजन प्रणाली सटीक, पूरी तरह से कैलिब्रेटेड और बनाए रखा जाना चाहिए। सेल प्रदर्शन में सुधार और इसके संचालन का अनुकूलन करने के लिए आप निम्न उत्पादों की आवश्यकता हो सकती:

भार ट्रांसमीटर DAT 1400

औद्योगिक वजनी संकेतक MCT 1302

परीक्षक TESTER 1008

जंक्शन बक्से CGS4-C

सभी डेटा सूचना के बिना परिवर्तन के अधीन हैं।
सभी मापन में मिलिमीटर (mm) कर रहे हैं।

तकनीकी नरि्देश

PWS40620261125

नाममात्र क्षमता पीएन:	200, 500, 1.000, 2.000 kg
संयुक्त त्रुटि:	±0.0230 % RO
क्रीप (20 मनिट):	±0.016 % RO
सुरक्षति अधभिार:	150 % RL
अधकितम अधभिार:	300 % RL
बनिा लोड clamping बल:	75 Nm
सामग्री:	नकिल-प्लेटेड स्टील
सुरक्षा का स्तर:	IP67
मोड़:	< 0.57 mm
तापमान मुआवजा:	-10 ÷ +40 °C
परचिालन तापमान:	-35 ÷ +70 °C
शून्य पर तापमान का प्रभाव:	±0.015 % RO/5°C
उत्पादन पर तापमान का प्रभाव:	±0.011 % load/10°C
रेटेड उत्पादन एस.एन.:	2.0 mV/V ±0.002 %
शून्य संतुलन:	±1 % RO
इन्सुलेशन प्रतरिोध:	>5.000 M Ohm
इनपुट प्रतरिोध:	1.000 ± 10 Ohm
आउटपुट प्रतरिोध:	1.000 ± 10 Ohm
पावर की सफिारशि की:	5 ÷ 12 Vdc/ac

सभी डेटा सूचना के बनिा परविर्तन के अधीन हैं।
सभी मापन में मलिीमीटर (mm) कर रहे हैं।

कतरनी बीम लोड सेल **SBL**

Front View

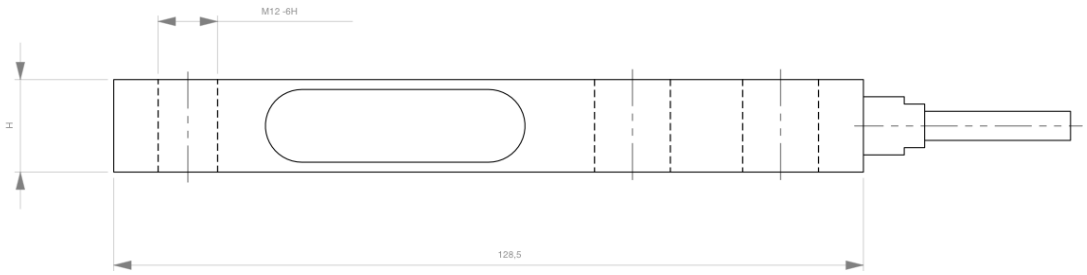

Top View

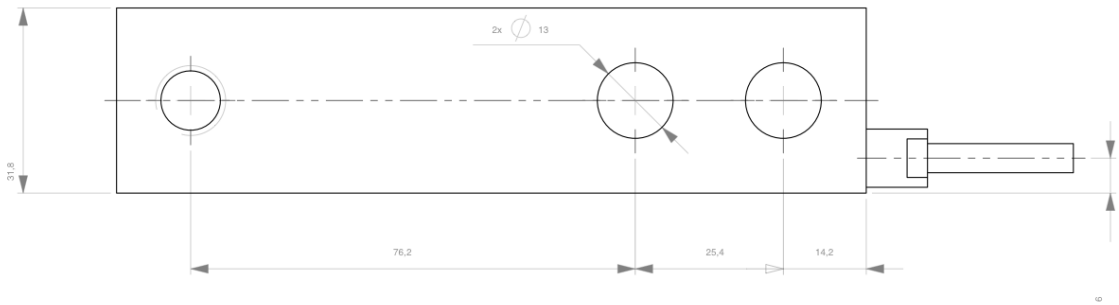

Isometric View

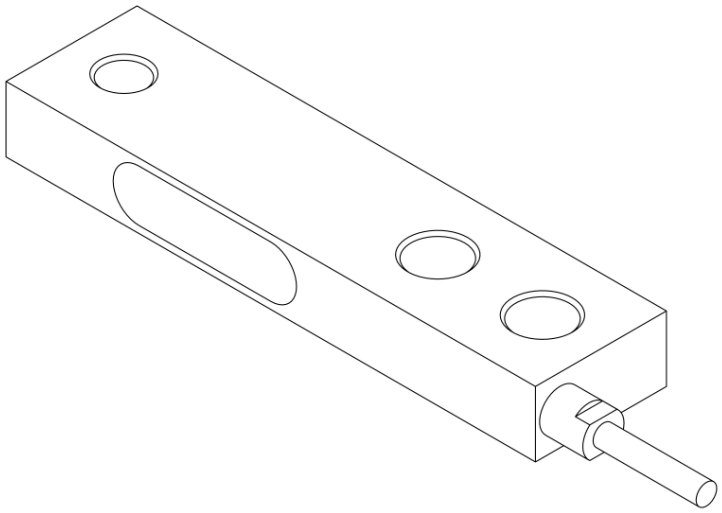

Capacity/Dimensions	H
200 kg	12.7
500 kg	15.9
1.000 kg	19.1
2.000 kg	25.4

सभी डेटा सूचना के बिना परिवर्तन के अधीन हैं।
सभी मापन में मिलिमीटर (मिमी) कर रहे हैं।

PAVONE SISTEMI S.R.L.
Via Tiberio Bianchi 11/12/13, 20863 Concorezzo (MB), इटली
T (+39) 039 9162656 **F** (+39) 039 9162675 **W** pavonesistemi.com/hi
1963 क बाद स सिस्टिम औद्योगिक इल क्ट्रॉनिक्स वजन