# सामान्य सूचनाएं

PWS17820261128

संपीड़न लोड सेल PS47, स्तंभ मॉडल स्टेनलेस स्टील से बना है और भली वेल्डेड। PS47 सेल स्थापति करने के लिए सरल है और वजन वाले सस्टिम उच्च क्षमता की आवश्यकता होती है में लागू कयिा जाता है। संपीड़न लोड सेल PS45 भी ATEX संस्करण में उपलब्ध है।



## सुझाए गए संबंधति उत्पाद

एक उच्च प्रदर्शन वजन प्रणाली सटीक, पूरी तरह से कैलब्रिेटेड और बनाए रखा जाना चाहिए। सेल प्रदर्शन में सुधार और इसके संचालन का अनुकूलन करने के लिए आप नम्नि उत्पादों की आवश्यकता हो सकती:

**भार ट्रांसमीटर** DAT 1400

**औद्योगकि वजनी संकेतक** MCT 1302

**संपीड़न लोड कोशकिाओं** CC3

**संपीड़न लोड कोशकिाओं** CMH

**डबल कतरनी बीम लोड सेल** DDR

सभी डेटा सूचना के बनिा परविर्तन के अधीन हैं।
सभी मापन में मलिीमीटर (ममी) कर रहे हैं।

# तकनीकी नरि्देश

PWS17820261128

| | |
|---|---|
| **नाममात्र क्षमता पीएन:** | 15, 20, 25, 30, 40, 60, 100 t |
| **संयुक्त त्रुटि:** | < ±0.013 % RO |
| **repeatability:** | < ±0.015 % RO |
| **क्रीप (30 मनिट):** | ±0.012 % RO |
| **सामग्री:** | Stainless steel |
| **प्रेसजिन क्लास:** | 4000 OIML |
| **मोड़:** | 0.6 ÷ 1 mm |
| **तापमान मुआवजा:** | -10 ÷ + 40 °C |
| **परचिालन तापमान:** | -50 ÷ +70 °C |
| **शून्य पर तापमान का प्रभाव:** | ±0.01 % RO/5°C |
| **उत्पादन पर तापमान का प्रभाव:** | ±0.006 % RO/5°C |
| **रेटेड उत्पादन एस.एन.:** | 2 mV/V (1) |
| **शून्य संतुलन:** | ±2 % RO |
| **इन्सुलेशन प्रतरिोध:** | > 5000 MOhm |
| **इनपुट प्रतरिोध:** | 800 ±5 Ohm |
| **आउटपुट प्रतरिोध:** | 705 ±5 Ohm |
| **पावर की सफिारशि की:** | 5 ÷ 15 Vdc/ac |
| **बजिली की आपूर्ति:** | 10 Vdc o Vac RMS |
| **अधकितम उत्तेजना:** | 15 V |
| **आउटपुट प्रतबिाधा:** | 705 ±5 Ohm |

सभी डेटा सूचना के बनिा परविर्तन के अधीन हैं।
सभी मापन में मलिीमीटर (ममी) कर रहे हैं।

# संपीड़न लोड कोशकिाओं **PS47**

प्रमाणीकरण के साथ उपलब्ध • ATEX • OIML

740 (15÷40 t)

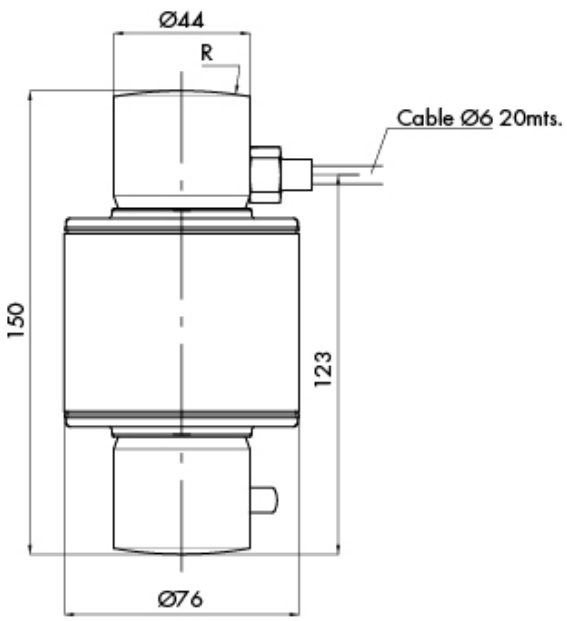


| Capacity t | R |
|---|---|
| 15÷20 | 130 |
| 25 | 150 |
| 30 | 160 |
| 40 | 180 |

740 60 t

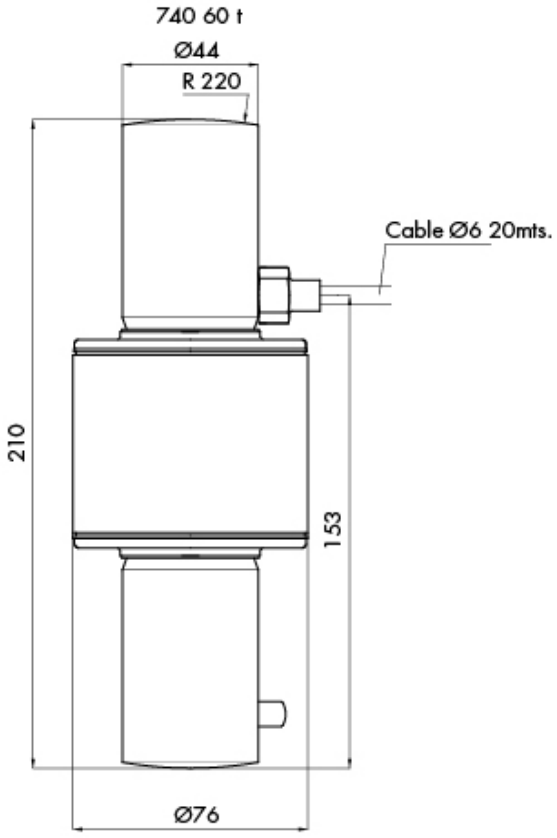


सभी डेटा सूचना के बनिा परविर्तन के अधीन हैं।
सभी मापन में मलिीमीटर (मर्मी) कर रहे हैं।

# संपीड़न लोड कोशकिाओं **PS47**

प्रमाणीकरण के साथ उपलब्ध • ATEX • OIML

ACC. 74901 (15...40 t)

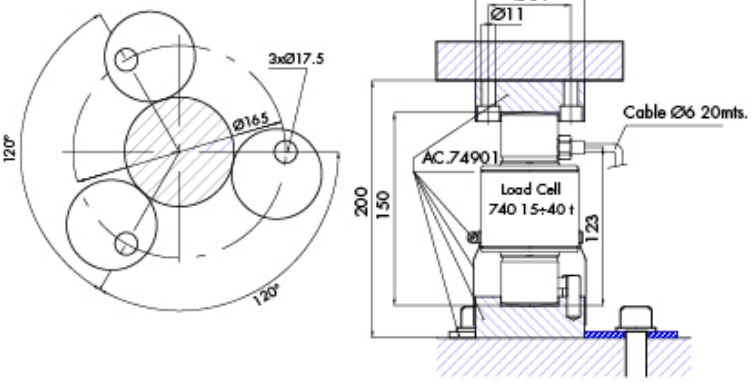


ACC. 74905 60 t

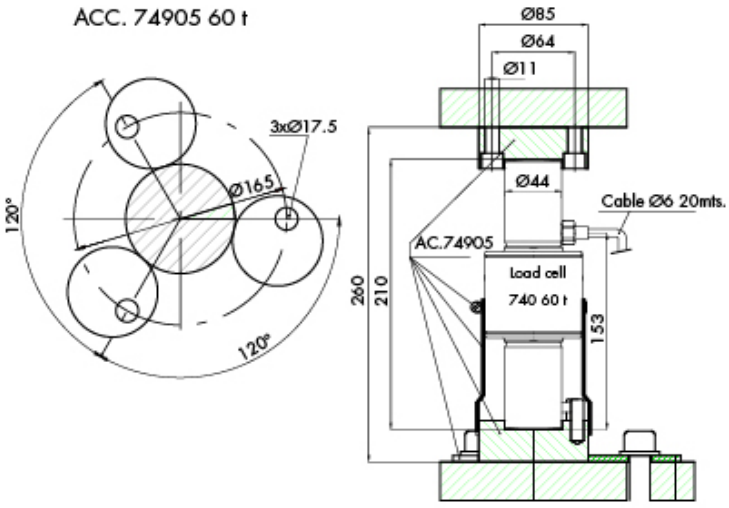


सभी डेटा सूचना के बनिा परविर्तन के अधीन हैं।
सभी मापन में मलिीमीटर (मर्मी) कर रहे हैं।