संपीड़न लोड कोशिकाओं GD 4

प्रमाणीकरण के साथ उपलब्ध • EAC • ATEX

सामान्य सूचनाएं

PWS24020251215

संपीड़न लोड सेल जी.डी. 4 कठोर वातावरण और गंभीर में काम करने के लिए डिजाइन किया गया है। जीडी 4 सेल एक स्वनिर्धारित उत्पाद, डिजाइन और ग्राहक की विशिष्ट आवश्यकताओं के अनुसार एहसास हुआ है।

सुझाए गए संबंधित उत्पाद

एक उच्च प्रदर्शन वजन प्रणाली सटीक, पूरी तरह से कैलिब्रेटेड और बनाए रखा जाना चाहिए। सेल प्रदर्शन में सुधार और इसके संचालन का अनुकूलन करने के लिए आप निम्न उत्पादों की आवश्यकता हो सकती:

भार ट्रांसमीटर DAT 1400

परीक्षक TESTER 1008

डबल कतरनी बीम लोड सेल DDR

कतरनी बीम लोड सेल SBR

सभी डेटा सूचना के बिना परिवर्तन के अधीन हैं।
सभी मापन में मिलीमीटर (मिमी) कर रहे हैं।

PAVONE SISTEMI S.R.L.
Via Tiberio Bianchi 11/12/13, 20863 Concorezzo (MB), इटली
T (+39) 039 9162656 **F** (+39) 039 9162675 **W** pavonesistemi.com/hi
1963 क बाद स सिस्टम औद्योगिक इल क्ट्रॉनिक्स वजन

तकनीकी निर्देश

PWS24020251215

नाममात्र क्षमता पीएन:	500, 1.000, 2.500, 5.000, 10.000, 20.000 kg
संयुक्त त्रुटि:	±0,05 % RO
repeatability:	±0.03 % RO
क्रीप (30 मिनट):	±0.03 % RO
सुरक्षित अधिभार:	150 % RL
अधिकतम अधिभार:	300 % RL
सामग्री:	Stainless steel
सुरक्षा का स्तर:	IP65
तापमान मुआवजा:	-10 ÷ +40 °C
परिचालन तापमान:	-20 ÷ +70°C
शून्य पर तापमान का प्रभाव:	±0.003 % RO/°C
उत्पादन पर तापमान का प्रभाव:	±0.002 % output/°C
रेटेड उत्पादन एस.एन.:	2 mV/V ±0.1%
शून्य संतुलन:	±1 % RO
इन्सुलेशन प्रतिरोध:	> 2000 MOhm
इनपुट प्रतिरोध:	700 ÷ 710 Ohm
आउटपुट प्रतिरोध:	700 ÷ 705 Ohm
पावर की सिफारिश की:	5 ÷ 15 Vdc/ac
तार की लम्बाई:	5, 10, 20 m

सभी डेटा सूचना के बिना परिवर्तन के अधीन हैं।
सभी मापन में मिलीमीटर (मिमी) कर रहे हैं।

PAVONE SISTEMI S.R.L.
Via Tiberio Bianchi 11/12/13, 20863 Concorezzo (MB), इटली
T (+39) 039 9162656 **F** (+39) 039 9162675 **W** pavonesistemi.com/hi
1963 के बाद से सिस्टम औद्योगिक इलेक्ट्रॉनिक्स वजन

संपीड़न लोड कोशिकाओं GD 4

प्रमाणीकरण के साथ उपलब्ध • EAC • ATEX

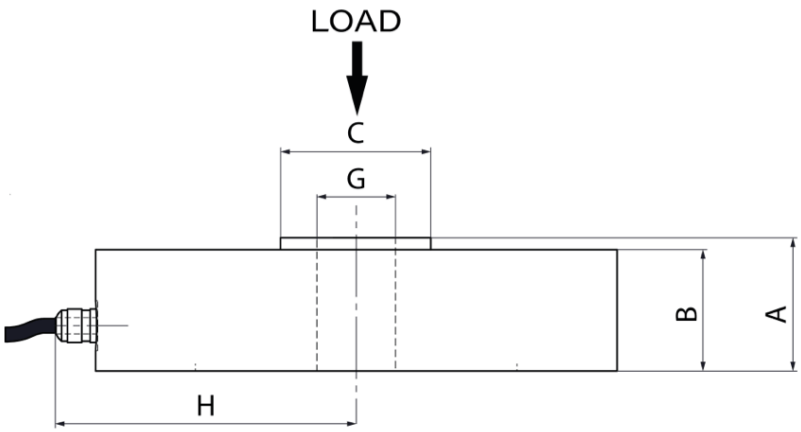

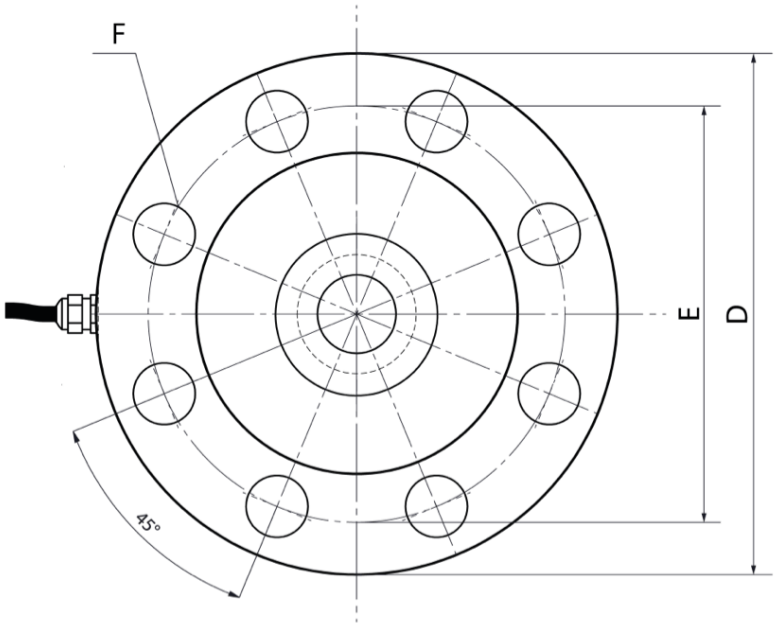

Load	A	B	C	D	E	F	G	H
500 Kg	30	28	38	101	86	N°8 - Ø8,5	M20 x 1,5	65
1 t	30	28	38	101	86	N°8 - Ø8,5	M20 x 1,5	65
2,5 t	30	28	38	101	86	N°8 - Ø8,5	M20 x 1,5	65
5 t	30	28	38	101	86	N°8 - Ø8,5	M20 x 1,5	65
10 t	40	39	50	150	126	N°12 - Ø10,5	M30 x 1,5	85
20 t	40	39	50	150	126	N°12 - Ø10,5	M30 x 1,5	85

Electrical Connection	
+Supply	Red
-Supply	Black
+Signal	Green
-Signal	White
+Rif	Orange
-Rif	Blue

सभी डेटा सूचना के बिना परिवर्तन के अधीन हैं।
सभी मापन में मिलिमीटर (मिमी) कर रहे हैं।

PAVONE SISTEMI S.R.L.
Via Tiberio Bianchi 11/12/13, 20863 Concorezzo (MB), इटली
T (+39) 039 9162656 **F** (+39) 039 9162675 **W** pavonesistemi.com/hi
1963 क बाद स सिस्टम औद्योगिक इल क्ट्रॉनिक्स वजन