सामान्य सूचनाएं

PWS420251204

संपीड़न लोड सेल CMH स्टेनलेस स्टील (स्टेनलेस स्टील) और गारंटी परिशुद्धता, मजबूती और झटके और भार के लिए अधिक से अधिक प्रतिरोध से बना है। CMH सेल विशेष रूप से औद्योगिक वजन टैंक, साइलो, टैंक और ladles के लिए डिजाइन किया गया है और खाद्य, रसायन, दवा और इस्पात में मुख्य रूप से प्रयोग किया जाता है। उत्पाद अनुकूलित किया जा सकता है और अलग-अलग ग्राहक की जरूरतों के अनुसार, उदाहरण के लिए, मुआवजा तापमान रेंज -10 ÷ + 90 डिग्री सेल्सियस के लिए बढ़ाया जा सकता है

सुझाए गए संबंधित उत्पाद

एक उच्च प्रदर्शन वजन प्रणाली सटीक, पूरी तरह से कैलिब्रेटेड और बनाए रखा जाना चाहिए। सेल प्रदर्शन में सुधार और इसके संचालन का अनुकूलन करने के लिए आप निम्न उत्पादों की आवश्यकता हो सकती:

भार ट्रांसमीटर UWT 6008

भार ट्रांसमीटर DAT 1400

बढ़ते किट DE MOUNTING KIT

परीक्षक TESTER 1008

जंक्शन बक्से CGS4-C

डबल कतरनी बीम लोड सेल DDR

सभी डेटा सूचना के बिना परिवर्तन के अधीन हैं।
सभी मापन में मिलिमीटर (मिमी) कर रहे हैं।

तकनीकी निर्देश

PWS420251204

नाममात्र क्षमता पीएन:	2, 6, 10, 15, 20, 30, 40, 50, 60, 100, 150, 200, 250 t
संयुक्त त्रुटि:	±0.1 % RL
repeatability:	± 0.05 % RL
क्रीप (20 मिनट):	±0.03 % RL
सुरक्षित अधिभार:	150 % RL
अधिकतम अधिभार:	> 300 % RL
सामग्री:	Stainless steel
सुरक्षा का स्तर:	IP65
मोड़:	0.3 mm
तापमान मुआवजा:	-10 ÷ +50 °C
परिचालन तापमान:	-20 ÷ +65 °C
शून्य पर तापमान का प्रभाव:	±0.005 % RO/°C
उत्पादन पर तापमान का प्रभाव:	± 0.005 % output/°C
रेटेड उत्पादन एस.एन.:	2 mV/V ±0.25%
शून्य संतुलन:	±1 % RO
इन्सुलेशन प्रतिरोध:	> 5000 M Ohm
इनपुट प्रतिरोध:	350 ±20 Ohm
आउटपुट प्रतिरोध:	350 ±5 Ohm
पावर की सिफारिश की:	5 ÷ 12 Vdc/Vac

सभी डेटा सूचना के बिना परिवर्तन के अधीन हैं।
सभी मापन में मिलीमीटर (मिमी) कर रहे हैं।

PAVONE SISTEMI S.R.L.
Via Tiberio Bianchi 11/12/13, 20863 Concorezzo (MB), इटली
T (+39) 039 9162656 **F** (+39) 039 9162675 **W** pavonesistemi.com/hi
1963 के बाद से सिस्टम औद्योगिक इलेक्ट्रॉनिक्स वजन

संपीड़न लोड कोशिकाओं CMH

प्रमाणीकरण के साथ उपलब्ध • EAC

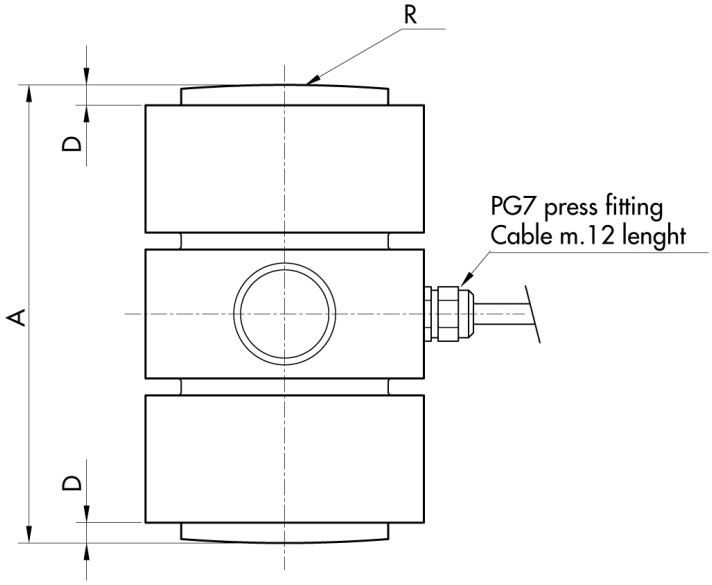

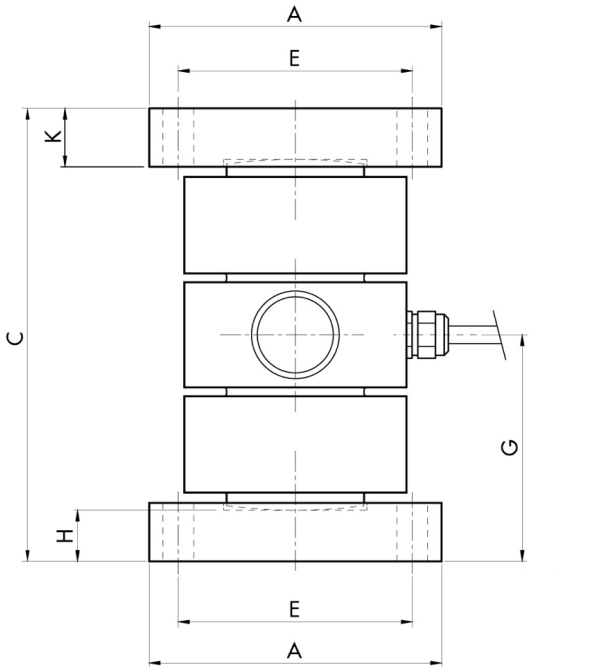

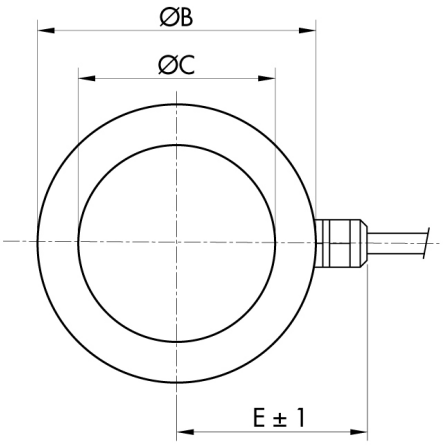

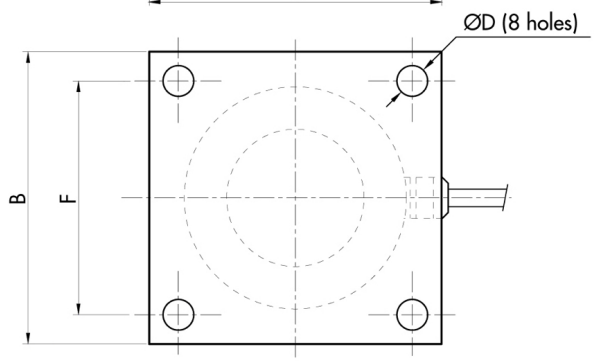

सभी डेटा सूचना के बिना परिवर्तन के अधीन हैं।
सभी मापन में मिलिमीटर (मिमी) कर रहे हैं।

PAVONE SISTEMI S.R.L.
Via Tiberio Bianchi 11/12/13, 20863 Concorezzo (MB), इटली
T (+39) 039 9162656 **F** (+39) 039 9162675 **W** pavonesistemi.com/hi
1963 क बाद स सिस्टम औद्योगिक इल क्ट्रॉनिक्स वजन