संपीड़न लोड कोशकिाओं CC3

प्रमाणीकरण के साथ उपलब्ध • EAC • ATEX

सामान्य सूचनाएं

PWS220240306

संपीड़न लोड सेल CC3 औद्योगकि वजन के लएि आवेदन की एक वस्तृत शृंखला की जरूरतों को पूरा करने के लएि डजिाइन कयिा गया है, स्टेनलेस स्टील नरि्माण के लएि उत्कृष्ट परशिुद्धता और मजबूती वशिेषताओं धन्यवाद के पास है कझिटके और भार के लएि गारंटी देता है अधकितम प्रतरिोध। लोड सेल CC3 भी उच्च तापमान के लएि संस्करणों में उपलब्ध है और ATEX और पूर्वी वायु कमान के रूप में इस तरह के कुछ वकिल्प हैं।

सुझाए गए संबंधति उत्पाद

एक उच्च प्रदर्शन वजन प्रणाली सटीक, पूरी तरह से कैलब्रिेटेड और बनाए रखा जाना चाहएि। सेल प्रदर्शन में सुधार और इसके संचालन का अनुकूलन करने के लएि आप नम्नि उत्पादों की आवश्यकता हो सकती:

भार ट्रांसमीटर UWT 6008

भार ट्रांसमीटर DAT 1400

बढ़ते कटि DE MOUNTING KIT

परीक्षक TESTER 1008

जंक्शन बक्से CGS4-C

डबल कतरनी बीम लोड सेल DDR

सभी डेटा सूचना के बनिा परविर्तन के अधीन हैं।
सभी मापन में मलिीमीटर (मममी) कर रहे हैं।

PAVONE SISTEMI S.R.L.
Via Tiberio Bianchi 11/12/13, 20863 Concorezzo (MB), इटली
T (+39) 039 9162656 **F** (+39) 039 9162675 **W** pavonesistemi.com/hi
1963 क बाद स ससि्टम औद्योगकि इल क्ट्रॉनकि्स वजन

तकनीकी नर्दिेश

PWS220240306

नाममात्र क्षमता पीएन:	0.25 ÷ 10, 15, 20, 25, 35, 50, 100, 200 t
संयुक्त त्रुटि:	< ± 0.05 % RO
repeatability:	< ±0.03 % RO
क्रीप (20 मनिट):	±0,03 % RO
सुरक्षति अधभिार:	150 % RL
अधकितम अधभिार:	300 % RL
सामग्री:	Stainless steel
सुरक्षा का स्तर:	IP68
तापमान मुआवजा:	-10 ÷ +40 °C
परचिालन तापमान:	-20 ÷ +70 °C
शून्य पर तापमान का प्रभाव:	0.003 % RL/°C
उत्पादन पर तापमान का प्रभाव:	0.002 % output/°C
रेटेड उत्पादन एस.एन.:	2 mV/V ±0.1 %
शून्य संतुलन:	< ± 1 % RO
इन्सुलेशन प्रतरिोध:	> 2000 MOhm
इनपुट प्रतरिोध:	700 ÷ 710 Ohm
आउटपुट प्रतरिोध:	700 ÷ 705 Ohm
पावर की सफिारशि की:	5 ÷ 15 Vdc/Vac

सभी डेटा सूचना के बनिा परविर्तन के अधीन हैं।
सभी मापन में मलिीमीटर (मर्मी) कर रहे हैं।

PAVONE SISTEMI S.R.L.
Via Tiberio Bianchi 11/12/13, 20863 Concorezzo (MB), इटली
T (+39) 039 9162656 **F** (+39) 039 9162675 **W** pavonesistemi.com/hi
1963 क बाद स ससि्टम औद्योगकि इल क्ट्रॉनकि्स वजन

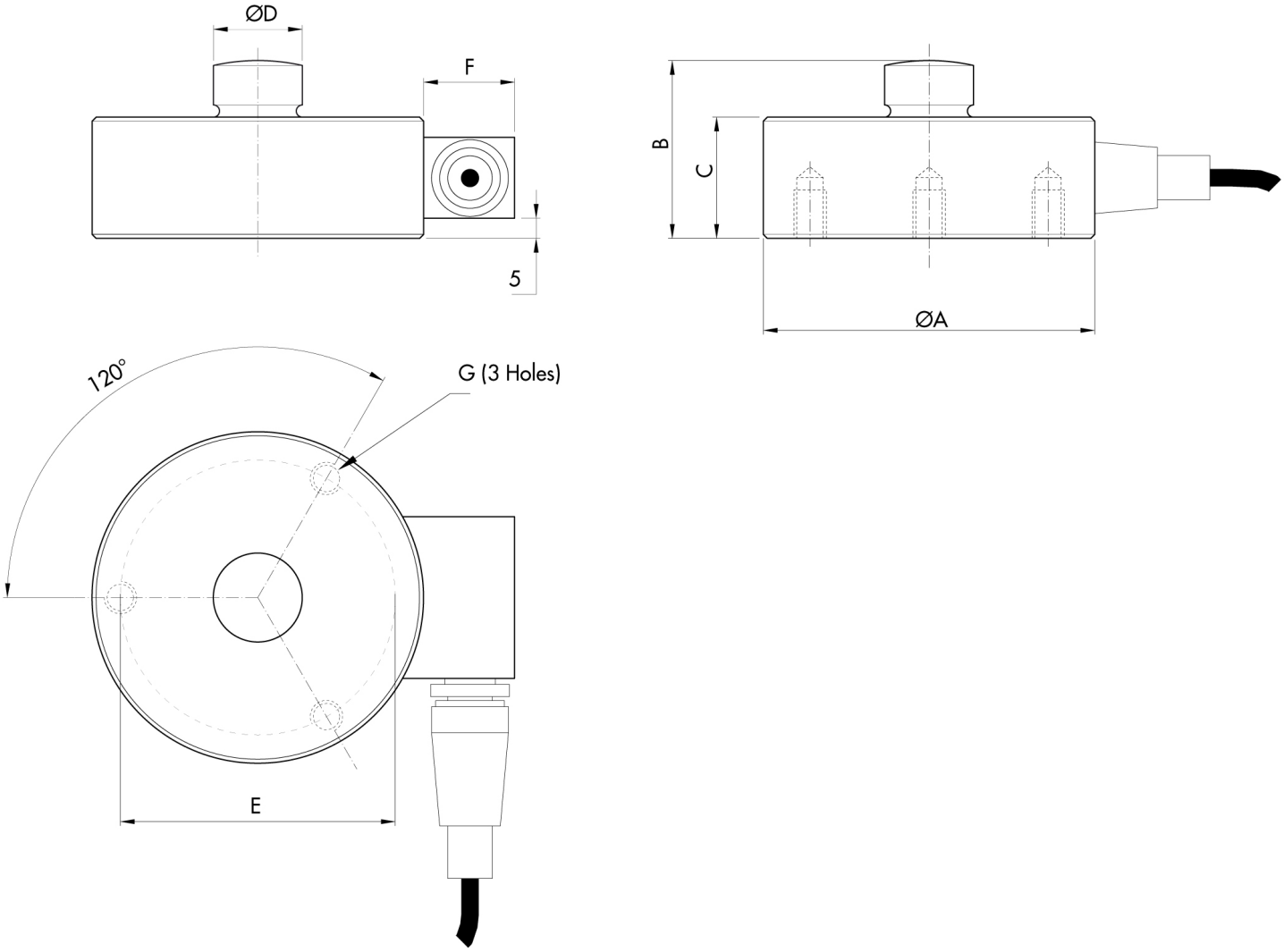

सभी डेटा सूचना के बनिा परविर्तन के अधीन हैं।
सभी मापन में मलिीमीटर (मर्मी) कर रहे हैं।

संपीड़न लोड कोशकिाओं CC3

प्रमाणीकरण के साथ उपलब्ध • EAC • ATEX

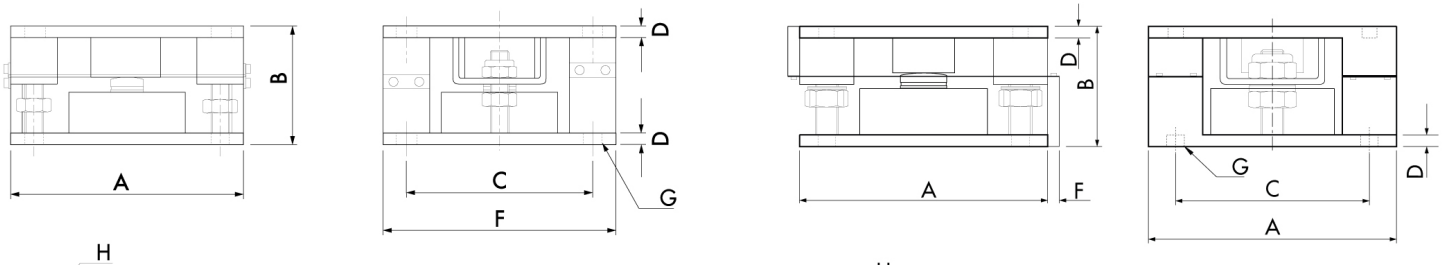

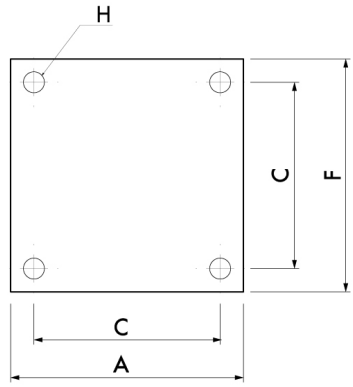

CAPACITY 0.1÷10t

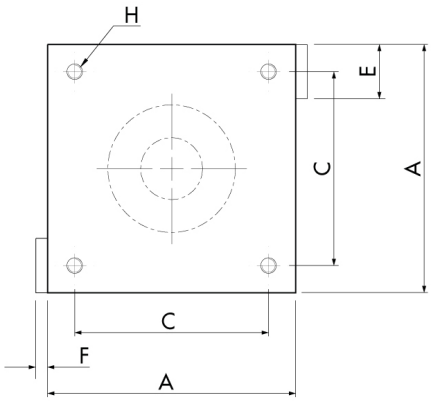

CAPACITY 15÷100t

LOAD MODULE ORIENTATION

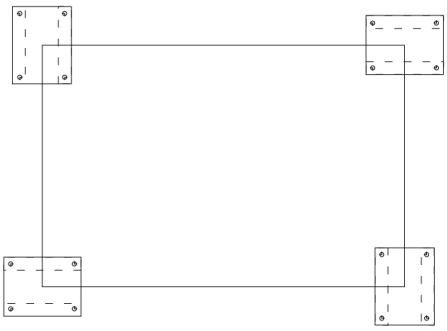

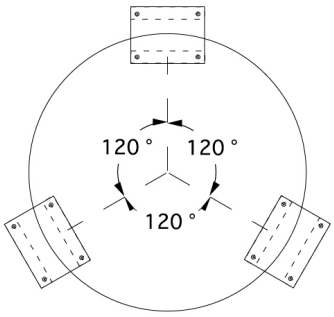

सभी डेटा सूचना के बनिा परविर्तन के अधीन हैं।
सभी मापन में मलिीमीटर (मर्मी) कर रहे हैं।

PAVONE SISTEMI S.R.L.
Via Tiberio Bianchi 11/12/13, 20863 Concorezzo (MB), इटली
T (+39) 039 9162656 **F** (+39) 039 9162675 **W** pavonesistemi.com/hi
1963 क बाद स ससि्टम औद्योगकि इल क्ट्रॉनकि्स वजन