सामान्य सूचनाएं

PWS220261126

संपीड़न लोड सेल CC3 औद्योगकि वजन के लिए आवेदन की एक वसि्तृत शृंखला की जरूरतों को पूरा करने के लिए डजिाइन कयिा गया है, स्टेनलेस स्टील नरि्माण के लिए उत्कृष्ट परशिुद्धता और मजबूती वशिेषताओं धन्यवाद के पास है कझिटके और भार के लिए गारंटी देता है अधकितम प्रतरिोध। लोड सेल CC3 भी उच्च तापमान के लिए संस्करणों में उपलब्ध है और ATEX और पूर्वी वायु कमान के रूप में इस तरह के कुछ वकिल्प हैं।



सुझाए गए संबंधति उत्पाद

एक उच्च प्रदर्शन वजन प्रणाली सटीक, पूरी तरह से कैलब्रिेटेड और बनाए रखा जाना चाहिए। सेल प्रदर्शन में सुधार और इसके संचालन का अनुकूलन करने के लिए आप नम्नि उत्पादों की आवश्यकता हो सकती:

भार ट्रांसमीटर UWT 6008

भार ट्रांसमीटर DAT 1400

बढ़ते कटि DE MOUNTING KIT

परीक्षक TESTER 1008

जंक्शन बक्से CGS4-C

डबल कतरनी बीम लोड सेल DDR

सभी डेटा सूचना के बनिा परविर्तन के अधीन हैं।
सभी मापन में मलिीमीटर (ममी) कर रहे हैं।

तकनीकी नरि्देश

PWS220261126

नाममात्र क्षमता पीएन:	0.25 ÷ 10, 15, 20, 25, 35, 50, 100, 200 t
संयुक्त त्रुटि:	< ± 0.05 % RO
repeatability:	< ±0.03 % RO
क्रीप (20 मिनट):	±0,03 % RO
सुरक्षित अधिभार:	150 % RL
अधिकतम अधिभार:	300 % RL
सामग्री:	Stainless steel
सुरक्षा का स्तर:	IP68
तापमान मुआवजा:	-10 ÷ +40 °C
परिचालन तापमान:	-20 ÷ +70 °C
शून्य पर तापमान का प्रभाव:	0.003 % RL/°C
उत्पादन पर तापमान का प्रभाव:	0.002 % output/°C
रेटेड उत्पादन एस.एन.:	2 mV/V ±0.1 %
शून्य संतुलन:	< ± 1 % RO
इन्सुलेशन प्रतिरोध:	> 2000 MOhm
इनपुट प्रतिरोध:	700 ÷ 710 Ohm
आउटपुट प्रतिरोध:	700 ÷ 705 Ohm
पावर की सिफारिश की:	5 ÷ 15 Vdc/Vac

सभी डेटा सूचना के बिना परिवर्तन के अधीन हैं।
सभी मापन में मिलीमीटर (मिमी) कर रहे हैं।

संपीड़न लोड कोशकिाओं CC3

प्रमाणीकरण के साथ उपलब्ध • ATEX

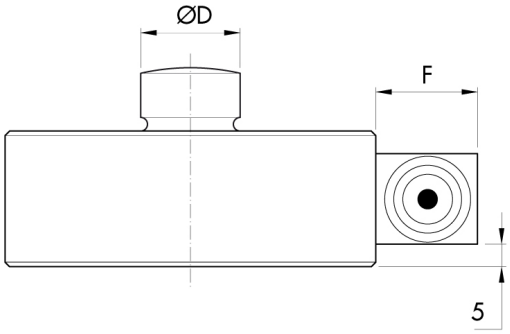

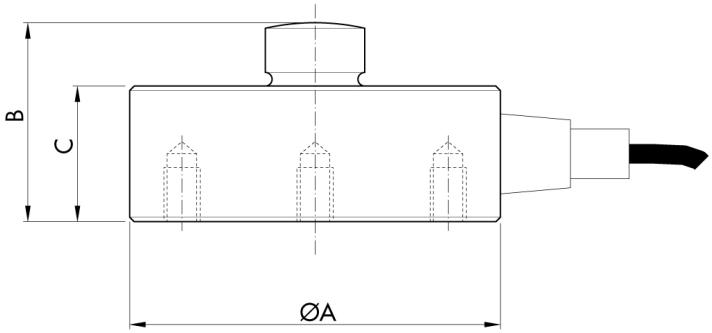

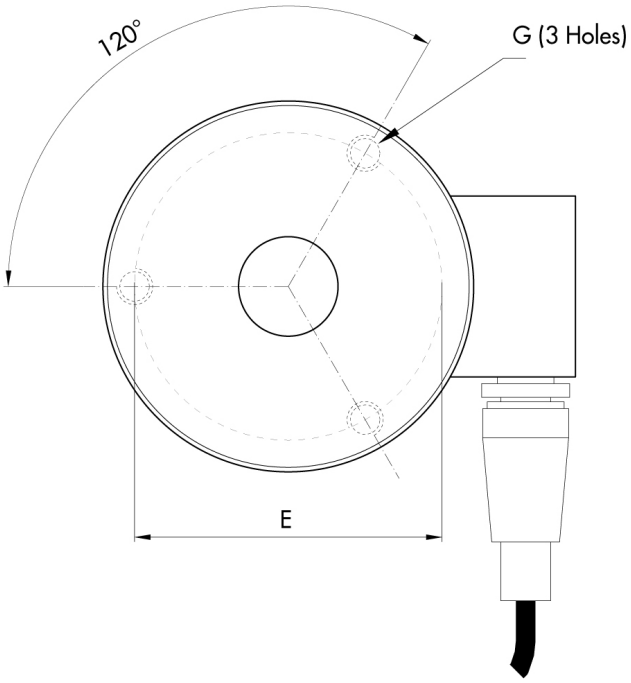

सभी डेटा सूचना के बिना परिवर्तन के अधीन हैं।
सभी मापन में मिलिमीटर (मिमी) कर रहे हैं।

PAVONE SISTEMI S.R.L.
Via Tiberio Bianchi 11/12/13, 20863 Concorezzo (MB), इटली
T (+39) 039 9162656 **F** (+39) 039 9162675 **W** pavonesistemi.com/hi
1963 क बाद स सिस्टिम औद्योगकि इल क्ट्रॉनक्सि वजन

संपीड़न लोड कोशकिाओं CC3

प्रमाणीकरण के साथ उपलब्ध • ATEX

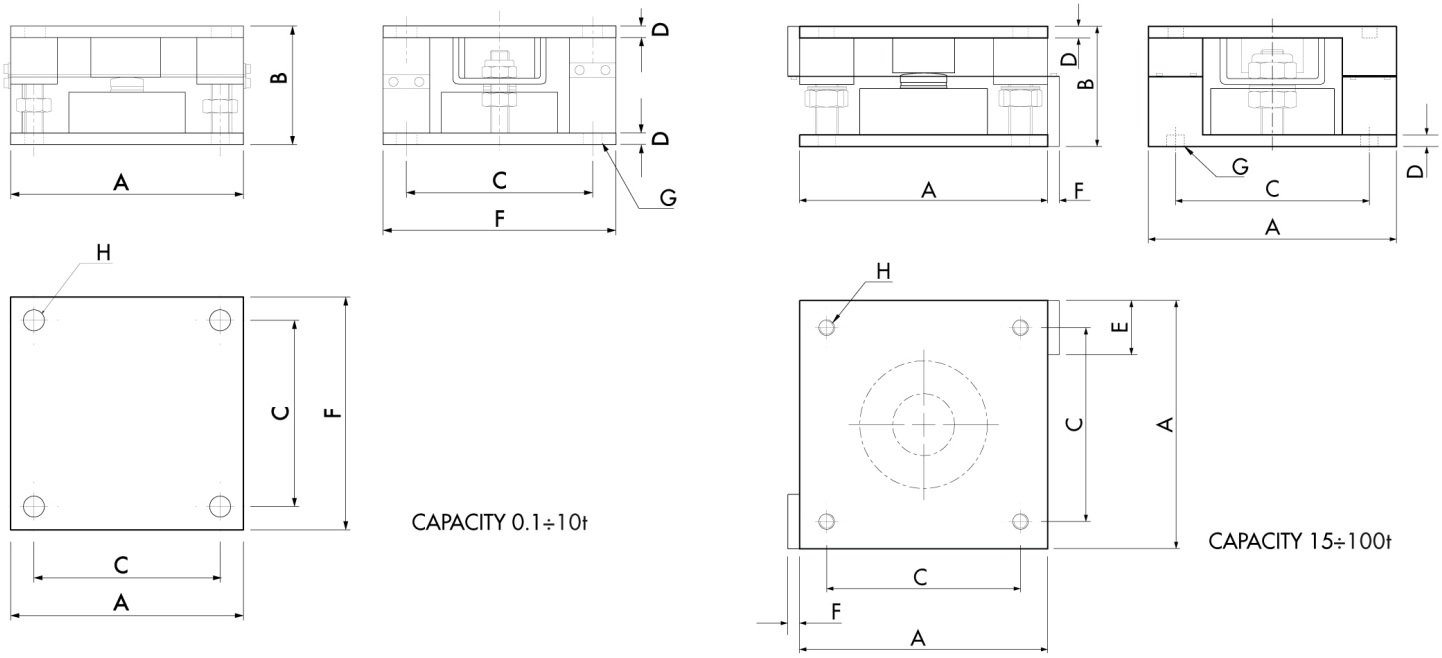

LOAD MODULE ORIENTATION

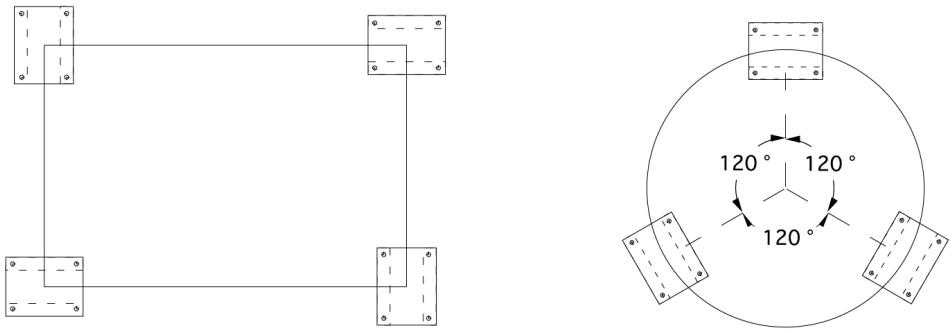

सभी डेटा सूचना के बिना परिवर्तन के अधीन हैं।
सभी मापन में मिलिमीटर (मिमी) कर रहे हैं।