सामान्य सूचनाएं

PWS620261126

संपीड़न लोड सेल 2000 स्टेनलेस स्टील का नरि्माण कयिा और उत्कृष्ट परशिुद्धता और मजबूती वशिेषताओं के पास है। नरि्ववािद सुरक्षा से लैस, लोड सेल 2000 भोजन में आवेदन, रसायन और दवा की खासयित सबसे गंभीर पर्यावरण की स्थतिि के लिए प्रतरिोधी है। अपने आकार के कारण नहिति एक बढ़ते अंतरक्रि्ष की आवश्यकता है। लोड सेल 2000 ग्राहक की जरूरतों के अनुसार पूरी तरह से अनुकूलन हो सकता है।



सुझाए गए संबंधति उत्पाद

एक उच्च प्रदर्शन वजन प्रणाली सटीक, पूरी तरह से कैलब्रिेटेड और बनाए रखा जाना चाहिए। सेल प्रदर्शन में सुधार और इसके संचालन का अनुकूलन करने के लिए आप नम्नि उत्पादों की आवश्यकता हो सकती:

भार ट्रांसमीटर UWT 6008

भार ट्रांसमीटर DAT 1400

परीक्षक TESTER 1008

संपीड़न लोड कोशकिाओं CC3

जंक्शन बक्से CGS4-C

संपीड़न लोड कोशकिाओं Tedea 220

सभी डेटा सूचना के बनिा परविर्तन के अधीन हैं।
सभी मापन में मलिीमीटर (ममी) कर रहे हैं।

तकनीकी नरि्देश

PWS620261126

नाममात्र क्षमता पीएन:	2.5, 5, 10, 20, 30 t
संयुक्त त्रुटि:	±0.05 % RL
repeatability:	±0.02 % RL
क्रीप (20 मनिट):	±0.03 % RL
सुरक्षति अधभिार:	150 % RL
अधकितम अधभिार:	> 300 % RL
सामग्री:	Stainless steel
सुरक्षा का स्तर:	IP67
मोड़:	< 0.3mm
तापमान मुआवजा:	-10 ÷ +50 °C
परचिालन तापमान:	-20 ÷ +70 °C
शून्य पर तापमान का प्रभाव:	±0.005 % RO/°C
उत्पादन पर तापमान का प्रभाव:	±0.005 % load/°C
रेटेड उत्पादन एस.एन.:	2 mV/V ±0.25 %
शून्य संतुलन:	±1 % RO
इन्सुलेशन प्रतरिोध:	> 5000 MOhm
इनपुट प्रतरिोध:	700 ±20 Ohm
आउटपुट प्रतरिोध:	705 ±5 Ohm
पावर की सफिारशि की:	5 ÷ 15 Vdc/Vac

सभी डेटा सूचना के बनिा परविर्तन के अधीन हैं।
सभी मापन में मलिीमीटर (ममी) कर रहे हैं।

संपीड़न लोड कोशकिाओं **2000**

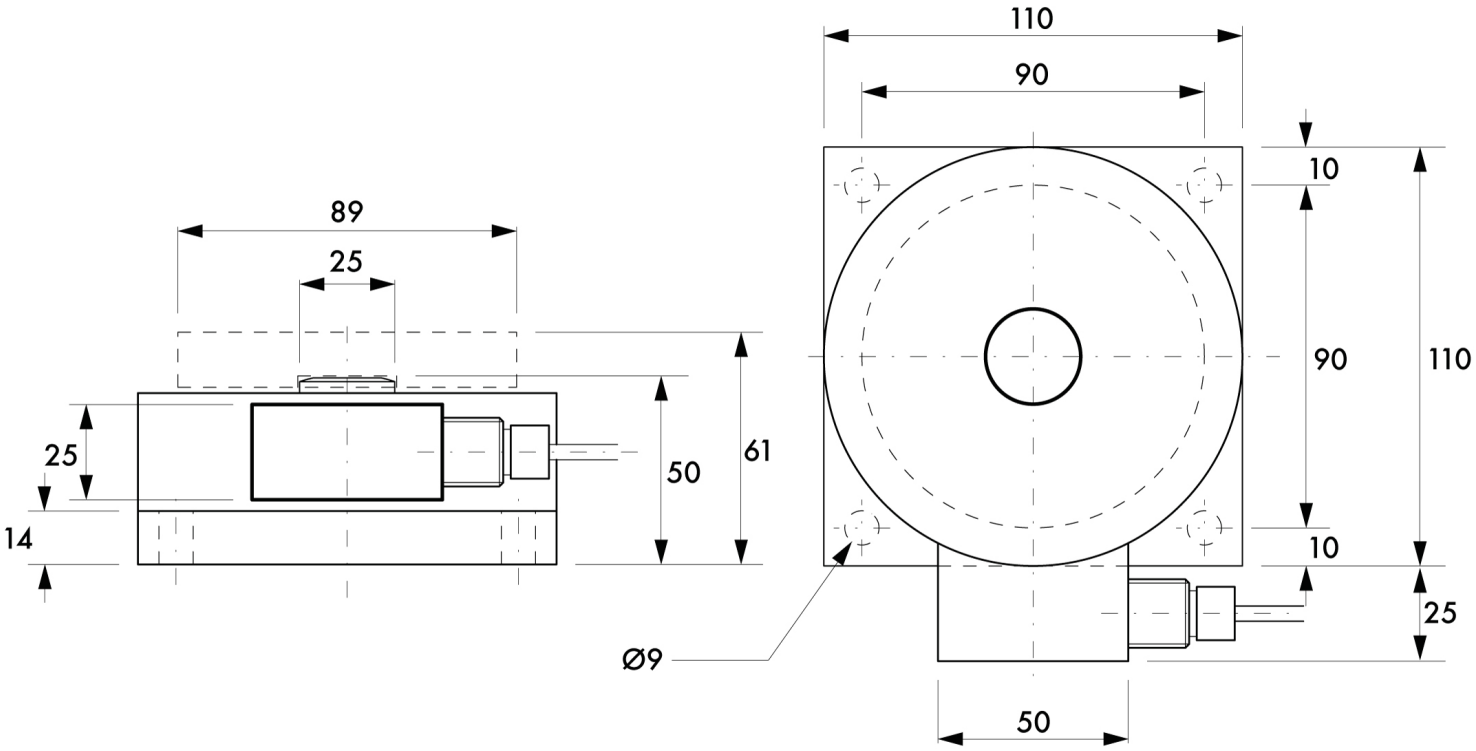

सभी डेटा सूचना के बनिा परविर्तन के अधीन हैं।
सभी मापन में मलिीमीटर (मर्मी) कर रहे हैं।

PAVONE SISTEMI S.R.L.
Via Tiberio Bianchi 11/12/13, 20863 Concorezzo (MB), इटली
T (+39) 039 9162656 **F** (+39) 039 9162675 **W** pavonesistemi.com/hi
1963 क बाद स ससि्टम औद्योगकि इल क्ट्रॉनकि्स वजन

संपीड़न लोड कोशकिाओं **2000**

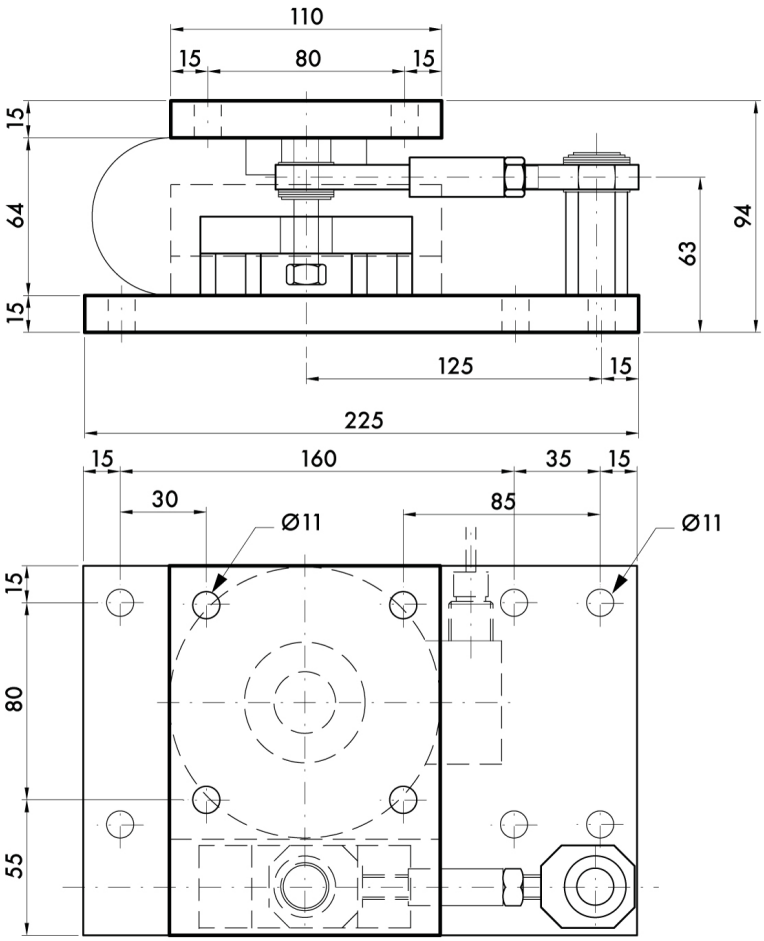

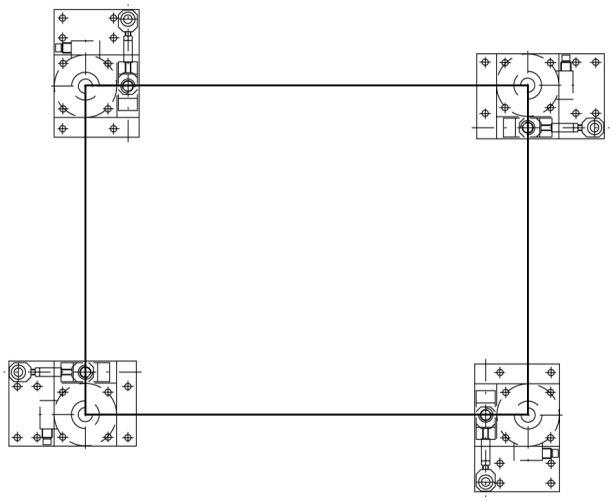

सभी डेटा सूचना के बिना परिवर्तन के अधीन हैं।
सभी मापन में मिलिमीटर (मिमी) कर रहे हैं।

PAVONE SISTEMI S.R.L.
Via Tiberio Bianchi 11/12/13, 20863 Concorezzo (MB), इटली
T (+39) 039 9162656 **F** (+39) 039 9162675 **W** pavonesistemi.com/hi
1963 क बाद स सिस्टिम औद्योगिक इल क्ट्रॉनिक्स वजन