सामान्य सूचनाएं

PWS520261127

हॉपर, टैंक, प्लेटफार्मों: संपीड़न लोड सेल 1000, सटीक और मजबूत, औद्योगकि वजन अनुप्रयोगों की एक वस्तिृत शृंखला की जरूरतों को पूरा करने के लिए डजिाइन कयिा गया है। सेल 1000 गंभीर पर्यावरणीय भोजन, रासायनकि और दवा उद्योगों में अनुप्रयोगों के वशिष्टि परस्थितियिों में काम करने में सक्षम है। लोड सेल 1000 भरा हुआ नहीं होगा और अपने छोटे आकार के लिए धन्यवाद बहुत सामग्री एक बढ़ते अंतरक्ष की आवश्यकता है। इसके अलावा, आप संपीड़न सेल 1000 हमारे वशिषज्ञों की सलाह के लिए धन्यवाद अनुकूलति उनकी सुवधिाओं और उनकी जरूरतों के लिए अधकि उपयुक्त लोड सेल करने के लिए हमारे ग्राहकों को मार्गदर्शन कर सकते हैं कर सकते हैं।



सुझाए गए संबंधति उत्पाद

एक उच्च प्रदर्शन वजन प्रणाली सटीक, पूरी तरह से कैलब्रिेटेड और बनाए रखा जाना चाहिए। सेल प्रदर्शन में सुधार और इसके संचालन का अनुकूलन करने के लिए आप नम्नि उत्पादों की आवश्यकता हो सकती:

भार ट्रांसमीटर UWT 6008

भार ट्रांसमीटर DAT 1400

परीक्षक TESTER 1008

संपीड़न लोड कोशकिाओं CC3

जंक्शन बक्से CGS4-C

संपीड़न लोड कोशकिाओं Tedea 220

सभी डेटा सूचना के बनिा परविर्तन के अधीन हैं।
सभी मापन में मलिीमीटर (ममी) कर रहे हैं।

तकनीकी नरि्देश

PWS520261127

नाममात्र क्षमता पीएन:	100, 250, 500, 1000 Kg
संयुक्त त्रुटि:	±0.1 % RO
repeatability:	±0.02 % RO
क्रीप (20 मनिट):	±0.03 % RO
सुरक्षति अधभिार:	150 % RL
अधकितम अधभिार:	> 300 % RL
सामग्री:	Stainless steel
सुरक्षा का स्तर:	IP67
मोड्:	< 0.3 mm
तापमान मुआवजा:	-10 ÷ +50 °C
परचिालन तापमान:	-20 ÷ +70 °C
शून्य पर तापमान का प्रभाव:	±0.005 % RL/°C
उत्पादन पर तापमान का प्रभाव:	±0.005 % load/°C
रेटेड उत्पादन एस.एन.:	2 mV/V ±0.25 %
शून्य संतुलन:	±1 % RO
इन्सुलेशन प्रतरिोध:	> 5000 MOhm
इनपुट प्रतरिोध:	700 ± 20 Ohm
आउटपुट प्रतरिोध:	705 ±5 Ohm
पावर की सफिारशि की:	5 ÷ 15 Vdc/Vac

सभी डेटा सूचना के बनिा परविर्तन के अधीन हैं।
सभी मापन में मलिीमीटर (ममी) कर रहे हैं।

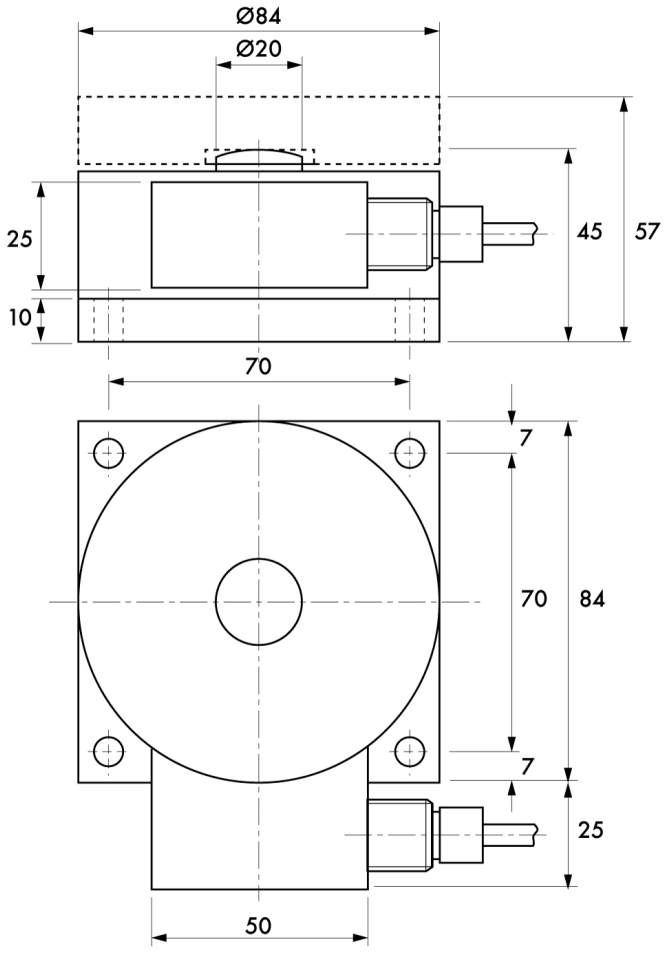

सभी डेटा सूचना के बनिा परविर्तन के अधीन हैं।
सभी मापन में मलिीमीटर (मर्मी) कर रहे हैं।

संपीड़न लोड कोशकिाओं **1000**

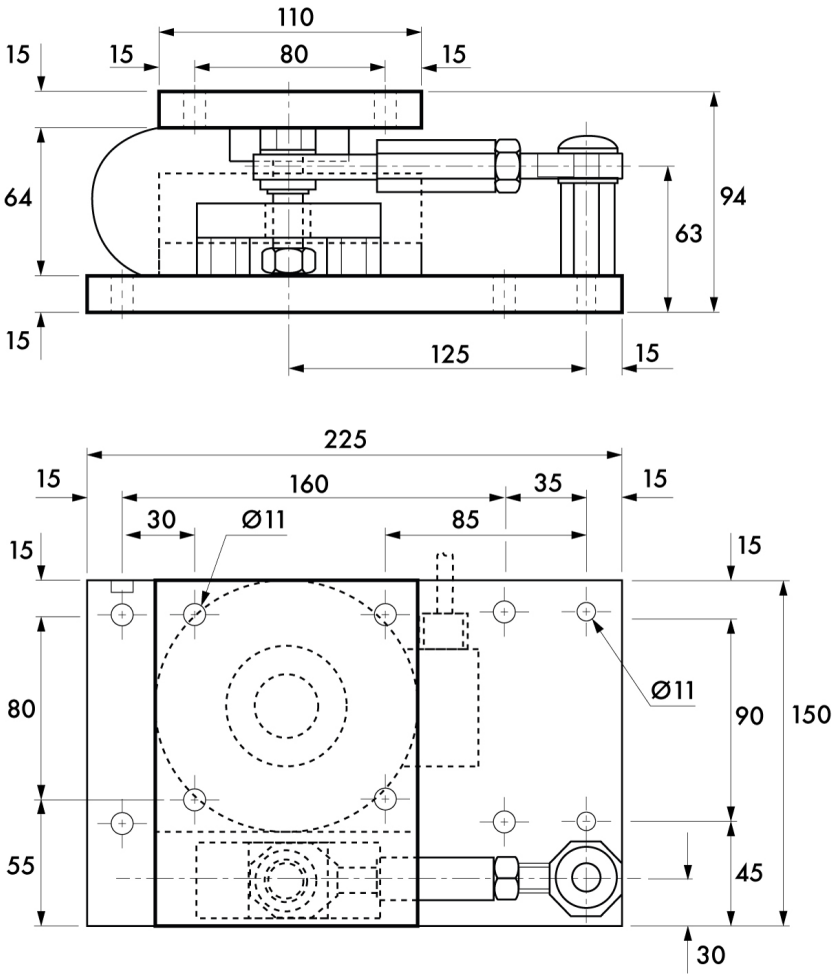

सभी डेटा सूचना के बिना परिवर्तन के अधीन हैं।
सभी मापन में मिलीमीटर (मिमी) कर रहे हैं।